Alfa Spider (105/115)

Alle Preise inklusive MwSt. und zuzüglich Versandkosten

Inhaltsverzeichnis

Karosserie *8*
- Blechteile *9*
  - 1966-69 *9*
    - Vorderwagen 1 *9*
      - Vorderwagen 2 *10*
      - Rahmen Vorderwagen *11*
      - Bodengruppe *12*
      - Tür *13*
      - Hinterwagen *14*
  - 1970-82 *15*
    - Vorderwagen 1 *15*
      - Vorderwagen 2 *16*
      - Vorderwagen 3 *17*
      - Bodengruppe *18*
      - Tür *19*
      - Hinterwagen 1 *20*
      - Hinterwagen 2 *21*
  - 1983-89 *22*
    - Vorderwagen 1 *22*
      - Vorderwagen 2 *23*
      - Vorderwagen 3 *24*
      - Bodengruppe *25*
      - Tür *26*
      - Hinterwagen 1 *27*
      - Hinterwagen 2 *28*
      - Heckspoiler *29*
  - 1990-93 *30*
    - Vorderwagen 1 *30*
      - Vorderwagen 2 *31*
      - Vorderwagen 3 *32*
      - Vorderwagen 4 *33*
      - Tür *34*
      - Bodengruppe *35*
      - Hinterwagen 1 *36*
      - Hinterwagen 2 *37*
- Beleuchtung *38*
  - Scheinwerfer *38*
    - Blinkleuchten vorne *39*
    - Seitenblinker *40*
    - Rückleuchte 66-69 *41*
    - Rückleuchte 70-82 *42*
    - Rückleuchte 83-93 *43*
    - Kennzeichenbeleuchtung *44*
    - Leuchtmittel *45*
- Dichtungen *46*

Tür-/Frontscheibendichtung 46
Tür 47
Karosseriedichtungen 48
Kofferraumdichtung 49
Chromteile 50
Stoßstangen 66-69 51
Stoßstangen 70-82 52
Stoßstangen 83-89 53
Stoßstangen 90-93 54
Spiegel 55
Tür 1 56
Tür 2 57
Hardtophalter 58
Verdecke 59
Verdeck/Persenning 1966-69 59
Verdeck/Persenning 1970-89 60
Verdeck 1990-93 61
Anbauteile 1970-93 62
Persenning 1990-93 63
Windschott 64
Verglasung 65
Türmechanik 66
Embleme 1966-1972 67
Embleme 1972-1993 68
Felgenembleme 69
Schriftzüge 1966-1969 70
Schriftzüge 1970-1982 71
Schriftzüge 1990-1993 72
Zubehör 73
Typenschilder 1 74
Typenschilder 2 75
Motor 76
Zylinderkopf 76
Zylinderkopf 1 76
Zylinderkopf 2 77
Ventiltrieb 78
Ventile 79
Motorblock 80
Motorblock/Aufhängung 80
Kolben/Buchsen 81
Pleuel/Lager 82
Kurbelwelle 1 83
Kurbelwelle 2 84
Ölwanne 85
Motordichtungen 86
Dichtsätze 86
Motor 87

Zylinderkopf 88
Ölwanne 89
Reinz Universal 90
Filter 91
Luftfilter 91
Benzinfilter / Ölfilter 92
Auspuffanlage 93
Krümmer/Schalldämpfer 93
Anbauteile 95
Sportauspuff 96
Kraftstoffsystem 97
Vergaser 97
Flansch Bj.1966-89 97
Flansch 45mm 98
Flansch Bj.1990-93 99
Vergaser/Einzelteile 100
Dichtsätze 101
Weber Luft-/Hauptdüsen 102
Kraftstofftank 103
Kraftstoffpumpe/Leitungen 104
Kraftstoffpumpe elektrisch 105
Synchrontester 106
Einspritzanlage 107
Kraftstofftank/Pumpe 107
Einspritzung 108
Kühlsystem 109
Thermostat 109
Schläuche 110
Vergaser 110
2000 Einspritzer 111
Kühler 112
Kühler Bj.1966-89 112
Kühler Bj.1990-93 113
Wasserpumpen 114
Heizung/Lüftung 115
Heizung 1. Serie 115
Heizung 2. Serie 116
Antrieb 117
Kupplung 117
mechanische Betätigung 117
hydraulische Betätigung 118
Getriebe 120
Schaltung 120
Hauptwelle 121
Vorgelegewelle 122
Anbauteile 123
Kardanwelle 124

Hinterachse 125
Anbauteile/Sperre 125
Radlager/Differential 126
Bremsanlage 127
Bremse vorne 127
Bremsscheiben/Klötze 127
Bremse hinten 128
Bremsscheiben/Klötze 128
Bremshydraulik 129
Hauptbremszylinder 129
Bremsflüssigkeitsbehälter 130
Bremskraftverstärker 131
Bremsleitungen/Schläuche 132
Bremssättel 133
Handbremse 135
Fahrwerk 136
Vorderachse 136
Federung/Dämpfer 136
Radnabe/Lager 137
Radaufhängung 138
Stabilisator 139
Hinterachse 140
Federung/Dämpfer 140
Führungsstreben/Reaktionsdreieck 141
Radlager / Bolzen 142
Radmuttern 143
Spurverbreiterungen 144
Felgen 145
Radkappen 146
Lenkung 147
Lenkgetriebe 147
Spurstangen/Köpfe 148
Elektrik 149
Verteiler 149
Verteiler Anbauteile Marelli 150
Verteiler Anbauteile Bosch 151
Licht-/Blinkerschalter 152
Zündkabel/-kerzen 153
Zündschlösser 154
Anlasser/Lichtmaschine 155
Batterie Anbauteile 156
Schalter/Messfühler 157
Druck/Kippschalter 1966-86 158
Druckschalter 1986-93 159
Kontrollleuchten 160
Kabelbaum 161
Diverse 162

Zubehör 163
Scheibenwaschanlage 164
Waschanlage 164
Scheibenwischer 165
Wellen/Züge 167
Öffner/Züge 167
Wellen 168
Pedalerie 169
Pedalerie 169
Innenausstattung 170
Armaturenbrett 171
Schaltknäufe 172
Sicherheitsgurte 173
Sonnenblende/Verkleidung 174
Lenkräder 175
Bertelsbeck Leder Exklusiv 175
Bertelsbeck Holz Exklusiv 1 176
Bertelsbeck Holz Exklusiv 2 177
Original 178
Nardi Lenkräder 179
Naben 180
Mittelkonsole 181
1966-69 181
1970-86 182
1987-93 184
Sitze 185
Sitzbezüge 1966-69 185
Sitzbezüge 1970-77 186
Sitzbezüge 1978-89 187
Sitzbezüge 1990-93 189
Sitzwanne/Polster 190
Türverkleidungen 191
1966-77 191
1978-89 192
1990-93 193
Bodenbeläge 194
Gummimatten 1966-69 194
Gummimatten 1970-79 195
Teppichsatz Innenraum 196
Kofferraumteppiche 197
Fußmatten 198
Kardanabdeckung 199
Dämmmatten 200
Zubehör 201
Autodecke 201
Verdeckpflege 202
Rostschutz 203

Gepäckträger ***204***
Wagenheber ***205***
Ladegeräte ***206***
Ersatzlampen-Box ***207***
Kotflügelschoner ***208***

1	*1171810*	*HARDTOP SUPPORT SPIDER (SET) 1970-85*	*74,79 €*

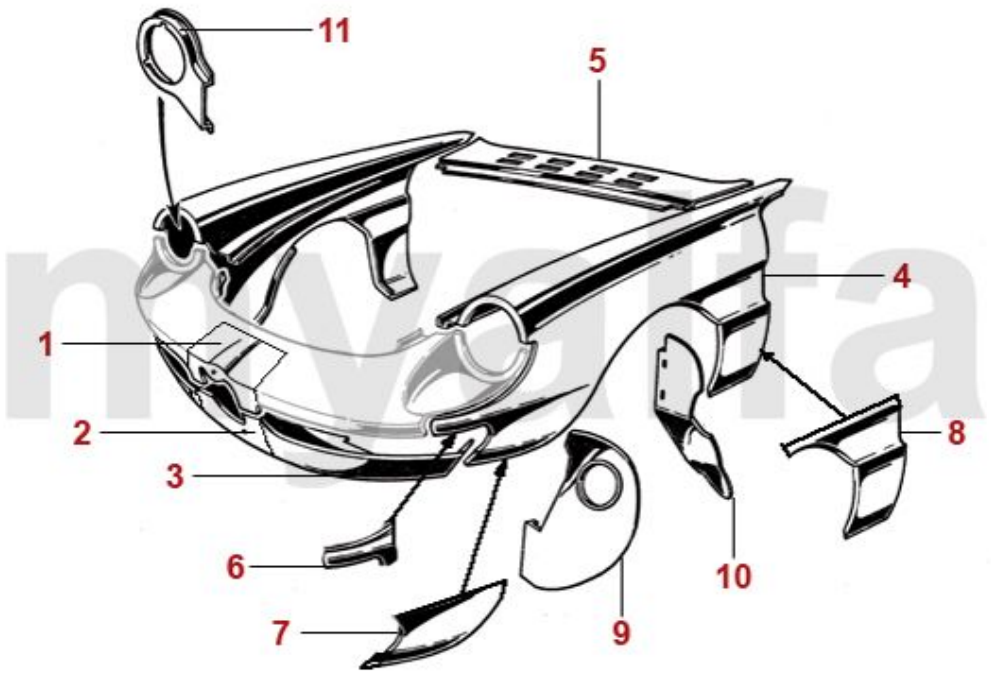

1	1202780	Teilersatz Frontblech Spider Bj.1966-69 oben (eventuell Frontblech Spider 1110400 mitbestellen)	222,69 €
2	1202790	Teilersatz Frontblech Spider Bj.1966-69 unten	Auf Anfrage
3	1112970	Frontblech Spider 1600 Bj.1966-67 unten	293,28 €
3	1112070	Frontblech Spider 1300+1750 Bj.1967-69 unten	310,08 €
4	1120381	Kotflügel Spider Bj.1966-82 links	503,36 €
4	1120382	Kotflügel Spider Bj.1966-82 rechts	503,36 €
5	1190510	Windlaufblech Spider Bj.1966-69 vorne	Auf Anfrage
6	1202271	Teilersatz Kotflügelspitze Spider vorne links	35,00 €
6	1202272	Teilersatz Kotflügelspitze Spider vorne rechts	35,00 €
7	1201341	Teilersatz Kotflügel Spider vorne links	44,12 €
7	1201342	Teilersatz Kotflügel Spider vorne rechts	44,12 €
8	1201161	Teilersatz Kotflügel Spider hinten links	62,94 €
8	1201162	Teilersatz Kotflügel Spider hinten rechts	62,94 €
9	1192891	Schottblech Spider Bj. 1966-89 Alu vorne links	58,74 €
9	1192892	Schottblech Spider Bj. 1966-89 Alu vorne rechts	58,74 €
10	1192901	Schottblech Spider Bj. 1966-89 Alu hinten links	46,18 €
10	1192902	Schottblech Spider Bj. 1966-89 Alu hinten rechts	46,18 €
11	1110391	Halter Scheinwerfer Spider links	74,79 €
11	1110392	Halter Scheinwerfer Spider rechts	74,79 €

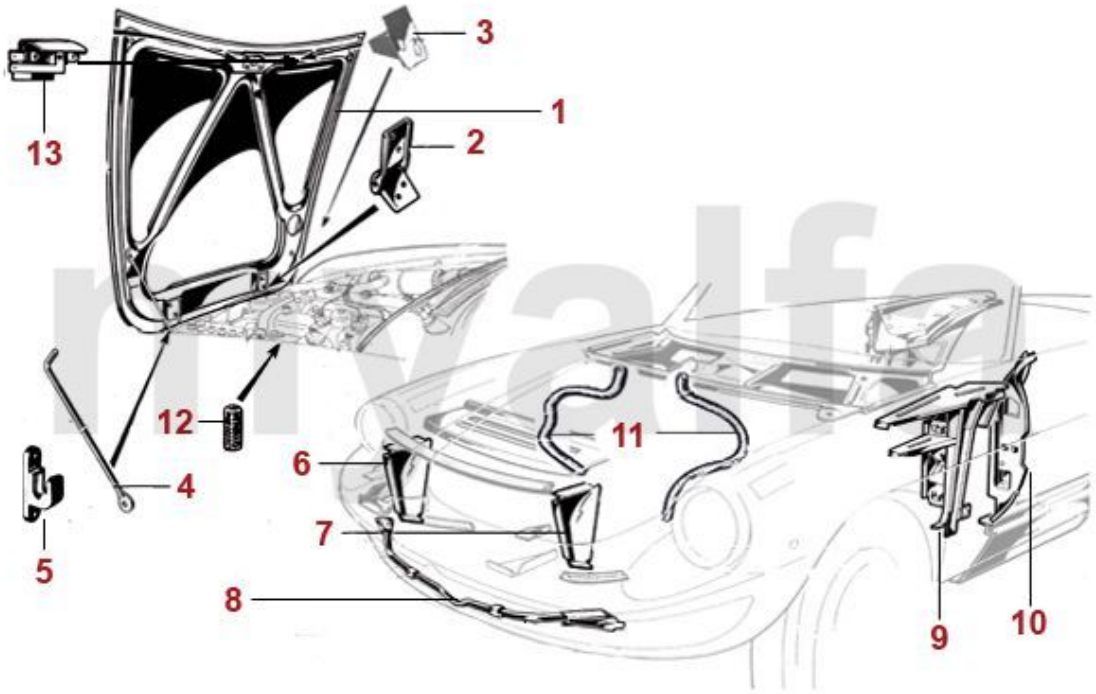

1	1130490	Motorhaube Spider	567,23 €
2	1130500	Motorhaubenscharnier Spider	45,80 €
3	1372410	Halter Motorhaubenscharnier Spider	21,43 €
4	1192430	Motorhaubenaufsteller Spider	37,81 €
5	1371900	Haubenstockhalter 105/115	8,32 €
6	1190552	Luftleitblech Spider Bj.1966-82 seitlich rechts	30,25 €
7	1190551	Luftleitblech Spider Bj.1966-82 seitlich links	30,25 €
8	1310490	Stoßstangenhalter Spider Bj.1966-69 vorne	284,87 €
9	1191111	A-Säule Spider links	335,29 €
9	1191112	A-Säule Spider rechts	335,29 €
10	1191122	A-Säulenblech Spider rechts Tür	190,76 €
10	1191121	A-Säulenblech Spider links Tür	190,76 €
11	1191500	Spiralschlauch Wasserablauf grau	18,91 €
12	1630560	Anschlaggummi Motorhaube (Satz) GT Bertone / Spider	10,00 €
13	1570140	Leuchte Motorraum/Kofferraum/ Handschuhfach	14,20 €

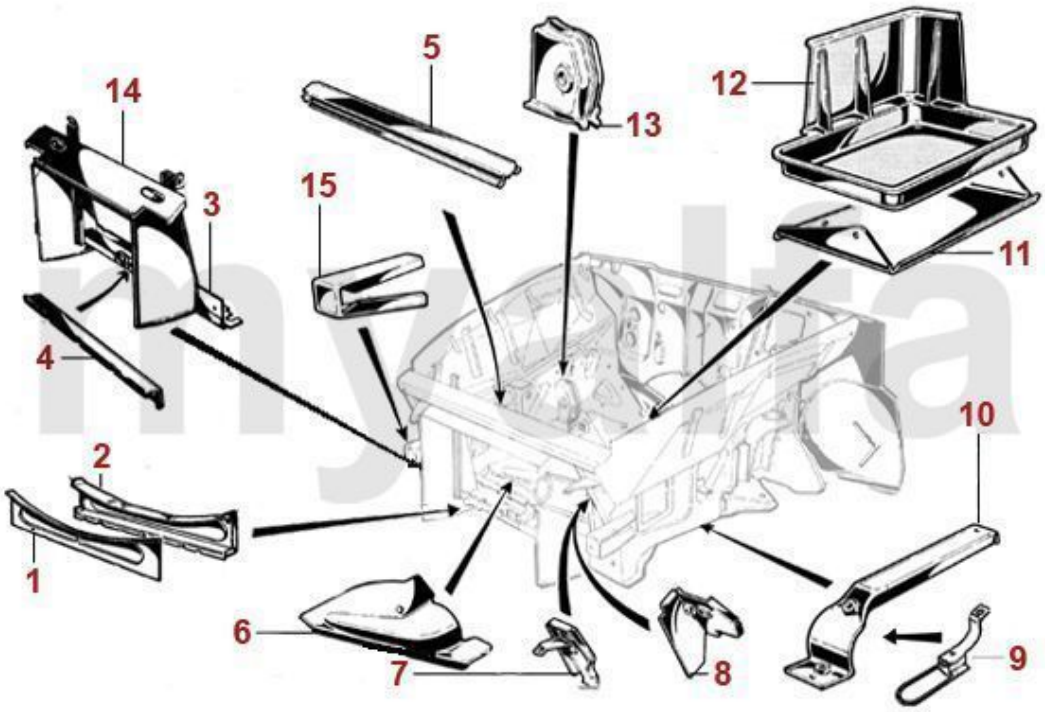

1	1110580	Kühlertraverse Bj.1963-68 unten vorne	54,62 €
2	1110590	Kühlertraverse Bj.1963-68 unten hinten	100,00 €
3	1112210	Kühlertraverse Bj.1968-93 unten vorne	46,22 €
4	1110600	Kühlertraverse Bj.1968-93 unten hinten	54,62 €
5	1112240	Traverse Spider oben	54,62 €
6	1190661	Verbindungsblech Querträger links	91,60 €
6	1190662	Verbindungsblech Querträger rechts	91,60 €
7	1190641	Abschlussblech vorne links	39,08 €
7	1190642	Abschlussblech vorne rechts	39,08 €
8	1190652	Abschlussblech hinten rechts	54,65 €
8	1190651	Abschlussblech hinten links	54,65 €
9	1311050	Abschleppöse vorne	58,74 €
10	1191551	Verbindungsblech Motorseitenwand links	33,53 €
10	1191552	Verbindungsblech Motorseitenwand rechts	33,53 €
11	1190690	Halteblech Batterie	38,07 €
12	1191270	Batterieschale Metall 1.Serie	108,82 €
13	5410680	Aufnahme Querlenker oben	66,30 €
14	1190540	Kühlerkasten Spider	239,50 €
15	1310670	Aufnahme Stoßstangenhalter Spider Bj.1966-82	37,73 €

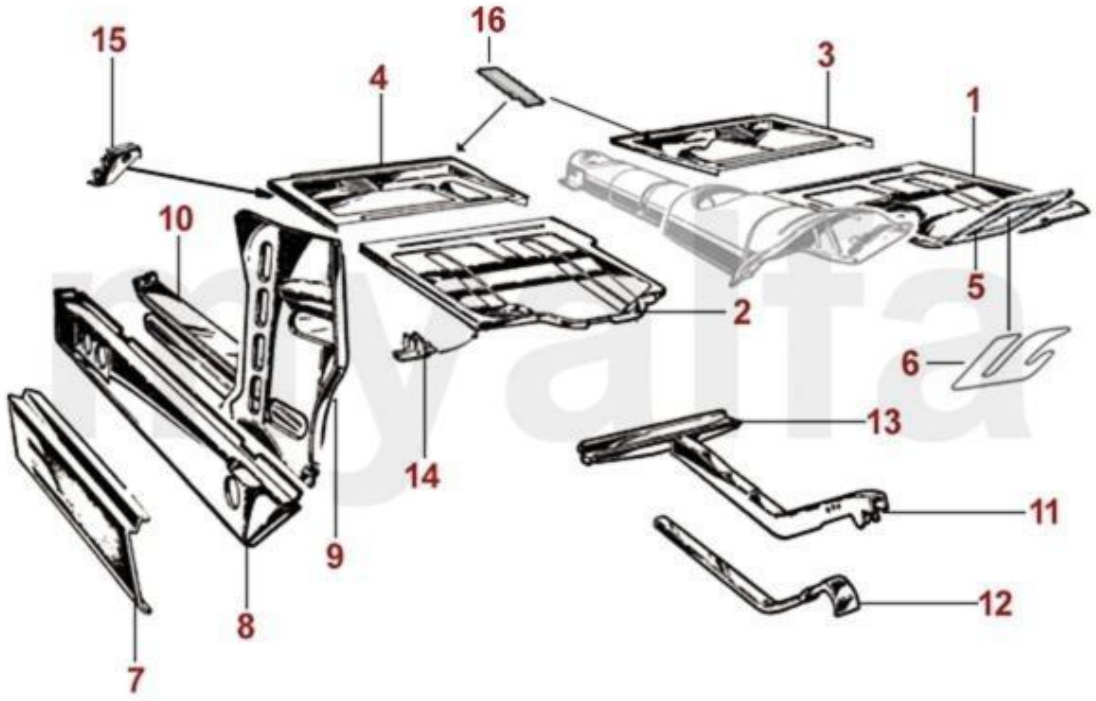

1	1162291	Bodenblech vorne links - 105 stehende Pedale	158,82 €
2	1162012	Bodenblech vorne rechts - 105/115 Linkslenker	150,42 €
3	1162421	Bodenblech hinten links - 105 Spider Bj.1966-69	210,00 €
4	1162422	Bodenblech hinten rechts - 105 Spider Bj.1966-69	210,00 €
5	1162280	Halterahmen Pedalbox stehende Pedale	50,42 €
6	1193060	Pedalblech steh. Pedalerie Rundheck Spider Bj. 1966-69	66,39 €
7	1160701	Außenschweller Spider links	57,98 €
7	1160702	Außenschweller Spider rechts	57,98 €
8	1160731	Mittelschweller Spider links	167,23 €
8	1160732	Mittelschweller Spider rechts	167,23 €
9	1190742	A-Säulenblech Spider innen rechts	83,19 €
9	1190741	A-Säulenblech Spider innen links	83,19 €
10	1160761	Innenschweller Spider links	209,24 €
10	1160762	Innenschweller Spider rechts	209,24 €
11	1160812	Längsträger vorne rechts	121,85 €
11	1160741	Längsträger Bj.1962-68, stehende Pedale, mechanische Kupplung, vorne links	142,02 €
11	1160751	Längsträger Bj.1968-70, stehende Pedale hydraulische Kupplung, vorne links	150,42 €
12	1160822	Abdeckung Längsträger vorne rechts	93,61 €
12	1160021	Abdeckung Längsträger Bj.1962-70 vorne links	93,61 €
13	1191591	Querträger Bodenblech links	133,61 €
13	1191592	Querträger Bodenblech rechts	133,61 €
14	1160770	Wagenheberaufnahme vorne	31,01 €
15	1160780	Wagenheberaufnahme Giulia / Spider Bj. 1966-86 hinten	47,82 €
16	1705020	Sitzschienenaufnahme Spider Bj.1966-69	43,70 €

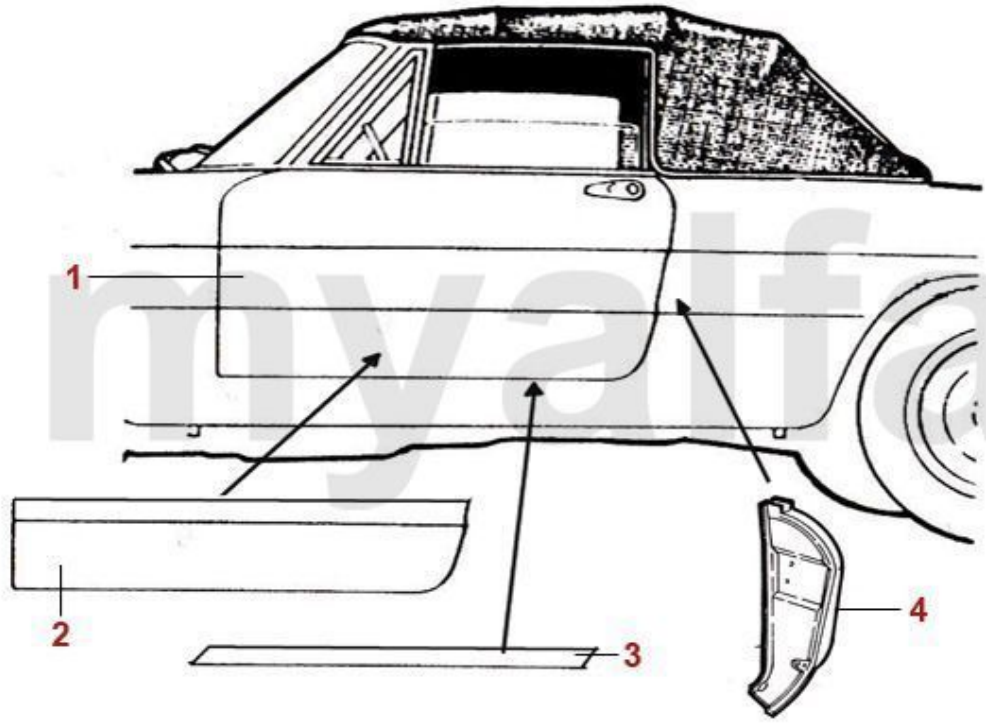

1	1132951	Türaußenhaut Spider Bj.1966-78 links Bügeltürgriff	276,47 €
1	1132952	Türaußenhaut Spider Bj.1966-78 rechts Bügeltürgriff	276,47 €
1	1132801	Tür Spider Bj.1966-69 links	638,57 €
1	1132802	Tür Spider Bj.1966-69 rechts	638,57 €
2	1201801	Teilersatz Türaußenhaut Spider unten links	74,79 €
2	1201802	Teilersatz Türaußenhaut Spider unten rechts	74,79 €
3	1201101	Teilersatz Türboden Spider links	Auf Anfrage
3	1201102	Teilersatz Türboden Spider rechts	Auf Anfrage
4	1151131	B-Säule Spider links	264,71 €
4	1151132	B-Säule Spider rechts	264,71 €

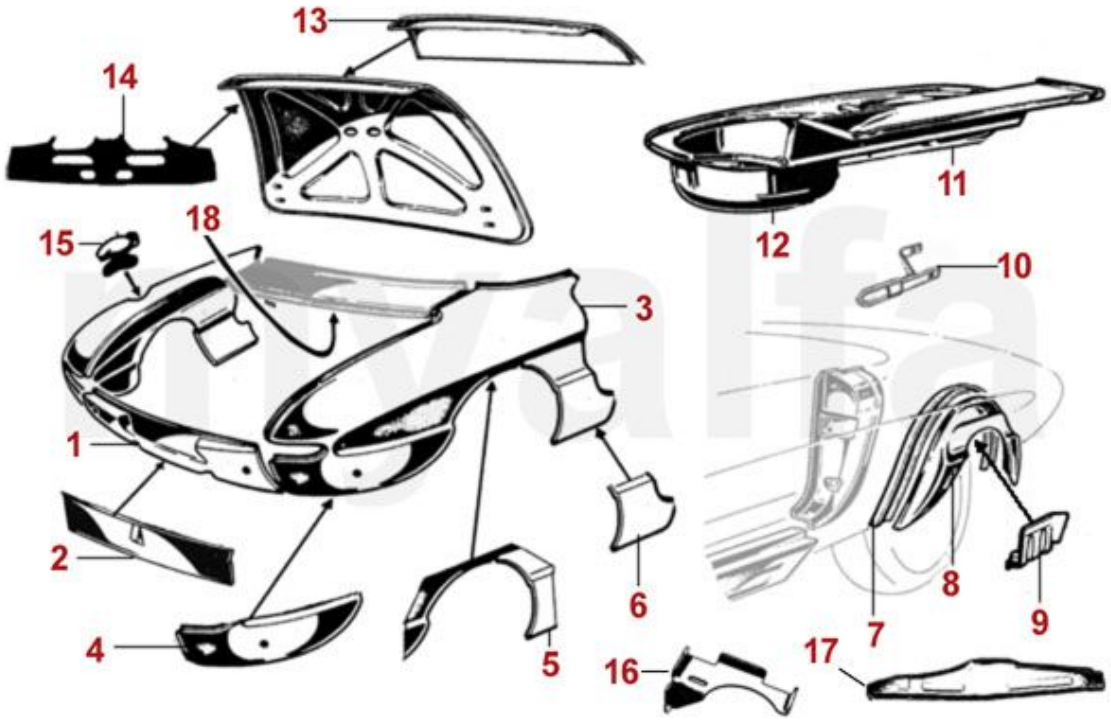

1	1152440	Heckblech Spider Bj.1966-69 außen	361,26 €
2	1152820	Heckblech Spider Bj.1966-69 unten innen	150,42 €
3	1141722	Seitenteil Spider Bj.1966-69 rechts	1.192,44 €
3	1141721	Seitenteil Spider Bj.1966-69 links	1.192,44 €
4	1201411	Teilersatz Seitenteil Spider Bj.1966-69 hinten links	150,34 €
4	1201412	Teilersatz Seitenteil Spider Bj.1966-69 hinten rechts	150,34 €
5	1200921	Teilersatz Radlauf Spider hinten links	43,28 €
5	1200922	Teilersatz Radlauf Spider hinten rechts	43,28 €
6	1201351	Teilersatz Seitenteil Spider vorne links	48,32 €
6	1201352	Teilersatz Seitenteil Spider vorne rechts	48,32 €
7	1160961	Radhaus Spider mitte links	Auf Anfrage
7	1160962	Radhaus Spider mitte rechts	Auf Anfrage
8	1162841	Radhaus Spider außen links (für Bj.1966-89 anpassen)	142,02 €
8	1162842	Radhaus Spider außen rechts (für Bj.1966-89 anpassen)	142,02 €
9	1191691	Fangbandbefestigung links	56,72 €
9	1191692	Fangbandbefestigung rechts	56,72 €
10	1310060	Abschleppöse Giulia / GT Bertone / Spider hinten	58,74 €
11	1161040	Kofferraumboden Spider Bj.1966-69	319,24 €
12	1160180	Reserveradwanne Restaurationsqualität	142,02 €
13	1202180	Teilersatz Kofferraumdeckel Spider Bj.1966-69 außen	218,40 €
14	1202190	Teilersatz Kofferraumdeckel Spider Bj.1966-69 innen	310,84 €
15	1170911	Tankklappe Spider	Auf Anfrage
16	1164230	Auspuffaufhängung am Kofferraumboden	15,97 €
17	1164240	Versteifungsblech Kofferraumboden	54,62 €
18	1192580	Drehstab Kofferraumdeckel (Satz), Spider Bj.1966-69	83,19 €

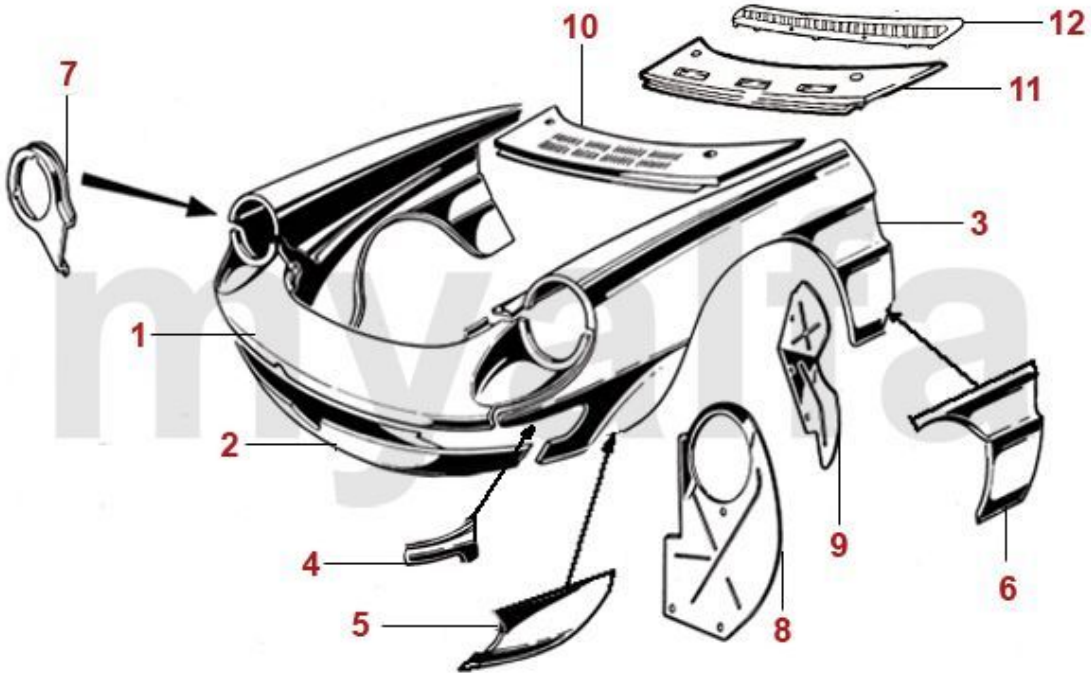

1	1110400	Frontblech Spider Bj.1970-82 oben	200,84 €
2	1110410	Frontblech Spider Bj.1970-82 unten	92,02 €
3	1120381	Kotflügel Spider Bj.1966-82 links	503,36 €
3	1120382	Kotflügel Spider Bj.1966-82 rechts	503,36 €
4	1202271	Teilersatz Kotflügelspitze Spider vorne links	35,00 €
4	1202272	Teilersatz Kotflügelspitze Spider vorne rechts	35,00 €
5	1201341	Teilersatz Kotflügel Spider vorne links	44,12 €
5	1201342	Teilersatz Kotflügel Spider vorne rechts	44,12 €
6	1201161	Teilersatz Kotflügel Spider hinten links	62,94 €
6	1201162	Teilersatz Kotflügel Spider hinten rechts	62,94 €
7	1110391	Halter Scheinwerfer Spider links	74,79 €
7	1110392	Halter Scheinwerfer Spider rechts	74,79 €
8	1192891	Schottblech Spider Bj. 1966-89 Alu vorne links	58,74 €
8	1192892	Schottblech Spider Bj. 1966-89 Alu vorne rechts	58,74 €
9	1192901	Schottblech Spider Bj. 1966-89 Alu hinten links	46,18 €
9	1192902	Schottblech Spider Bj. 1966-89 Alu hinten rechts	46,18 €
10	1190520	Windlaufblech Spider Bj.1970-80 vorne	Auf Anfrage
11	1190530	Windlaufblech Spider Bj.1981-93 vorne	184,03 €

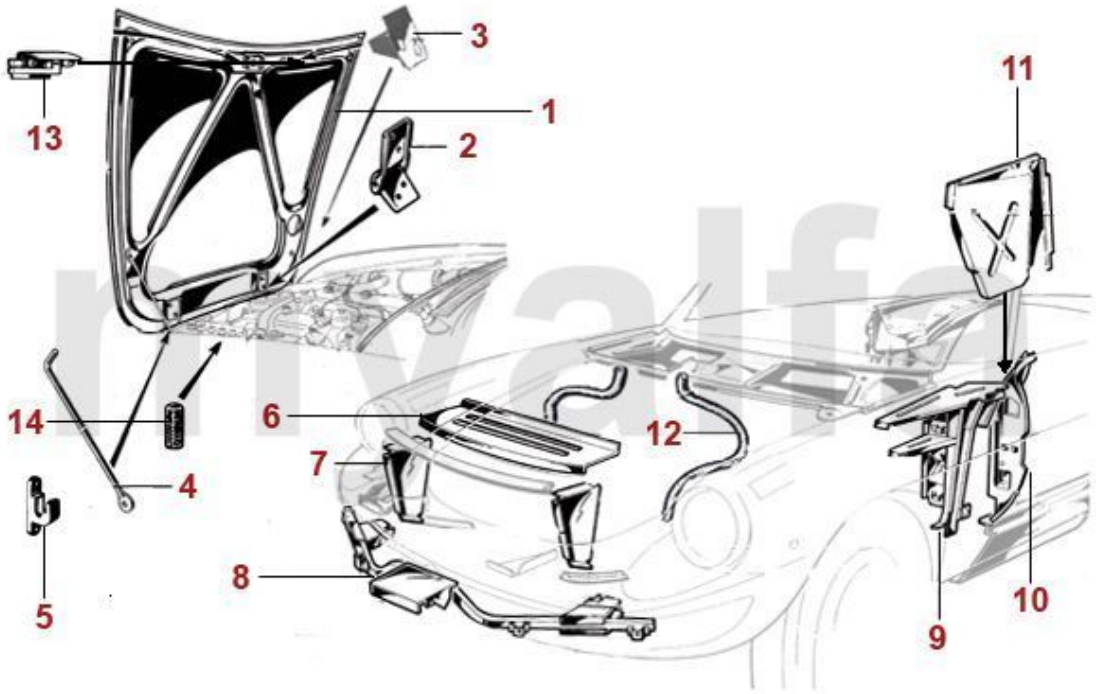

1	1130490	Motorhaube Spider	567,23 €
2	1130500	Motorhaubenscharnier Spider	45,80 €
3	1372410	Halter Motorhaubenscharnier Spider	21,43 €
4	1192430	Motorhaubenaufsteller Spider	37,81 €
5	1371900	Haubenstockhalter 105/115	8,32 €
6	1190560	Luftleitblech Spider Bj.1966-82 oben	67,14 €
7	1190551	Luftleitblech Spider Bj.1966-82 seitlich links	30,25 €
7	1190552	Luftleitblech Spider Bj.1966-82 seitlich rechts	30,25 €
8	1310480	Stoßstangenhalter Spider Bj.1970-82 vorne	167,23 €
9	1191111	A-Säule Spider links	335,29 €
9	1191112	A-Säule Spider rechts	335,29 €
10	1191122	A-Säulenblech Spider rechts Tür	190,76 €
10	1191121	A-Säulenblech Spider links Tür	190,76 €
11	1191301	Verkleidungsblech A-Säule Spider innen links	Auf Anfrage
11	1191302	Verkleidungsblech A-Säule Spider innen rechts	Auf Anfrage
12	1191500	Spiralschlauch Wasserablauf grau	18,91 €
12	1191160	Wasserablaufschlauch Spider Bj.1970-93	16,05 €
13	1570140	Leuchte Motorraum/Kofferraum/ Handschuhfach	14,20 €
14	1630560	Anschlaggummi Motorhaube (Satz) GT Bertone / Spider	10,00 €

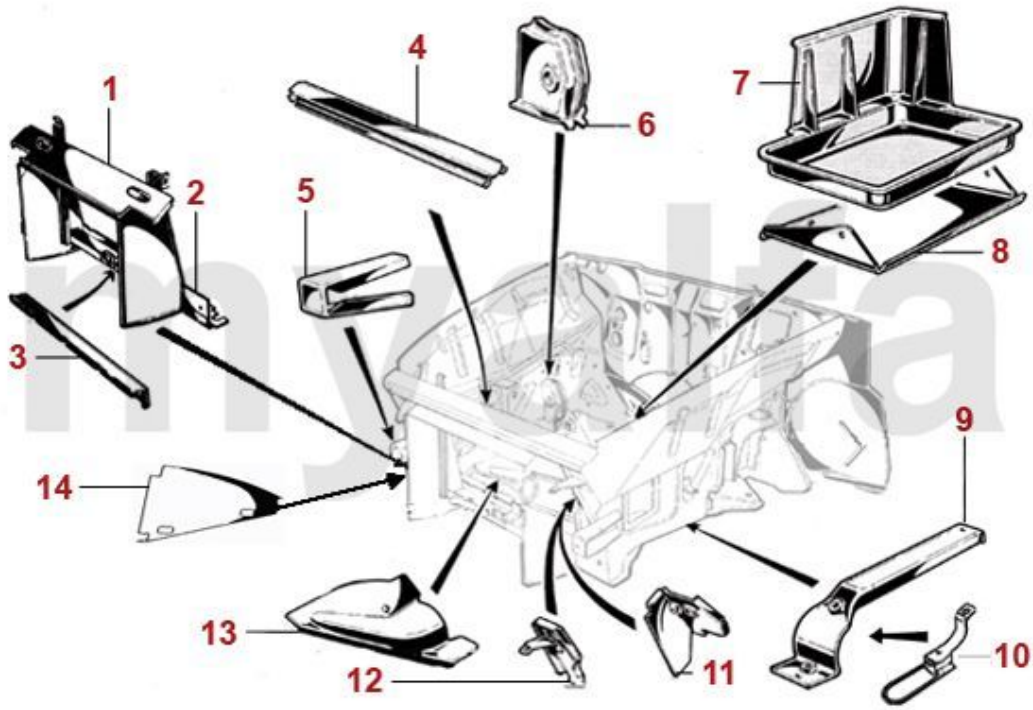

1	1190540	Kühlerkasten Spider	239,50 €
2	1112210	Kühlertraverse Bj.1968-93 unten vorne	46,22 €
3	1110600	Kühlertraverse Bj.1968-93 unten hinten	54,62 €
4	1112240	Traverse Spider oben	54,62 €
5	1310670	Aufnahme Stoßstangenhalter Spider Bj.1966-82	37,73 €
6	5410680	Aufnahme Querlenker oben	66,30 €
7	1190250	Batterieschale Plastik Vergaserfahrzeuge	30,67 €
8	1190690	Halteblech Batterie	38,07 €
9	1191551	Verbindungsblech Motorseitenwand links	33,53 €
9	1191552	Verbindungsblech Motorseitenwand rechts	33,53 €
10	1311050	Abschleppöse vorne	58,74 €
11	1190652	Abschlussblech hinten rechts	54,65 €
11	1190651	Abschlussblech hinten links	54,65 €
12	1190641	Abschlussblech vorne links	39,08 €
12	1190642	Abschlussblech vorne rechts	39,08 €
13	1190661	Verbindungsblech Querträger links	91,60 €
13	1190662	Verbindungsblech Querträger rechts	91,60 €
14	1192871	Halter Schottblech Spider Bj.1966-82 vorne links	40,25 €
14	1192872	Halter Schottblech Spider Bj.1966-82 vorne rechts	40,25 €

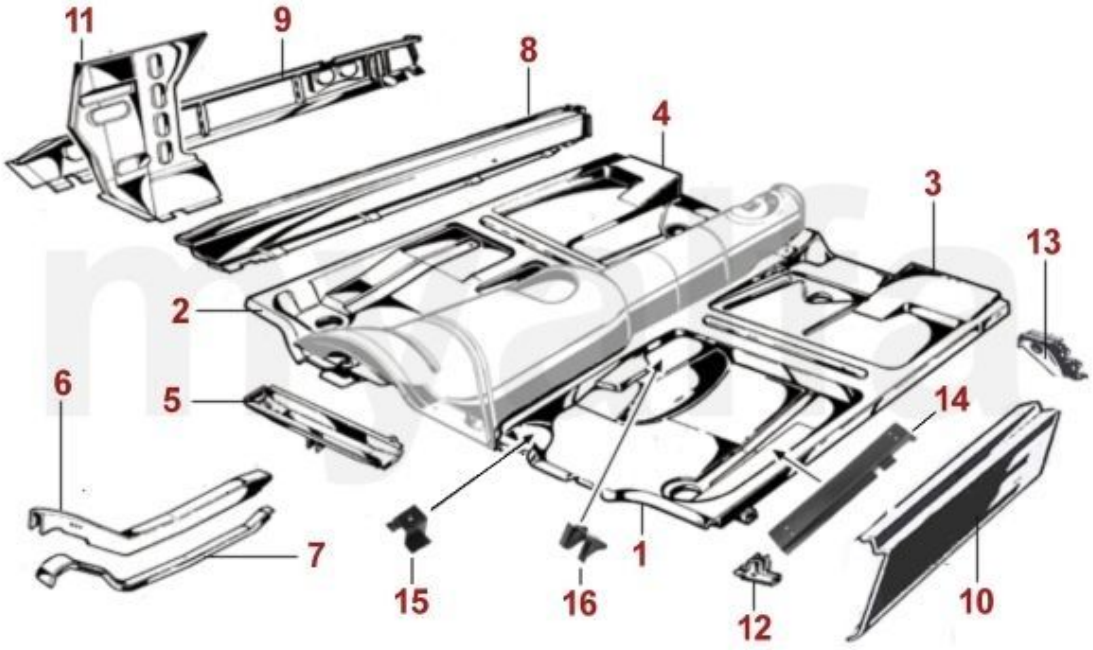

1	1162011	Bodenblech vorne links - 105/115 hängende Pedale	150,42 €
1	1160801	Bodenblech einteilig links - 105/115 Spider Bj.1970-93	133,61 €
2	1162012	Bodenblech vorne rechts - 105/115 Linkslenker	150,42 €
2	1160802	Bodenblech einteilig rechts - 105/115 Spider Bj.1970-93	133,61 €
3	1160841	Bodenblech hinten links - 105/115 Spider Bj.1970-93	167,98 €
4	1160842	Bodenblech Spider Bj.1970-93 hinten rechts	167,98 €
5	1191591	Querträger Bodenblech links	133,61 €
5	1191592	Querträger Bodenblech rechts	133,61 €
6	1160811	Längsträger vorne ab Bj.1970, hängende Pedale, links	121,85 €
6	1160812	Längsträger vorne rechts	121,85 €
6	1160751	Längsträger Bj.1968-70, stehende Pedale hydraulische Kupplung, vorne links	150,42 €
7	1160821	Abdeckung Längsträger Bj.1970-93 vorne links	93,61 €
7	1160822	Abdeckung Längsträger vorne rechts	93,61 €
8	1160761	Innenschweller Spider links	209,24 €
8	1160762	Innenschweller Spider rechts	209,24 €
9	1160731	Mittelschweller Spider links	167,23 €
9	1160732	Mittelschweller Spider rechts	167,23 €
10	1160701	Außenschweller Spider links	57,98 €
10	1160702	Außenschweller Spider rechts	57,98 €
11	1190742	A-Säulenblech Spider innen rechts	83,19 €
11	1190741	A-Säulenblech Spider innen links	83,19 €
12	1160770	Wagenheberaufnahme vorne	31,01 €
13	1160780	Wagenheberaufnahme Giulia / Spider Bj. 1966-86 hinten	47,82 €
14	1705040	Sitzschienenaufnahme Spider Bj.1970-93, schwellerseitig	48,72 €
15	1705080	Sitzschienenaufnahme Spider vorne innen, links oder rechts	26,47 €
16	1705030	Sitzschienenaufnahme Spider Bj.1970-93, kardantunnelseitig hinten	26,47 €

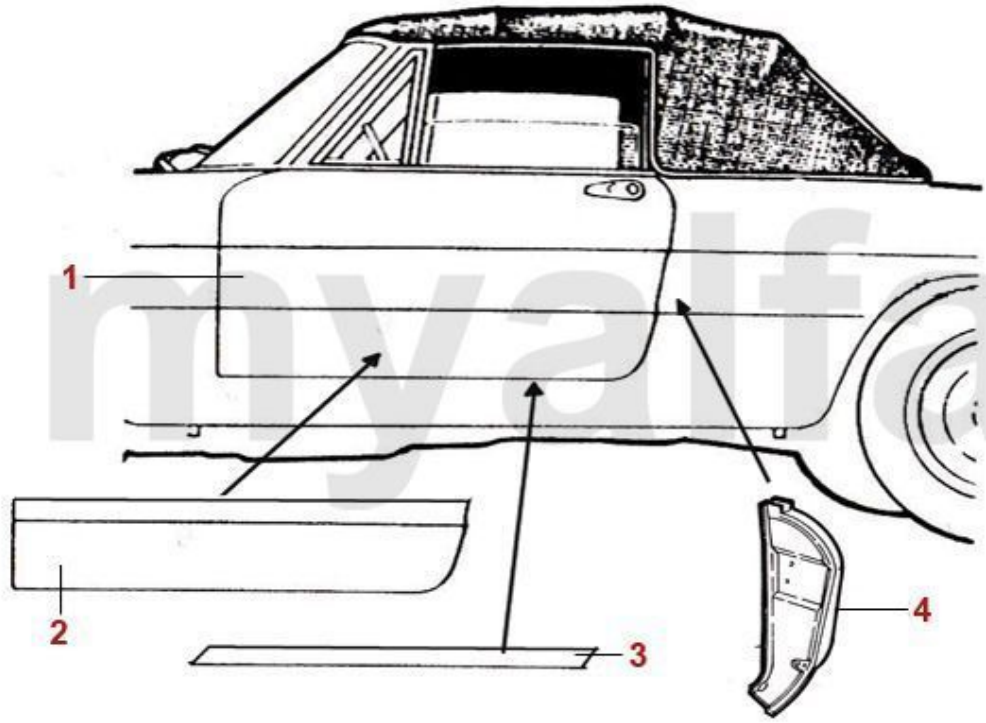

1	1131081	Tür Spider Bj.1970-93, 1750-2000 / Bj.1979-93, 1600 links	588,15 €
1	1131082	Tür Spider Bj.1970-93, 1750-2000 / Bj.1979-93, 1600 rechts	588,15 €
1	1132951	Türaußenhaut Spider Bj.1966-78 links Bügeltürgriff	276,47 €
1	1132952	Türaußenhaut Spider Bj.1966-78 rechts Bügeltürgriff	276,47 €
1	1132961	Türaußenhaut Spider Bj.1970-93 links versenkter Türgriff	226,05 €
1	1132962	Türaußenhaut Spider Bj.1970-93 rechts versenkter Türgriff	226,05 €
1	1131091	Tür Spider Bj.1970-78, 1300-1600 links	587,40 €
1	1131092	Tür Spider Bj.1970-78, 1300-1600 rechts	587,40 €
2	1201801	Teilersatz Türaußenhaut Spider unten links	74,79 €
2	1201802	Teilersatz Türaußenhaut Spider unten rechts	74,79 €
3	1201101	Teilersatz Türboden Spider links	Auf Anfrage
3	1201102	Teilersatz Türboden Spider rechts	Auf Anfrage
4	1151131	B-Säule Spider links	264,71 €
4	1151132	B-Säule Spider rechts	264,71 €

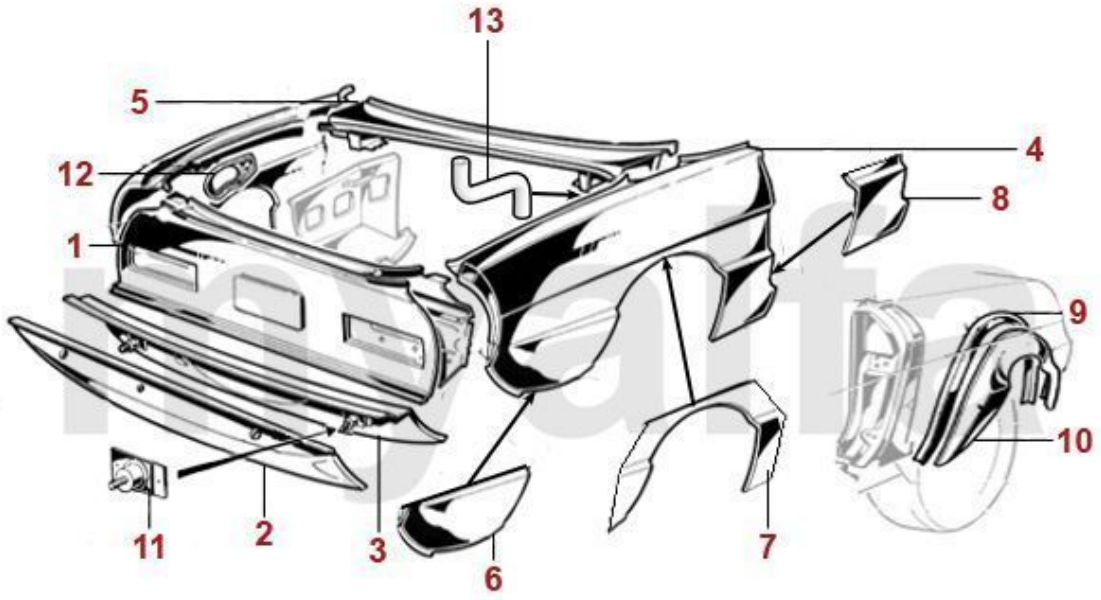

1	1150990	Heckblech Spider Bj.1970-82 oben	335,29 €
2	1151000	Heckblech Spider Bj.1970-82 unten außen	88,74 €
3	1151010	Heckblech Spider Bj.1983-93 unten innen	108,40 €
4	1140881	Seitenteil Spider Bj.1970-82 links	607,48 €
4	1140882	Seitenteil Spider Bj.1970-82 rechts	607,48 €
5	1191450	Windlaufblech Spider Bj. 1970-93 hinten	243,70 €
6	1201362	Teilersatz Seitenteil Spider Bj.1970-89 hinten rechts	58,74 €
6	1201361	Teilersatz Seitenteil Spider Bj.1970-89 hinten links	58,74 €
7	1200921	Teilersatz Radlauf Spider hinten links	43,28 €
7	1200922	Teilersatz Radlauf Spider hinten rechts	43,28 €
8	1201351	Teilersatz Seitenteil Spider vorne links	48,32 €
8	1201352	Teilersatz Seitenteil Spider vorne rechts	48,32 €
9	1160961	Radhaus Spider mitte links	Auf Anfrage
9	1160962	Radhaus Spider mitte rechts	Auf Anfrage
10	1162841	Radhaus Spider außen links (für Bj.1966-89 anpassen)	142,02 €
10	1162842	Radhaus Spider außen rechts (für Bj.1966-89 anpassen)	142,02 €
11	1311020	Stoßstangenhalter Spider Bj.1970-82 hinten	24,79 €
12	1170901	Rahmen Tankklappe Spider innen	Auf Anfrage
13	1191240	Wasserablaufschlauch Kofferraum / Mittelschweller	7,48 €
14	1164230	Auspuffaufhängung am Kofferraumboden	15,97 €
15	1164240	Versteifungsblech Kofferraumboden	54,62 €

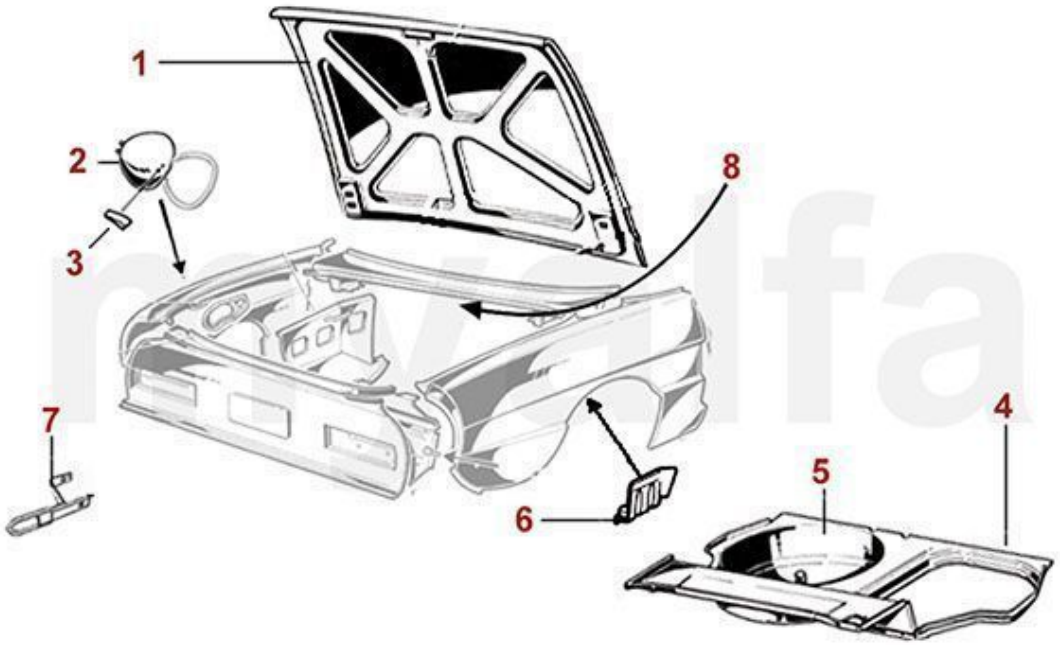

1	1131030	Kofferraumdeckel Spider Bj.1970-82	584,03 €
2	1170911	Tankklappe Spider	Auf Anfrage
3	1170700	Griff Tankklappe Spider	14,20 €
4	1162830	Kofferraumboden Spider Bj.1970-93	310,84 €
5	1160180	Reserveradwanne Restaurationsqualität	142,02 €
6	1191691	Fangbandbefestigung links	56,72 €
6	1191692	Fangbandbefestigung rechts	56,72 €
7	1310060	Abschleppöse Giulia / GT Bertone / Spider hinten	58,74 €
8	1192510	Drehstab Kofferraumdeckel (Satz), Spider Bj.1970-93	83,19 €

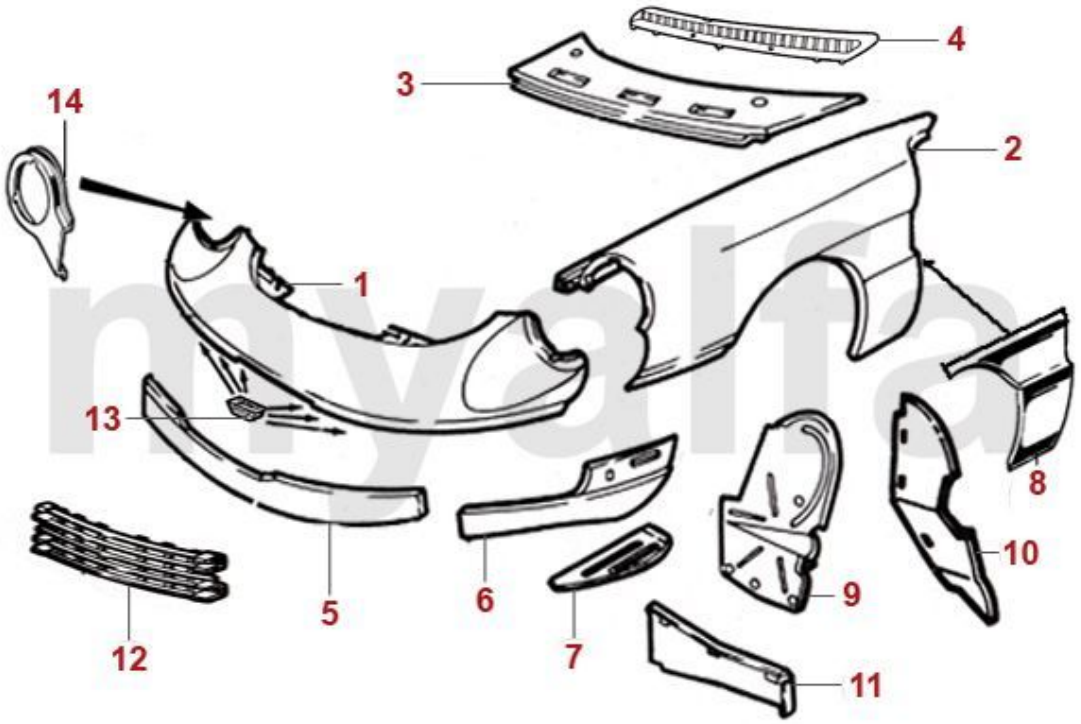

1	1111210	Frontblech Spider Bj.1983-89 oben	200,84 €
2	1121201	Kotflügel Spider Bj.1983-93 links	494,96 €
2	1121202	Kotflügel Spider Bj.1983-93 rechts	494,96 €
3	1190530	Windlaufblech Spider Bj.1981-93 vorne	184,03 €
5	1111220	Frontblech Spider Bj.1983-89 unten mitte	70,59 €
6	1111231	Frontblech Spider Bj.1983-89 unten links	65,13 €
6	1111232	Frontblech Spider Bj.1983-89 unten rechts	65,13 €
7	1191571	Verbindungsblech Frontblech Spider Bj.1983-93 unten links	23,11 €
7	1191572	Verbindungsblech Frontblech Spider Bj.1983-93 unten rechts	21,17 €
8	1201161	Teilersatz Kotflügel Spider hinten links	62,94 €
8	1201162	Teilersatz Kotflügel Spider hinten rechts	62,94 €
9	1191172	Schottblech Spider Bj.1983-89 vorne rechts	91,60 €
9	1191171	Schottblech Spider Bj.1983-89 vorne links	91,60 €
10	1192901	Schottblech Spider Bj. 1966-89 Alu hinten links	46,18 €
10	1192902	Schottblech Spider Bj. 1966-89 Alu hinten rechts	46,18 €
11	1192131	Verbindungsblech Spider Bj.1983-93 links	50,00 €
11	1192132	Verbindungsblech Spider Bj.1983-93 rechts	50,00 €
12	1191900	Gitter Lufteinlass Spider Bj.1983-93	Auf Anfrage
13	1371260	Abstandshalter (3 Stk.) Spider Bj.1983-93 Frontblech / Stoßstange	7,48 €
14	1110391	Halter Scheinwerfer Spider links	74,79 €
14	1110392	Halter Scheinwerfer Spider rechts	74,79 €

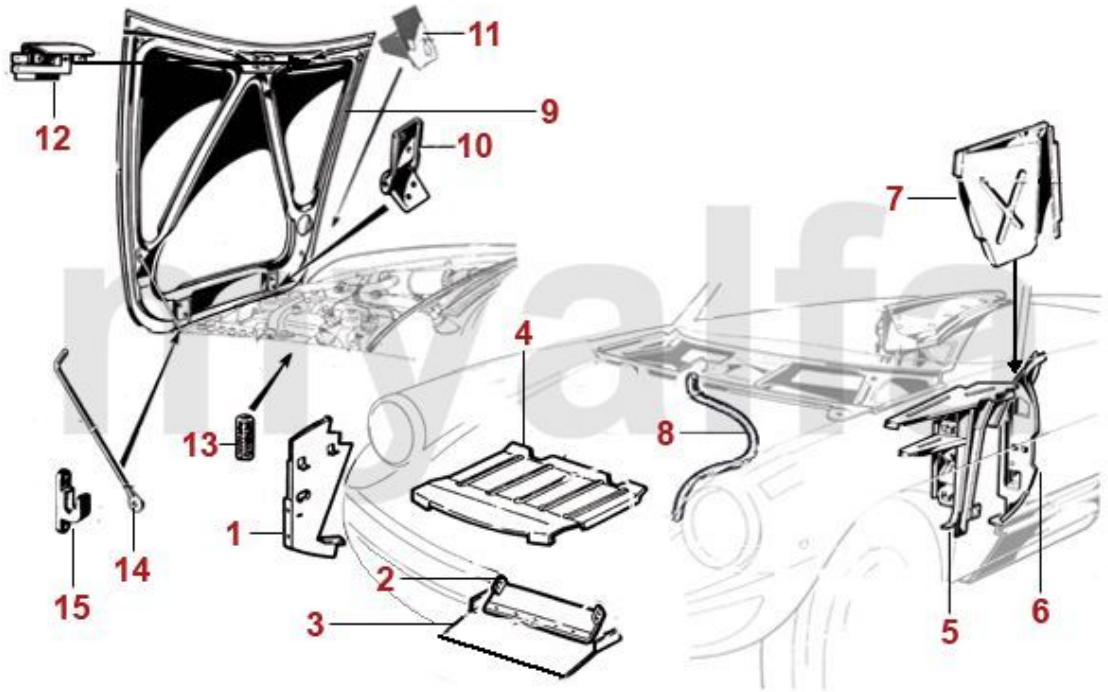

1	1191861	Luftleitblech Spider Spider Bj.1983-89 links	33,61 €
1	1191862	Luftleitblech Spider Spider Bj.1983-89 rechts	33,61 €
2	1191880	Luftleitblech Spider Spider Bj.1983-89 unten klein	25,13 €
3	1111890	Luftleitblech Spider Bj.1983-89 unten groß	48,31 €
4	1191870	Luftleitblech Spider Spider Bj.1983-89 oben	74,79 €
5	1191111	A-Säule Spider links	335,29 €
5	1191112	A-Säule Spider rechts	335,29 €
6	1191122	A-Säulenblech Spider rechts Tür	190,76 €
6	1191121	A-Säulenblech Spider links Tür	190,76 €
7	1191301	Verkleidungsblech A-Säule Spider innen links	Auf Anfrage
7	1191302	Verkleidungsblech A-Säule Spider innen rechts	Auf Anfrage
8	1191500	Spiralschlauch Wasserablauf grau	18,91 €
8	1191160	Wasserablaufschlauch Spider Bj.1970-93	16,05 €
9	1130490	Motorhaube Spider	567,23 €
10	1130500	Motorhaubenscharnier Spider	45,80 €
11	1372410	Halter Motorhaubenscharnier Spider	21,43 €
12	1570140	Leuchte Motorraum/Kofferraum/ Handschuhfach	14,20 €
13	1630560	Anschlaggummi Motorhaube (Satz) GT Bertone / Spider	10,00 €
14	1192430	Motorhaubenaufsteller Spider	37,81 €
15	1371900	Haubenstockhalter 105/115	8,32 €

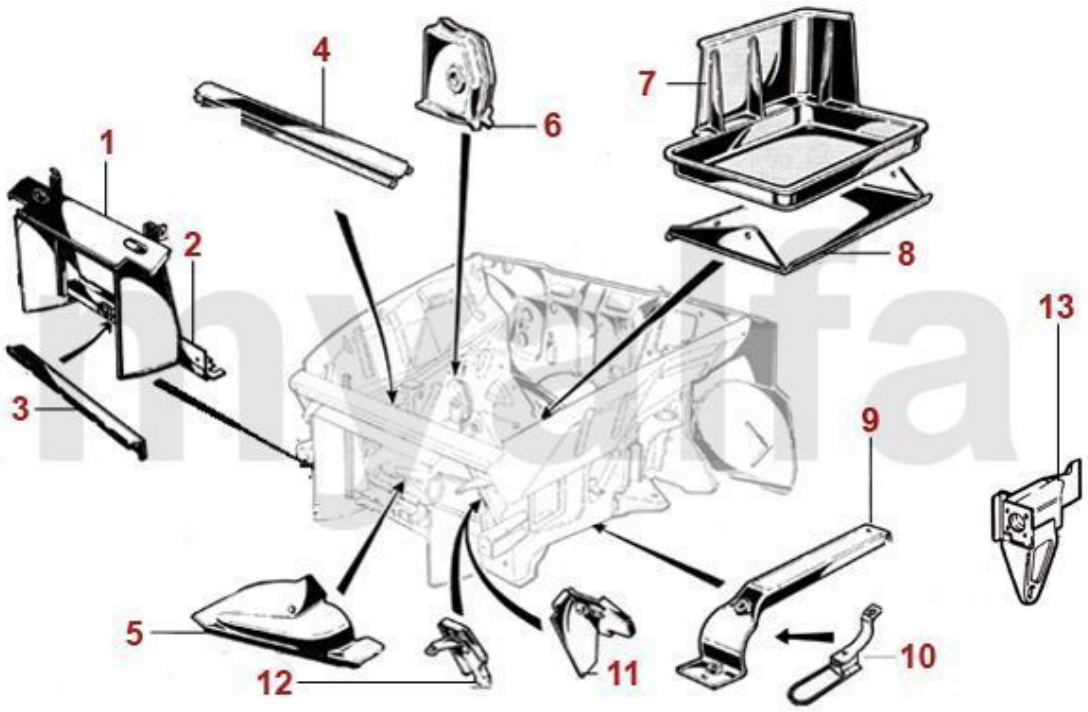

1	1190540	Kühlerkasten Spider	239,50 €
2	1112210	Kühlertraverse Bj.1968-93 unten vorne	46,22 €
3	1110600	Kühlertraverse Bj.1968-93 unten hinten	54,62 €
4	1112240	Traverse Spider oben	54,62 €
5	1190661	Verbindungsblech Querträger links	91,60 €
5	1190662	Verbindungsblech Querträger rechts	91,60 €
6	5410680	Aufnahme Querlenker oben	66,30 €
7	1190250	Batterieschale Plastik Vergaserfahrzeuge	30,67 €
8	1190690	Halteblech Batterie	38,07 €
9	1191551	Verbindungsblech Motorseitenwand links	33,53 €
9	1191552	Verbindungsblech Motorseitenwand rechts	33,53 €
10	1311050	Abschleppöse vorne	58,74 €
11	1190652	Abschlussblech hinten rechts	54,65 €
11	1190651	Abschlussblech hinten links	54,65 €
12	1190641	Abschlussblech vorne links	39,08 €
12	1190642	Abschlussblech vorne rechts	39,08 €
13	1311851	Stoßstangenhalter Spider Bj.1983-93 vorne links	Auf Anfrage
13	1311852	Stoßstangenhalter Spider Bj.1983-93 vorne rechts	Auf Anfrage

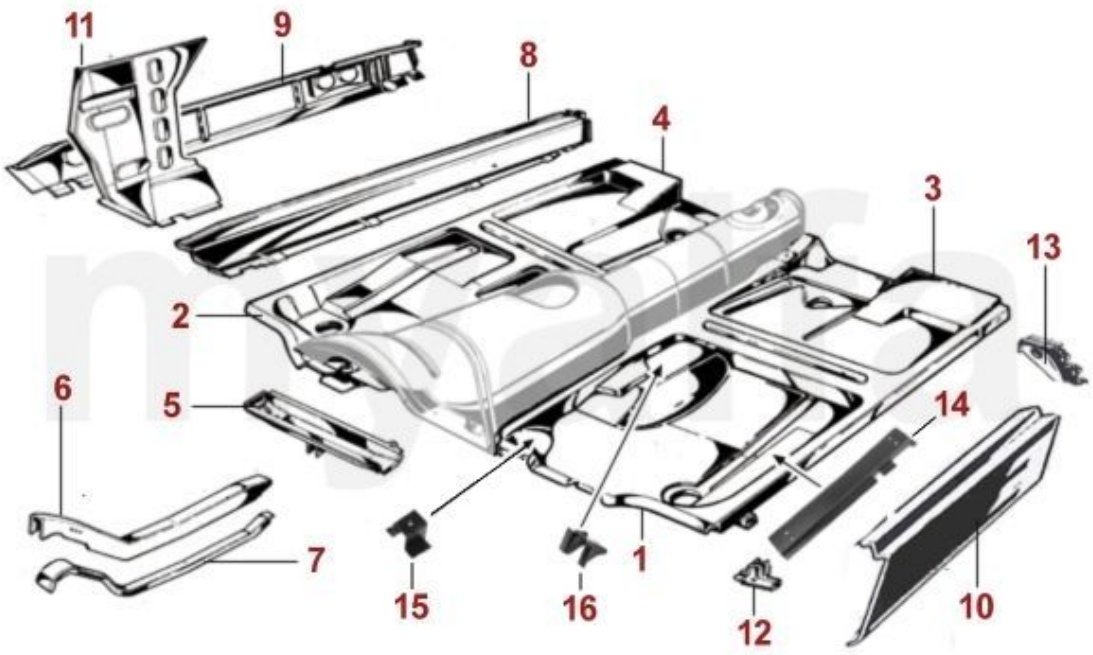

1	1162011	Bodenblech vorne links - 105/115 hängende Pedale	150,42 €
1	1160801	Bodenblech einteilig links - 105/115 Spider Bj.1970-93	133,61 €
2	1162012	Bodenblech vorne rechts - 105/115 Linkslenker	150,42 €
2	1160802	Bodenblech einteilig rechts - 105/115 Spider Bj.1970-93	133,61 €
3	1160841	Bodenblech hinten links - 105/115 Spider Bj.1970-93	167,98 €
4	1160842	Bodenblech Spider Bj.1970-93 hinten rechts	167,98 €
5	1191591	Querträger Bodenblech links	133,61 €
5	1191592	Querträger Bodenblech rechts	133,61 €
6	1160811	Längsträger vorne ab Bj.1970, hängende Pedale, links	121,85 €
6	1160812	Längsträger vorne rechts	121,85 €
7	1160821	Abdeckung Längsträger Bj.1970-93 vorne links	93,61 €
7	1160822	Abdeckung Längsträger vorne rechts	93,61 €
8	1160761	Innenschweller Spider links	209,24 €
8	1160762	Innenschweller Spider rechts	209,24 €
9	1160731	Mittelschweller Spider links	167,23 €
9	1160732	Mittelschweller Spider rechts	167,23 €
10	1160701	Außenschweller Spider links	57,98 €
10	1160702	Außenschweller Spider rechts	57,98 €
11	1190742	A-Säulenblech Spider innen rechts	83,19 €
11	1190741	A-Säulenblech Spider innen links	83,19 €
12	1160770	Wagenheberaufnahme vorne	31,01 €
12	1161310	Wagenheberaufnahme Spider Bj. 1986-93 vorne	21,01 €
13	1160791	Wagenheberaufnahme Spider Bj.1987-93 hinten links	41,60 €
13	1160792	Wagenheberaufnahme Spider Bj.1987-93 hinten rechts	41,60 €
13	1160780	Wagenheberaufnahme Giulia / Spider Bj. 1966-86 hinten	47,82 €
14	1705040	Sitzschienenaufnahme Spider Bj.1970-93, schwellerseitig	48,72 €
15	1705080	Sitzschienenaufnahme Spider vorne innen, links oder rechts	26,47 €
16	1705030	Sitzschienenaufnahme Spider Bj.1970-93, kardantunnelseitig hinten	26,47 €

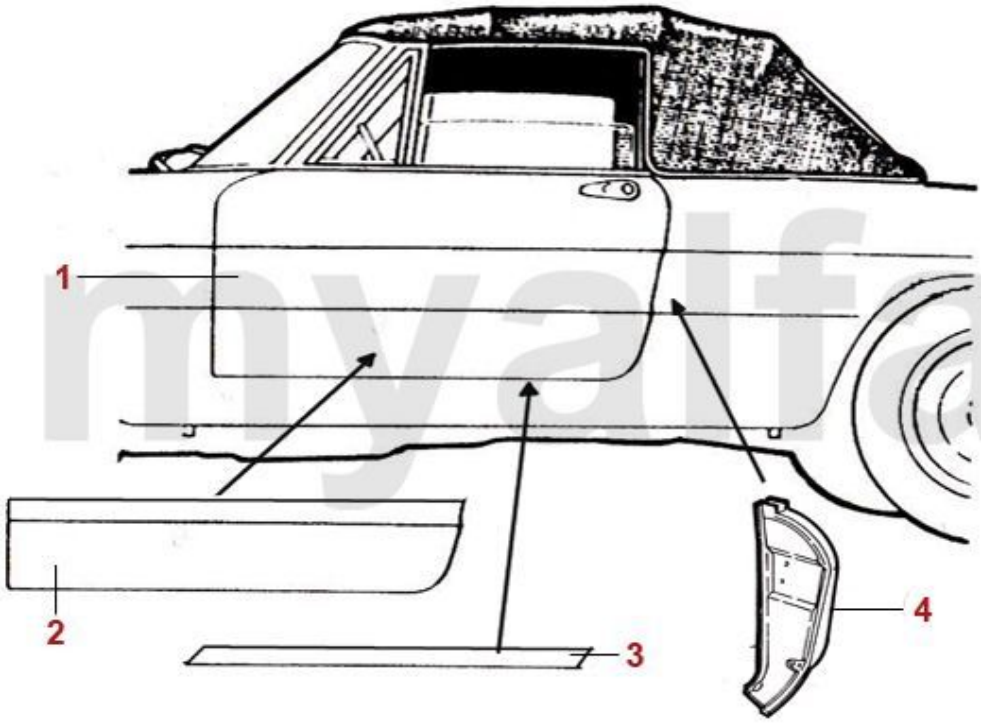

1	1131081	Tür Spider Bj.1970-93, 1750-2000 / Bj.1979-93, 1600 links	588,15 €
1	1131082	Tür Spider Bj.1970-93, 1750-2000 / Bj.1979-93, 1600 rechts	588,15 €
1	1132961	Türaußenhaut Spider Bj.1970-93 links versenkter Türgriff	226,05 €
1	1132962	Türaußenhaut Spider Bj.1970-93 rechts versenkter Türgriff	226,05 €
2	1201801	Teilersatz Türaußenhaut Spider unten links	74,79 €
2	1201802	Teilersatz Türaußenhaut Spider unten rechts	74,79 €
3	1201101	Teilersatz Türboden Spider links	Auf Anfrage
3	1201102	Teilersatz Türboden Spider rechts	Auf Anfrage
4	1151131	B-Säule Spider links	264,71 €
4	1151132	B-Säule Spider rechts	264,71 €

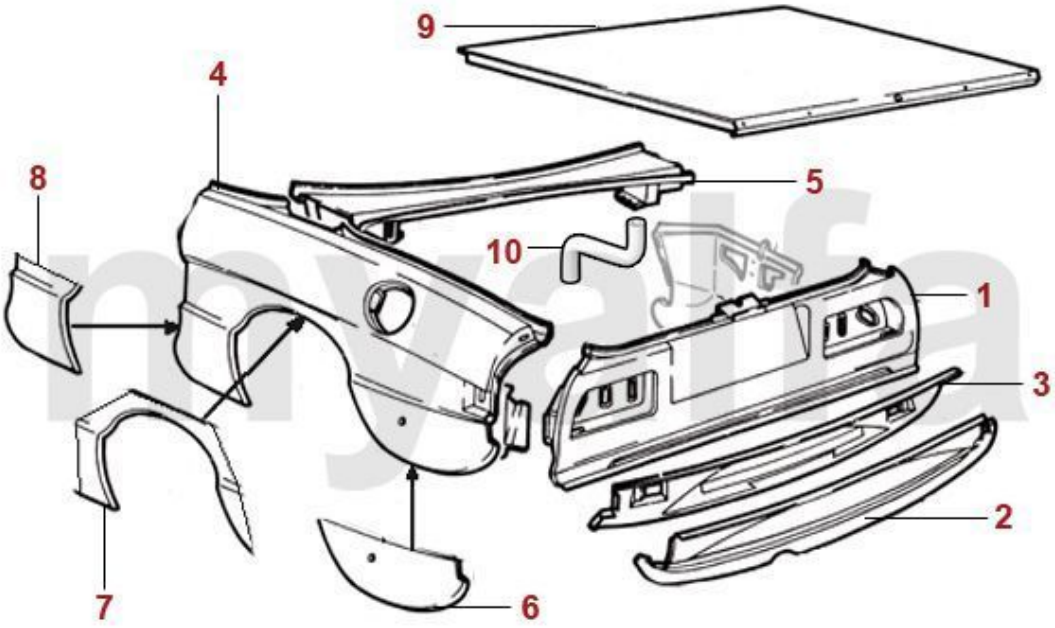

1	1151430	Heckblech Spider Bj.1983-89 oben	284,87 €
2	1151440	Heckblech Spider Bj.1983-93 unten außen	117,23 €
3	1151010	Heckblech Spider Bj.1983-93 unten innen	108,40 €
4	1141421	Seitenteil Spider Bj.1983-89 links	587,40 €
4	1141422	Seitenteil Spider Bj.1983-89 rechts	587,40 €
5	1191450	Windlaufblech Spider Bj. 1970-93 hinten	243,70 €
6	1201362	Teilersatz Seitenteil Spider Bj.1970-89 hinten rechts	58,74 €
6	1201361	Teilersatz Seitenteil Spider Bj.1970-89 hinten links	58,74 €
7	1200921	Teilersatz Radlauf Spider hinten links	43,28 €
7	1200922	Teilersatz Radlauf Spider hinten rechts	43,28 €
8	1201351	Teilersatz Seitenteil Spider vorne links	48,32 €
8	1201352	Teilersatz Seitenteil Spider vorne rechts	48,32 €
9	1131840	Kofferraumdeckel Spider Bj.1983-89	542,02 €
10	1191240	Wasserablaufschlauch Kofferraum / Mittelschweller	7,48 €

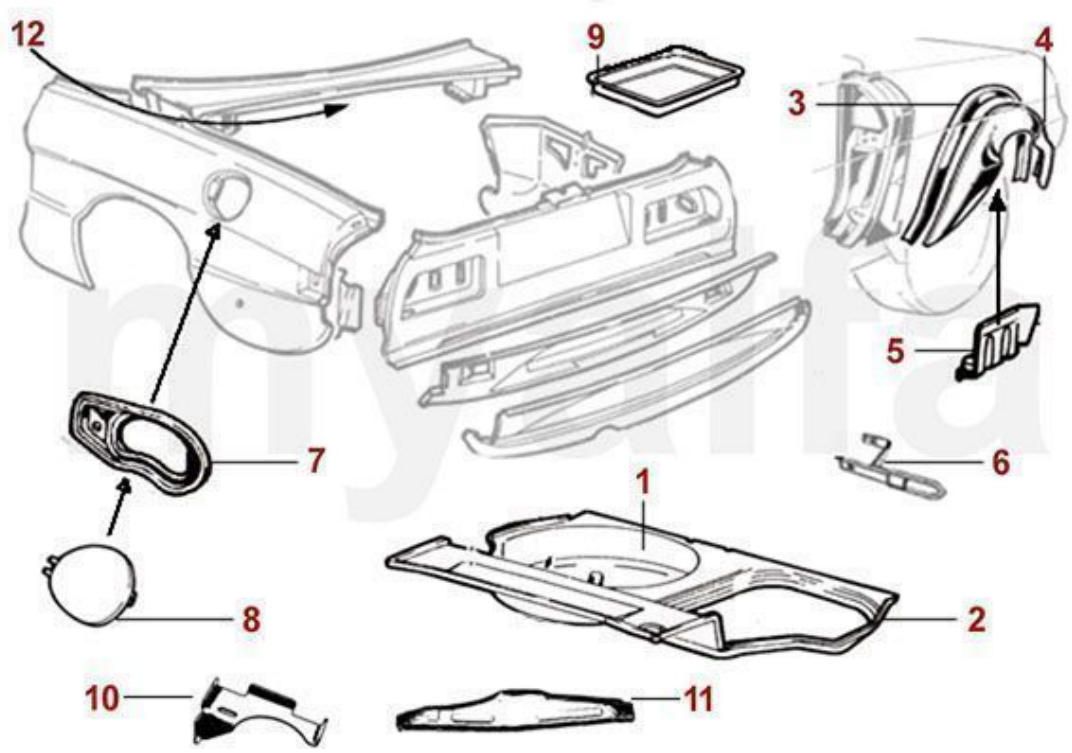

1	1160180	Reserveradwanne Restaurationsqualität	142,02 €
2	1162830	Kofferraumboden Spider Bj.1970-93	310,84 €
3	1160961	Radhaus Spider mitte links	Auf Anfrage
3	1160962	Radhaus Spider mitte rechts	Auf Anfrage
4	1162841	Radhaus Spider außen links (für Bj.1966-89 anpassen)	142,02 €
4	1162842	Radhaus Spider außen rechts (für Bj.1966-89 anpassen)	142,02 €
5	1191691	Fangbandbefestigung links	56,72 €
5	1191692	Fangbandbefestigung rechts	56,72 €
6	1310060	Abschleppöse Giulia / GT Bertone / Spider hinten	58,74 €
7	1170901	Rahmen Tankklappe Spider innen	Auf Anfrage
8	1170911	Tankklappe Spider	Auf Anfrage
9	1191260	Batterieschale Spider hinten Einspritzer	Auf Anfrage
10	1164230	Auspuffaufhängung am Kofferraumboden	15,97 €
11	1164240	Versteifungsblech Kofferraumboden	54,62 €
12	1192510	Drehstab Kofferraumdeckel (Satz), Spider Bj.1970-93	83,19 €



1	*1371030*	*Heckspoiler "Zender-Style" Spider Bj.1983-89*	*268,07 €*
2	*1371020*	*Heckspoiler Spider Bj.1984-89 PU Schaum*	*318,49 €*

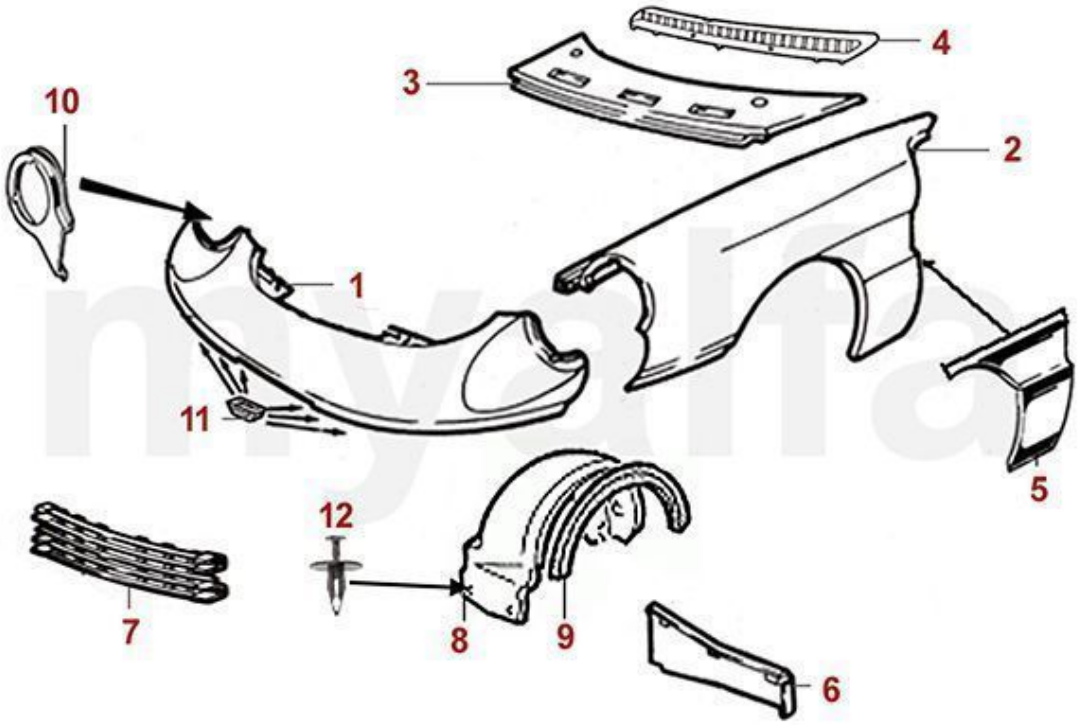

1	1112000	Frontblech Spider Bj.1990-93 oben	200,84 €
2	1121201	Kotflügel Spider Bj.1983-93 links	494,96 €
2	1121202	Kotflügel Spider Bj.1983-93 rechts	494,96 €
3	1190530	Windlaufblech Spider Bj.1981-93 vorne	184,03 €
5	1201161	Teilersatz Kotflügel Spider hinten links	62,94 €
5	1201162	Teilersatz Kotflügel Spider hinten rechts	62,94 €
6	1192131	Verbindungsblech Spider Bj.1983-93 links	50,00 €
6	1192132	Verbindungsblech Spider Bj.1983-93 rechts	50,00 €
7	1191900	Gitter Lufteinlass Spider Bj.1983-93	Auf Anfrage
8	1191731	Radhausverkleidung Spider Bj.1990-93 vorne links	Auf Anfrage
8	1191732	Radhausverkleidung Spider Bj.1990-93 vorne rechts	Auf Anfrage
9	1191740	Dichtung Radhausverkleidung Spider Bj.1990-93 vorne	Auf Anfrage
10	1110391	Halter Scheinwerfer Spider links	74,79 €
10	1110392	Halter Scheinwerfer Spider rechts	74,79 €
11	1371260	Abstandshalter (3 Stk.) Spider Bj.1983-93 Frontblech / Stoßstange	7,48 €
12	1792500	Spreizniet Set (5 Stk.) SpiderBj.1990-93, Radhausschale vorne und Kofferraumteppich	15,04 €

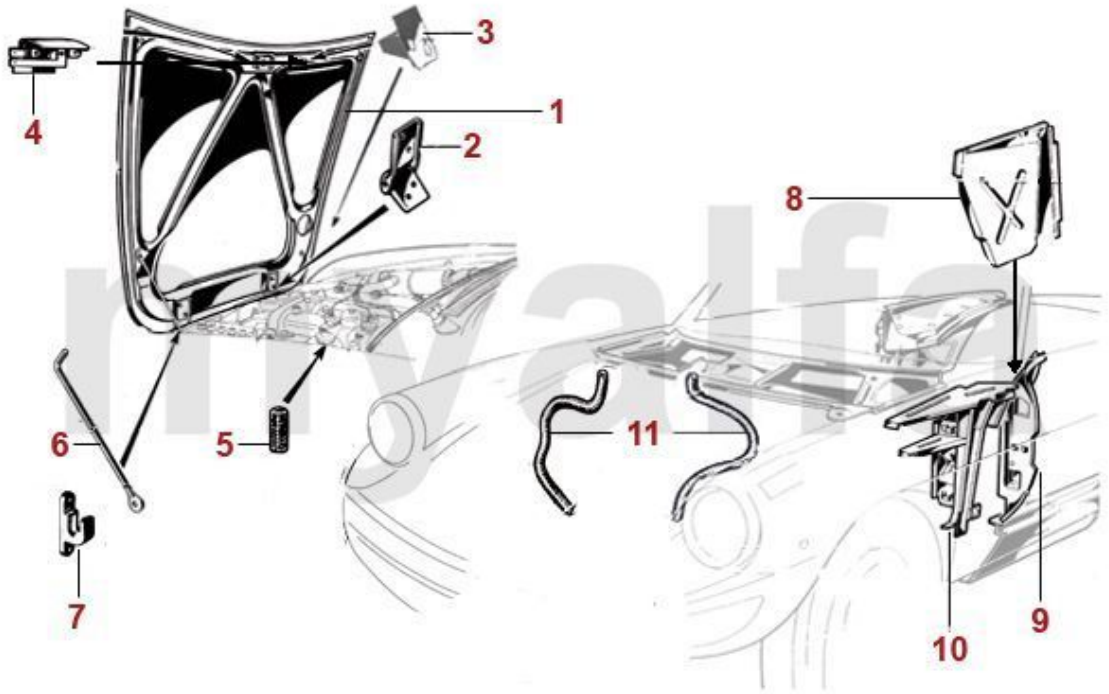

1	1130490	Motorhaube Spider	567,23 €
2	1130500	Motorhaubenscharnier Spider	45,80 €
3	1372410	Halter Motorhaubenscharnier Spider	21,43 €
4	1570140	Leuchte Motorraum/Kofferraum/ Handschuhfach	14,20 €
5	1630560	Anschlaggummi Motorhaube (Satz) GT Bertone / Spider	10,00 €
6	1192430	Motorhaubenaufsteller Spider	37,81 €
7	1371900	Haubenstockhalter 105/115	8,32 €
8	1191301	Verkleidungsblech A-Säule Spider innen links	Auf Anfrage
8	1191302	Verkleidungsblech A-Säule Spider innen rechts	Auf Anfrage
9	1191122	A-Säulenblech Spider rechts Tür	190,76 €
9	1191121	A-Säulenblech Spider links Tür	190,76 €
10	1191111	A-Säule Spider links	335,29 €
10	1191112	A-Säule Spider rechts	335,29 €
11	1191160	Wasserablaufschlauch Spider Bj.1970-93	16,05 €

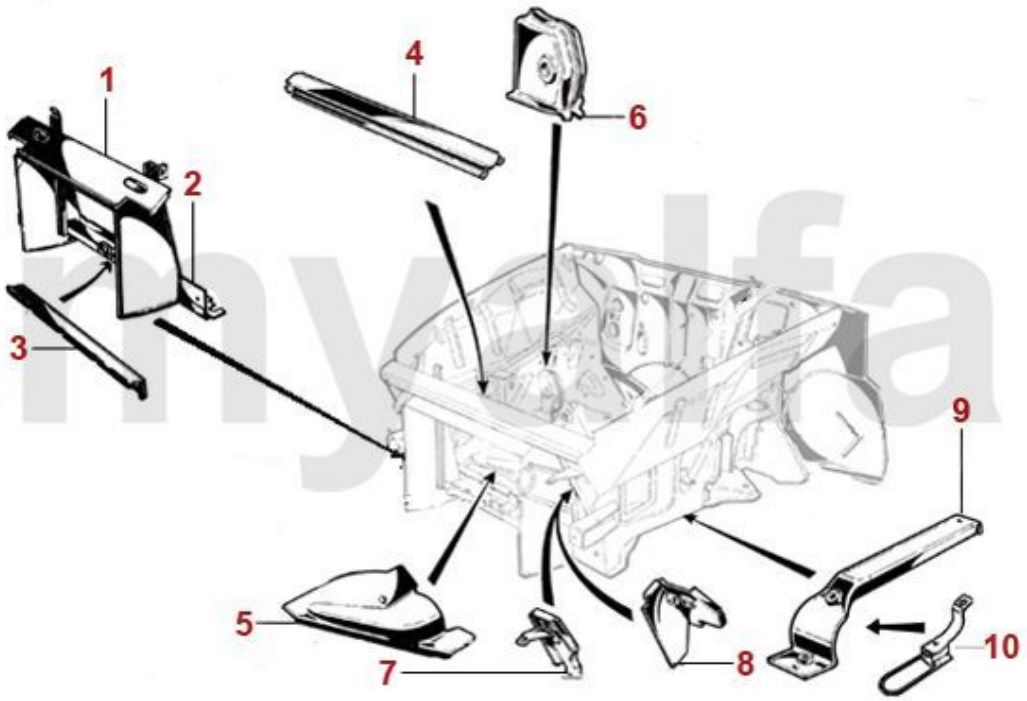

1	1190540	Kühlerkasten Spider	239,50 €
2	1112210	Kühlertraverse Bj.1968-93 unten vorne	46,22 €
3	1110600	Kühlertraverse Bj.1968-93 unten hinten	54,62 €
4	1112240	Traverse Spider oben	54,62 €
5	1190661	Verbindungsblech Querträger links	91,60 €
5	1190662	Verbindungsblech Querträger rechts	91,60 €
6	5410680	Aufnahme Querlenker oben	66,30 €
7	1190641	Abschlussblech vorne links	39,08 €
7	1190642	Abschlussblech vorne rechts	39,08 €
8	1190652	Abschlussblech hinten rechts	54,65 €
8	1190651	Abschlussblech hinten links	54,65 €
9	1191551	Verbindungsblech Motorseitenwand links	33,53 €
9	1191552	Verbindungsblech Motorseitenwand rechts	33,53 €
10	1311050	Abschleppöse vorne	58,74 €

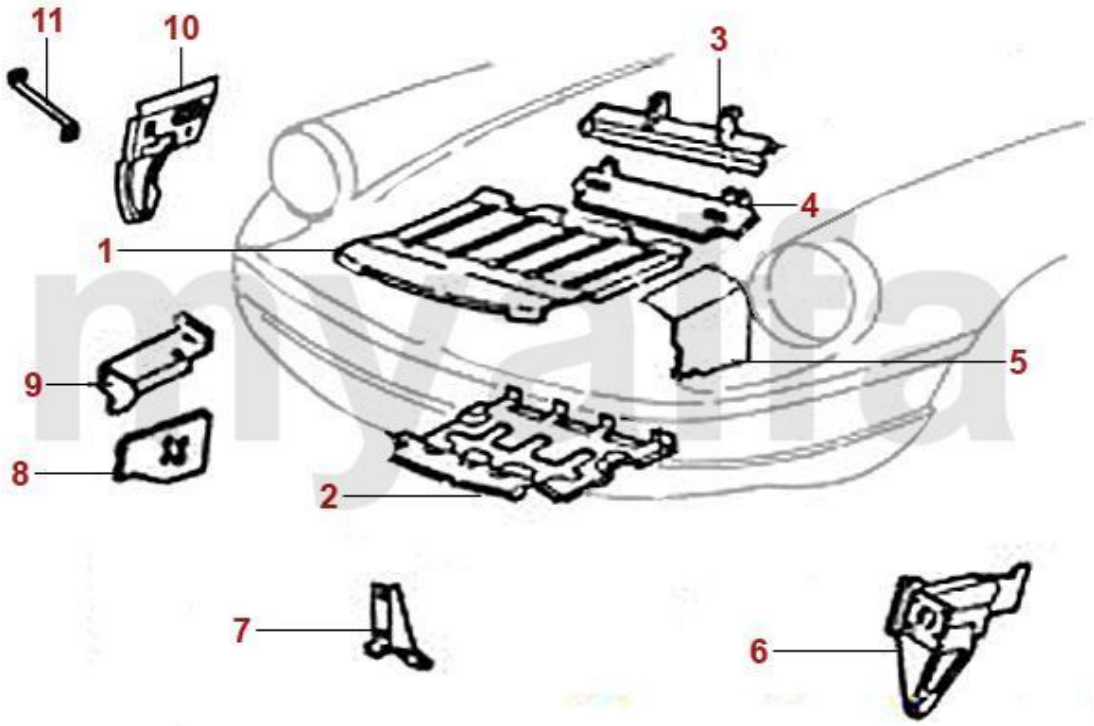

1	1191870	Luftleitblech Spider Spider Bj.1983-89 oben	74,79 €
2	1192500	Luftleitblech Spider Bj.1990-93 unten	66,81 €
3	1112240	Traverse Spider oben	54,62 €
4	1112250	Abschlußblech Spider Bj.1990-93 vorne	41,93 €
5	1192521	Luftleitblech Spider Bj.1990-93 oben links	Auf Anfrage
6	1311851	Stoßstangenhalter Spider Bj.1983-93 vorne links	Auf Anfrage
6	1311852	Stoßstangenhalter Spider Bj.1983-93 vorne rechts	Auf Anfrage
7	1372510	Halter Kühlergitter Spider Bj.1990-93	Auf Anfrage
8	1192531	Luftleitblech Spider Bj.1990-93 links	Auf Anfrage
8	1192532	Luftleitblech Spider Bj.1990-93 rechts	Auf Anfrage
9	1192522	Luftleitblech Spider Bj.1990-93 oben rechts	32,77 €
10	1192121	Verbindungsblech Spider Bj.1990-93 vorne links	39,08 €
10	1192122	Verbindungsblech Spider Bj.1990-93 vorne rechts	39,08 €
11	1192141	Verbindungsblech Spider Bj.1990-93 vorne links	Auf Anfrage
11	1192142	Verbindungsblech Spider Bj.1990-93 vorne rechts	Auf Anfrage

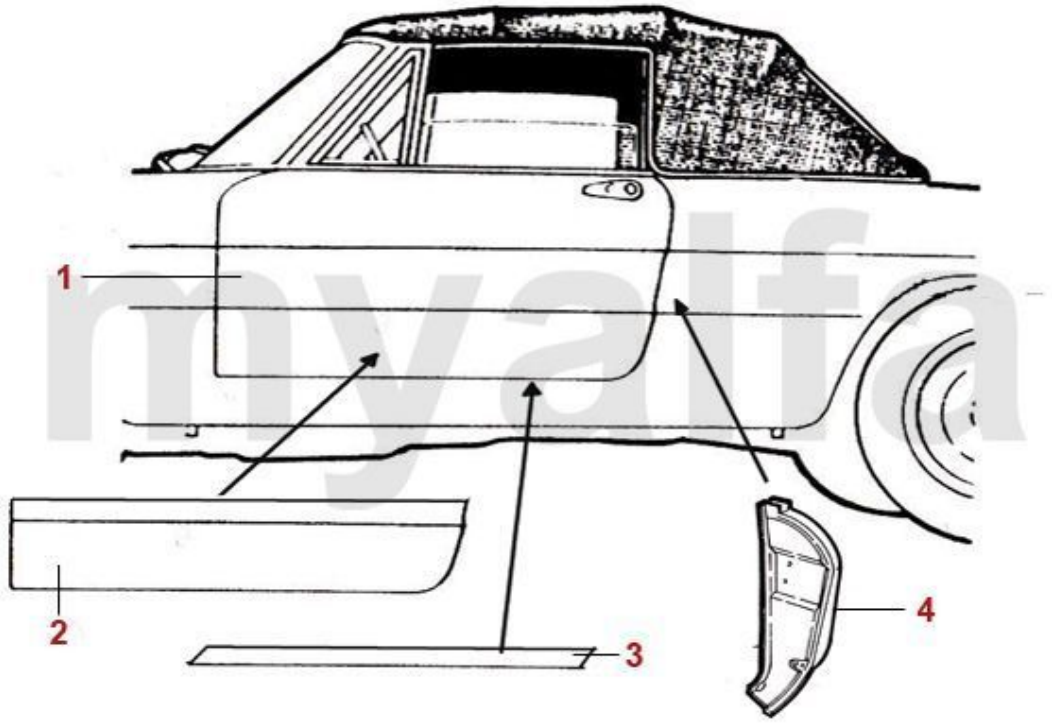

1	1131081	Tür Spider Bj.1970-93, 1750-2000 / Bj.1979-93, 1600 links	588,15 €
1	1131082	Tür Spider Bj.1970-93, 1750-2000 / Bj.1979-93, 1600 rechts	588,15 €
1	1132961	Türaußenhaut Spider Bj.1970-93 links versenkter Türgriff	226,05 €
1	1132962	Türaußenhaut Spider Bj.1970-93 rechts versenkter Türgriff	226,05 €
2	1201801	Teilersatz Türaußenhaut Spider unten links	74,79 €
2	1201802	Teilersatz Türaußenhaut Spider unten rechts	74,79 €
3	1201101	Teilersatz Türboden Spider links	Auf Anfrage
3	1201102	Teilersatz Türboden Spider rechts	Auf Anfrage
4	1151131	B-Säule Spider links	264,71 €
4	1151132	B-Säule Spider rechts	264,71 €

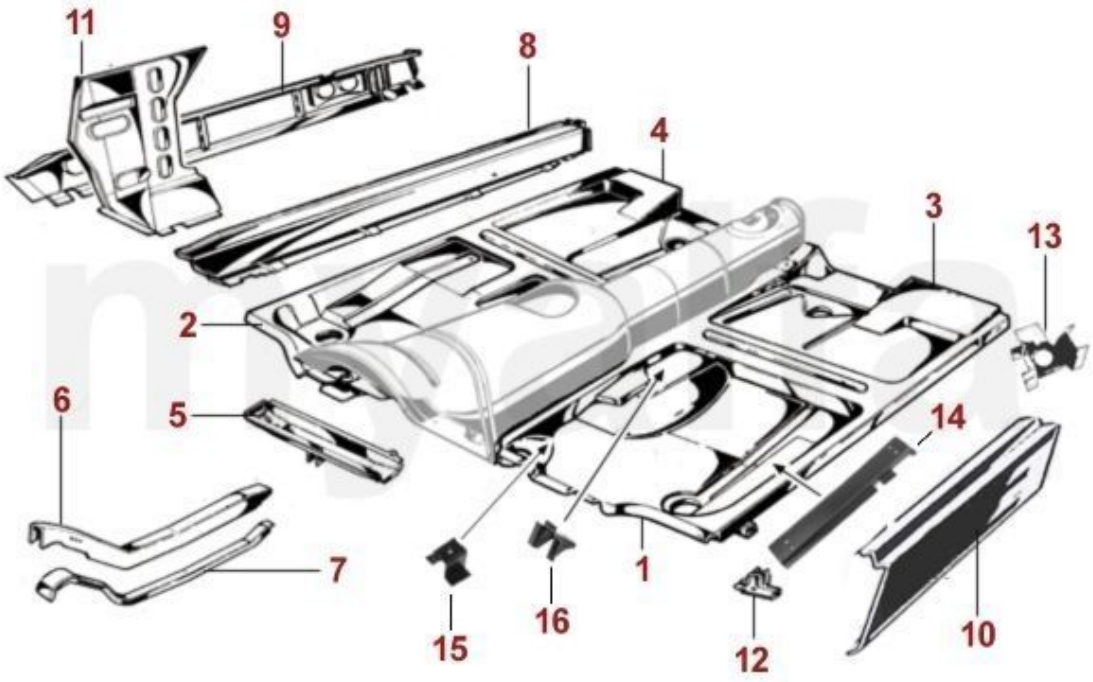

1	1162011	Bodenblech vorne links - 105/115 hängende Pedale	150,42 €
1	1160801	Bodenblech einteilig links - 105/115 Spider Bj.1970-93	133,61 €
2	1162012	Bodenblech vorne rechts - 105/115 Linkslenker	150,42 €
2	1160802	Bodenblech einteilig rechts - 105/115 Spider Bj.1970-93	133,61 €
3	1160841	Bodenblech hinten links - 105/115 Spider Bj.1970-93	167,98 €
4	1160842	Bodenblech Spider Bj.1970-93 hinten rechts	167,98 €
5	1191591	Querträger Bodenblech links	133,61 €
5	1191592	Querträger Bodenblech rechts	133,61 €
6	1160811	Längsträger vorne ab Bj.1970, hängende Pedale, links	121,85 €
6	1160812	Längsträger vorne rechts	121,85 €
7	1160821	Abdeckung Längsträger Bj.1970-93 vorne links	93,61 €
7	1160822	Abdeckung Längsträger vorne rechts	93,61 €
8	1160761	Innenschweller Spider links	209,24 €
8	1160762	Innenschweller Spider rechts	209,24 €
9	1160731	Mittelschweller Spider links	167,23 €
9	1160732	Mittelschweller Spider rechts	167,23 €
10	1160701	Außenschweller Spider links	57,98 €
10	1160702	Außenschweller Spider rechts	57,98 €
11	1190742	A-Säulenblech Spider innen rechts	83,19 €
11	1190741	A-Säulenblech Spider innen links	83,19 €
12	1161310	Wagenheberaufnahme Spider Bj. 1986-93 vorne	21,01 €
13	1160791	Wagenheberaufnahme Spider Bj.1987-93 hinten links	41,60 €
13	1160792	Wagenheberaufnahme Spider Bj.1987-93 hinten rechts	41,60 €
14	1705040	Sitzschienenaufnahme Spider Bj.1970-93, schwellerseitig	48,72 €
15	1705080	Sitzschienenaufnahme Spider vorne innen, links oder rechts	26,47 €
16	1705030	Sitzschienenaufnahme Spider Bj.1970-93, kardantunnelseitig hinten	26,47 €

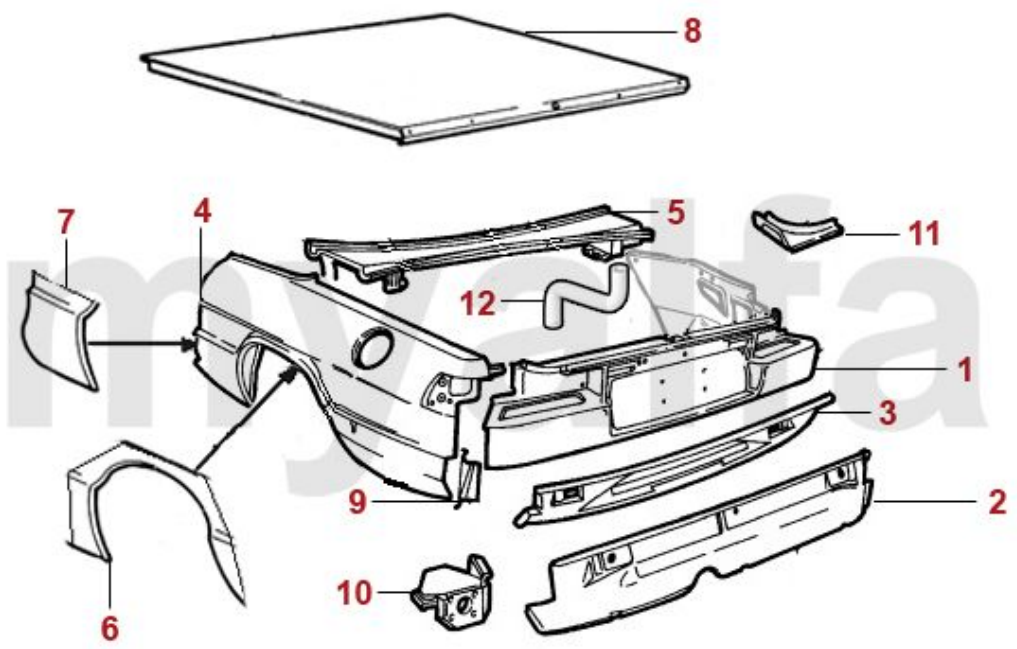

1	1152030	Heckblech Spider Bj.1990-93 oben	336,05 €
2	1151440	Heckblech Spider Bj.1983-93 unten außen	117,23 €
3	1151010	Heckblech Spider Bj.1983-93 unten innen	108,40 €
4	1141991	Seitenteil Spider Bj.1990-93 links	Auf Anfrage
4	1141992	Seitenteil Spider Bj.1990-93 rechts	Auf Anfrage
5	1191450	Windlaufblech Spider Bj. 1970-93 hinten	243,70 €
6	1200921	Teilersatz Radlauf Spider hinten links	43,28 €
6	1200922	Teilersatz Radlauf Spider hinten rechts	43,28 €
7	1201351	Teilersatz Seitenteil Spider vorne links	48,32 €
7	1201352	Teilersatz Seitenteil Spider vorne rechts	48,32 €
8	1131960	Kofferraumdeckel Spider Bj.1990-93	Auf Anfrage
9	1192171	Verbindungsblech Heckblech Spider Bj.1990-93 unten links	Auf Anfrage
9	1192172	Verbindungsblech Heckblech Spider Bj.1990-93 unten rechts	Auf Anfrage
10	1312161	Stoßstangenhalter Spider Bj.1990-93 hinten links	Auf Anfrage
10	1312162	Stoßstangenhalter Spider Bj.1990-93 hinten rechts	Auf Anfrage
11	1192151	Verbindungsblech Heckblech Spider Bj.1990-93 oben links	55,21 €
11	1192152	Verbindungsblech Heckblech Spider Bj.1990-93 oben rechts	Auf Anfrage
12	1191240	Wasserablaufschlauch Kofferraum / Mittelschweller	7,48 €

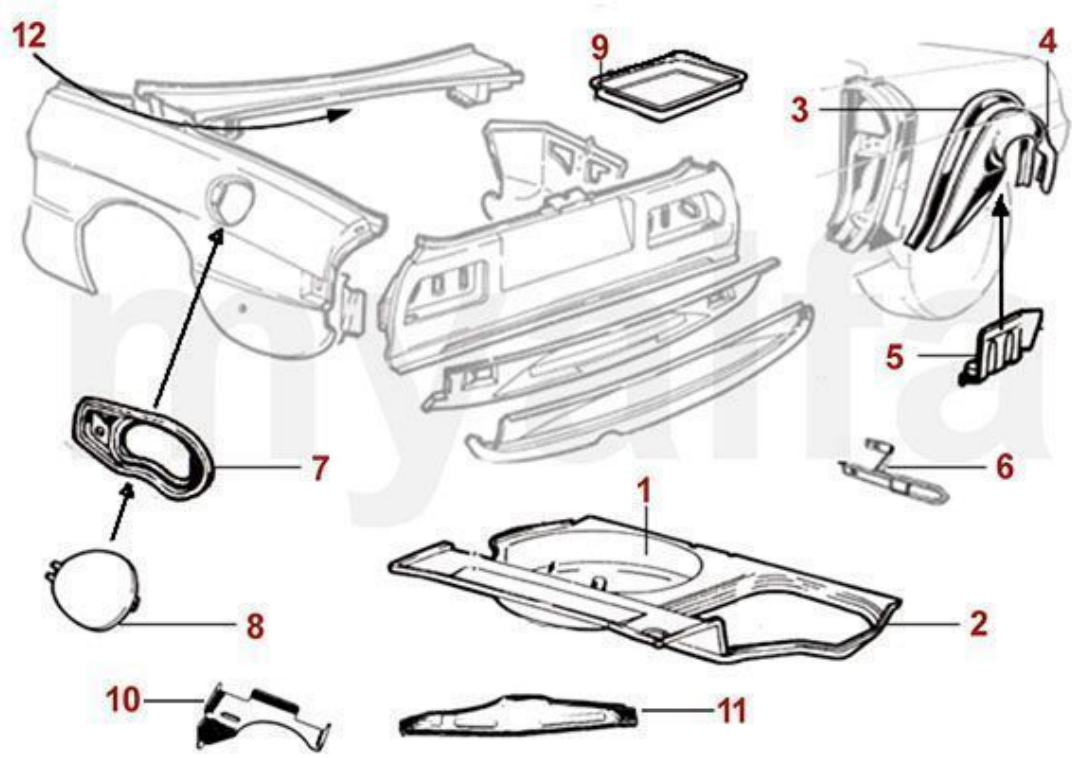

1	1160180	Reserveradwanne Restaurationsqualität	142,02 €
2	1162830	Kofferraumboden Spider Bj.1970-93	310,84 €
3	1160961	Radhaus Spider mitte links	Auf Anfrage
3	1160962	Radhaus Spider mitte rechts	Auf Anfrage
4	1162841	Radhaus Spider außen links (für Bj.1966-89 anpassen)	142,02 €
4	1162842	Radhaus Spider außen rechts (für Bj.1966-89 anpassen)	142,02 €
5	1191691	Fangbandbefestigung links	56,72 €
5	1191692	Fangbandbefestigung rechts	56,72 €
6	1310060	Abschleppöse Giulia / GT Bertone / Spider hinten	58,74 €
7	1170901	Rahmen Tankklappe Spider innen	Auf Anfrage
8	1170911	Tankklappe Spider	Auf Anfrage
9	1191260	Batterieschale Spider hinten Einspritzer	Auf Anfrage
10	1164230	Auspuffaufhängung am Kofferraumboden	15,97 €
11	1164240	Versteifungsblech Kofferraumboden	54,62 €
12	1192510	Drehstab Kofferraumdeckel (Satz), Spider Bj.1970-93	83,19 €

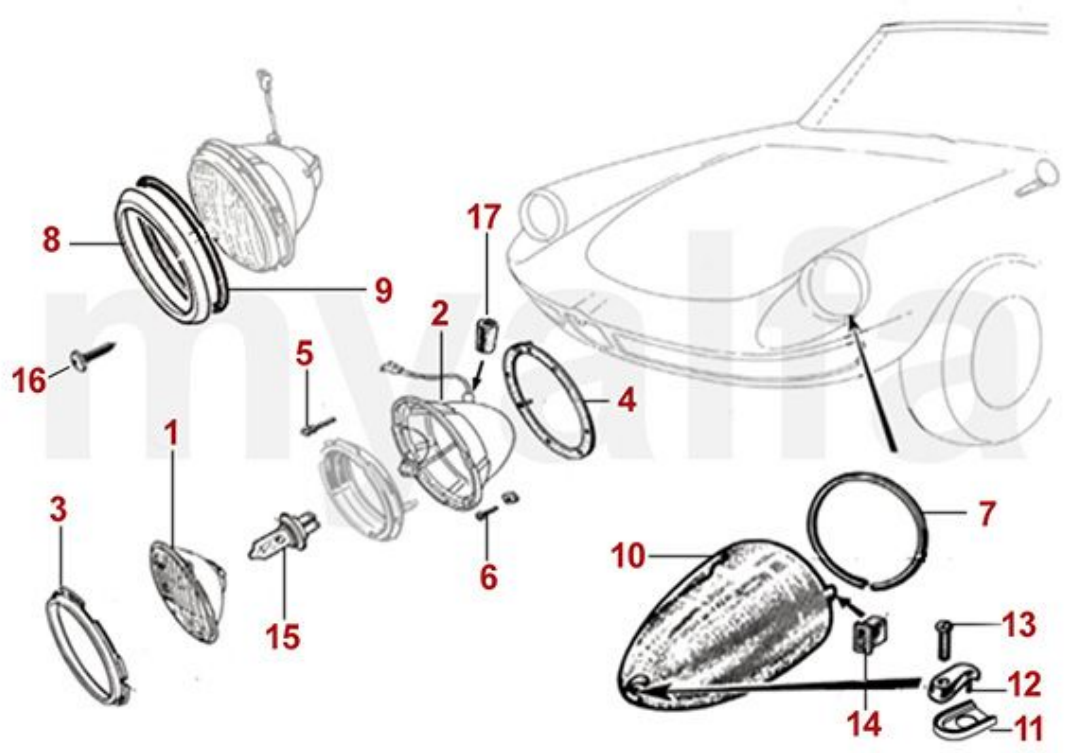

1	1511940	Scheinwerfer DESIGN CARELLO H4 7" (170mm) "Linksverkehr" 3-Nasenbefestigung	41,93 €
1	1510350	Scheinwerfer DESIGN CARELLO H4 7" (170mm) 3-Nasenbefestigung	30,25 €
1	1511200	Scheinwerfer CARELLO H4 7" (170mm) 3-Nasenbefestigung	32,77 €
1	1511190	Scheinwerfer CARELLO Bilux 7" (170mm) 3-Nasenbefestigung	83,19 €
2	1581960	Scheinwerfertopf GT Bertone Bj.1962-67/Spider Bj.1966-89 ohne Leuchtweitenregulierung	41,18 €
2	1581900	Scheinwerfertopf 7" (170MM) schmaler Scheinwerferzierring 3 - Nasenbefestigung	125,21 €
2	1581890	HEADLIGHT BOWL 7" (170MM) WITH REAR COVER 3-LATCHES MOUNTING	117,56 €
3	1580630	Haltering Scheinwerfereinsatz 7" (170mm) 3-Nasenbefestigung	19,33 €
4	1581150	Dichtung Scheinwerfertopf Spider	11,68 €
5	1581410	Einstellschraube Scheinwerfer	4,12 €
6	1590030	Befestigungssatz Scheinwerfertopf Spider	2,52 €
7	1330690	Scheinwerferzierring Spider schmal	14,20 €
8	1331761	Scheinwerferzierring Spider breit Edelstahl links	55,38 €
8	1331762	Scheinwerferzierring Spider breit Edelstahl rechts	55,38 €
9	1620910	Keder Scheinwerferzierring breit Spider	4,87 €
10	1590411	Scheinwerferabdeckhaube Spider links	57,14 €
10	1590412	Scheinwerferabdeckhaube Spider rechts	57,14 €
11	1581810	Gummiunterlage für Haken (Satz) Scheinwerferabdeckhaube Spider	7,14 €
12	1591820	Haken Scheinwerferabdeckhaube Spider verchromt	5,00 €
13	1591830	Schraube Haken Scheinwerferabdeckhaube Spider verchromt	5,80 €
14	1590440	Kunststofftülle (Satz 4 Stk.) Scheinwerferabdeckhaube Spider	8,82 €
15	1590940	Glühbirne 12 V / H4	5,46 €
16	1331770	Edelstahlschraube Scheinwerferzierring breit	2,10 €
17	1630130	Durchführung Kabel Scheinwerfertopf (Satz) 105/115	31,93 €

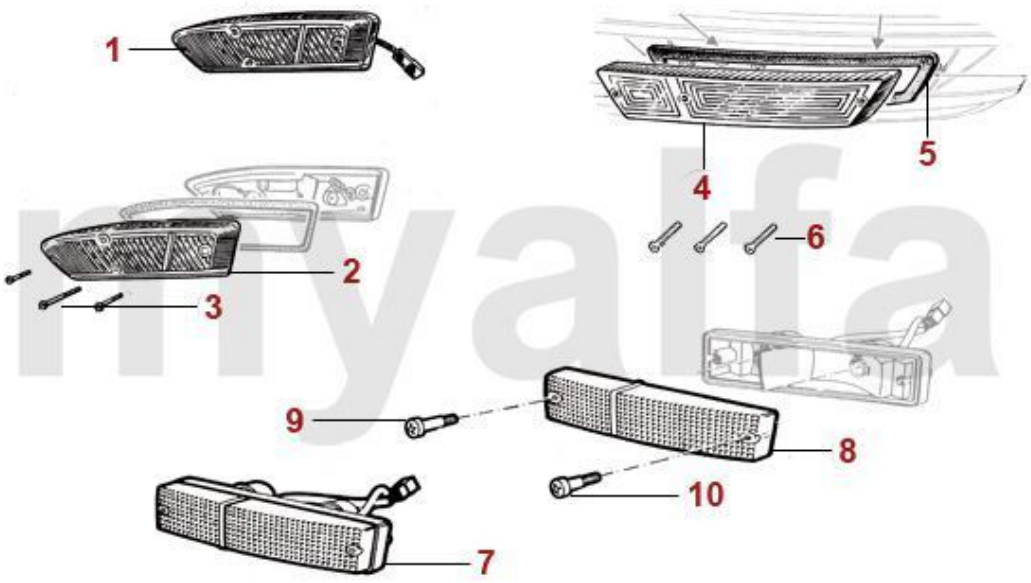

1	1540461	Blinker Spider Bj.1966-69 orange/weiß vorne links	163,78 €
1	1540471	Blinker Spider Bj.1966-69 weiß/weiß vorne links	158,82 €
1	1540462	Blinker Spider Bj.1966-69 orange/weiß vorne rechts	163,78 €
1	1540472	Blinker Spider Bj.1966-69 weiß/weiß vorne rechts	158,82 €
2	1580471	Blinkerglas Spider Bj.1966-69 orange/weiß vorne links	125,97 €
2	1580472	Blinkerglas Spider Bj.1966-69 orange/weiß vorne rechts	125,97 €
2	1580481	Blinkerglas Spider Bj.1966-69 weiß/weiß vorne links	137,73 €
2	1580482	Blinkerglas Spider Bj.1966-69 weiß/weiß vorne rechts	137,73 €
3	1591690	Schraubensatz Blinkerglas Spider Bj.1966-69 vorne	7,98 €
4	1580491	Blinkerglas Spider Bj.1970-82 orange/weiß vorne links	44,12 €
4	1580492	Blinkerglas Spider Bj.1970-82 orange/weiß vorne rechts	44,12 €
4	1581430	Blinkergläser (Satz) Spider Bj.1970-82 weiß/weiß vorne	100,00 €
5	1591180	Dichtung Blinkerglas Spider Bj.1970-82 vorne	12,27 €
6	1591730	Schraubensatz Blinkerglas Spider Bj. 1970-82 vorne	6,30 €
7	1540761	Blinker Spider Bj.1983-93 vorne links	71,43 €
7	1540762	Blinker Spider Bj.1983-93 vorne rechts	71,43 €
8	1580771	Blinkerglas Spider Bj.1983-93 vorne links	24,37 €
8	1580772	Blinkerglas Spider Bj.1983-93 vorne rechts	24,37 €
9	1591390	Schraube Blinkerglas Spider Bj.1983-93 weiß vorne	2,94 €
10	1591400	Schraube Blinkerglas Spider Bj.1983-93 orange vorne	2,94 €

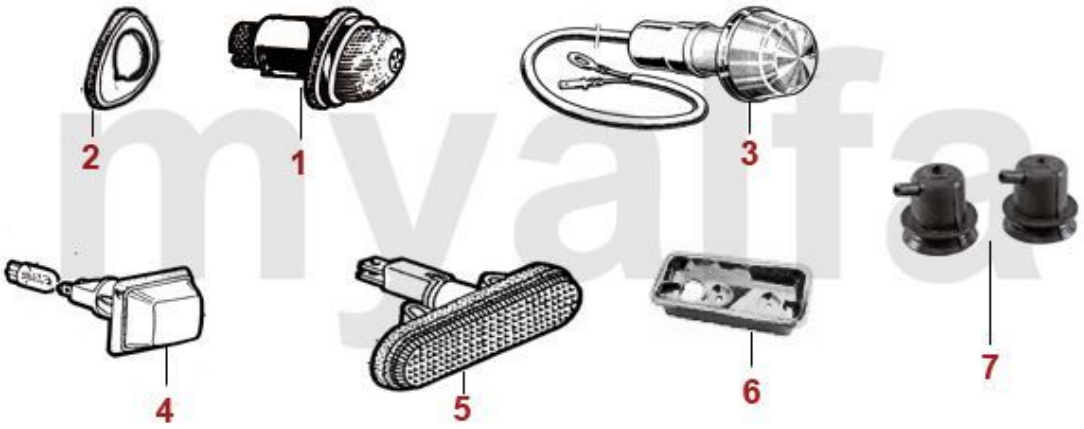

1	1550720	Seitenblinker Tropfenform Originaloptik	66,39 €
2	1592520	Satz Unterlagen für Seitenblinker Spider Tropfenform	17,23 €
3	1550510	Seitenblinker GT Bertone / Spider rund	15,88 €
4	1550830	Seitenblinker Spider Bj.1983-89 eckig	16,64 €
5	1551160	Seitenblinker Spider Bj. 1990-93 oval	29,41 €
6	1590503	Chromrahmen Seitenblinker Spider Bj.1970-82 hinten links US-Version	39,16 €
6	1590504	Chromrahmen Seitenblinker Spider Bj.1970-82 hinten rechts US-Version	41,18 €
6	1590501	Chromrahmen Seitenblinker Spider Bj.1970-82 vorne links US-Version	41,18 €
6	1590502	Chromrahmen Seitenblinker Spider Bj.1970-82 vorne rechts US-Version	41,18 €
7	1592530	Satz Gummimanschetten für Seitenblinker Spider Tropfenform	26,89 €

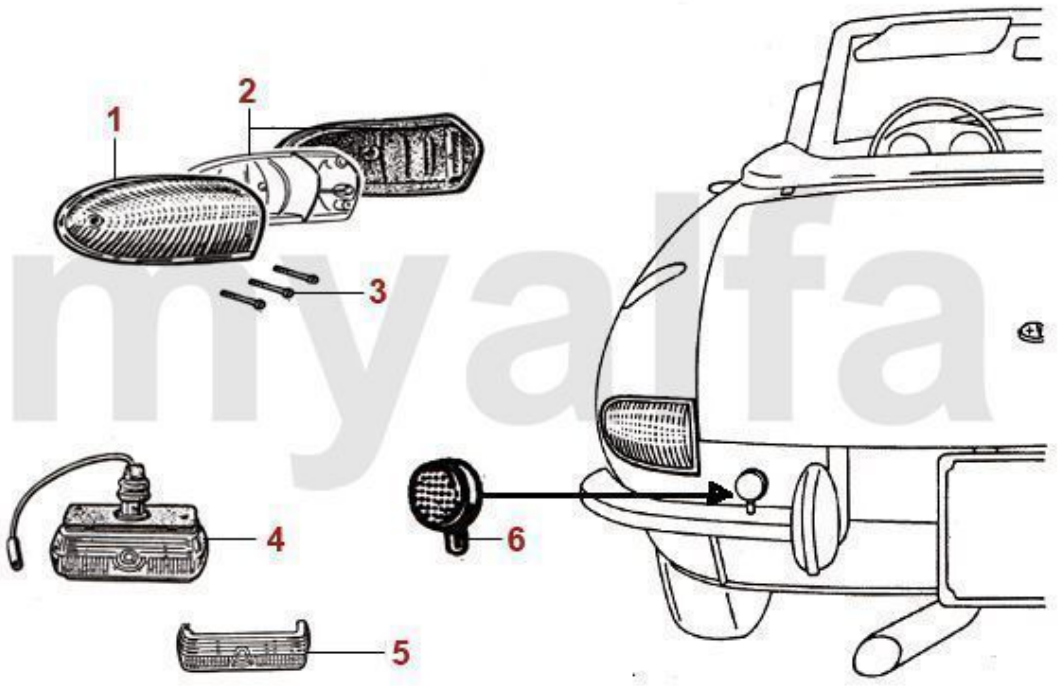

1	1582041	Rückleuchtenglas Spider Bj.1966-69 rot/rot links US-Version	142,02 €
1	1582042	Rückleuchtenglas Spider Bj.1966-69 rot/rot rechts US-Version	142,02 €
1	1580571	Rückleuchtenglas Spider Bj.1966-69 links	125,97 €
1	1580572	Rückleuchtenglas Spider Bj.1966-69 rechts	125,97 €
2	1530541	Rückleuchtengehäuse Spider Bj.1966-69 links	142,02 €
2	1530542	Rückleuchtengehäuse Spider Bj.1966-69 rechts	142,02 €
3	1591670	Schraubensatz Rückleuchtenglas Spider Bj.1966-69	6,64 €
4	1530580	Rückfahrscheinwerfer Spider Bj.1966-69	251,26 €
5	1581200	Glas Rückfahrscheinwerfer Spider Bj.1966-69	52,52 €
6	1590590	Rückstrahler Spider Bj.1966-69 mit Halter	50,34 €

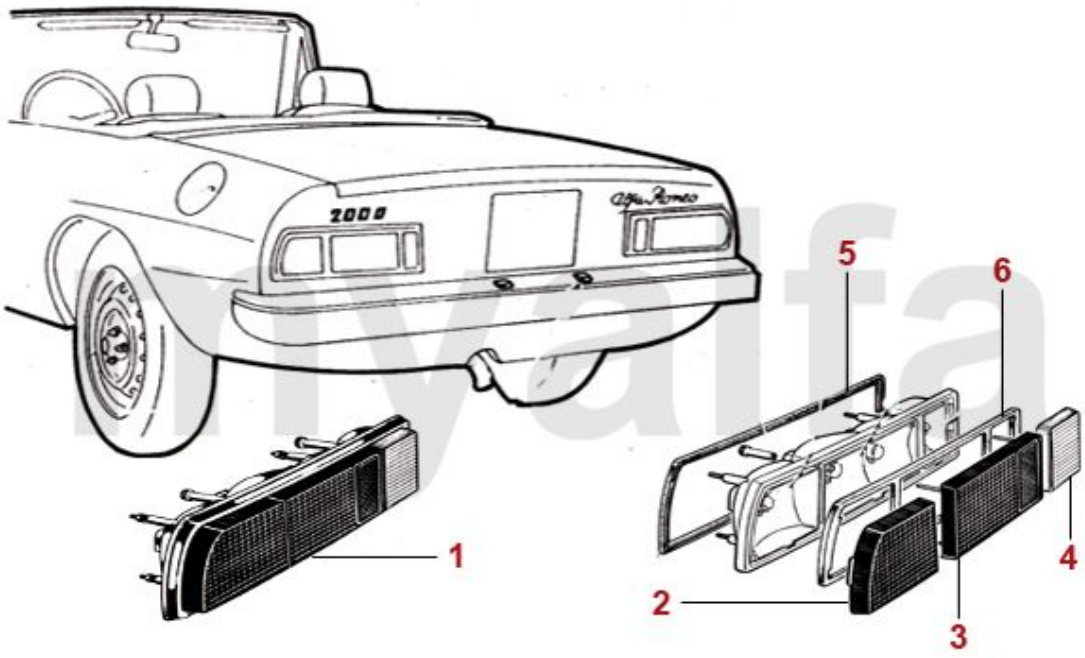

1	1531371	Rückleuchte Spider Bj.1970-82 Nachbau links	193,19 €
1	1531372	Rückleuchte Spider Bj.1970-82 Nachbau rechts	193,19 €
1	1530520	Rückleuchten Spider (Satz) Bj.1970-82 original ALTISSIMO	546,22 €
2	1591340	Blinkergläsersatz Spider Bj.1970-82 rot US-Version	108,40 €
2	1580562	Blinkerglas Spider Bj.1970-82 Nachbau hinten rechts	28,15 €
2	1580561	Blinkerglas Spider Bj.1970-82 Nachbau hinten links	28,15 €
2	1581931	Blinkerglas Spider Bj.1970-82 original ALTISSIMO hinten links	54,62 €
2	1581932	Blinkerglas Spider Bj.1970-82 original ALTISSIMO hinten rechts	54,62 €
3	1581921	Rückleuchtenglas Spider Bj.1970-82 original ALTISSIMO links	54,62 €
3	1581922	Rückleuchtenglas Spider Bj.1970-82 original ALTISSIMO rechts	54,62 €
3	1580551	Rückleuchtenglas Spider Bj.1970-82 Nachbau links	33,53 €
3	1580552	Rückleuchtenglas Spider Bj.1970-82 Nachbau rechts	33,53 €
4	1581911	Rückfahrleuchtenglas Spider Bj.1970-82 original ALTISSIMO links	36,05 €
4	1581912	Rückfahrleuchtenglas Spider Bj.1970-82 original ALTISSIMO rechts	36,05 €
4	1580541	Rückfahrleuchtenglas Spider Bj.1970-82 Nachbau links	21,85 €
4	1580542	Rückfahrleuchtenglas Spider Bj.1970-82 Nachbau rechts	21,85 €
5	1590780	Dichtungssatz Rückleuchtengehäuse Spider Bj.1970-82	33,53 €
6	1590790	Dichtung Rückleuchtengläser Spider Bj.1970-82	18,91 €

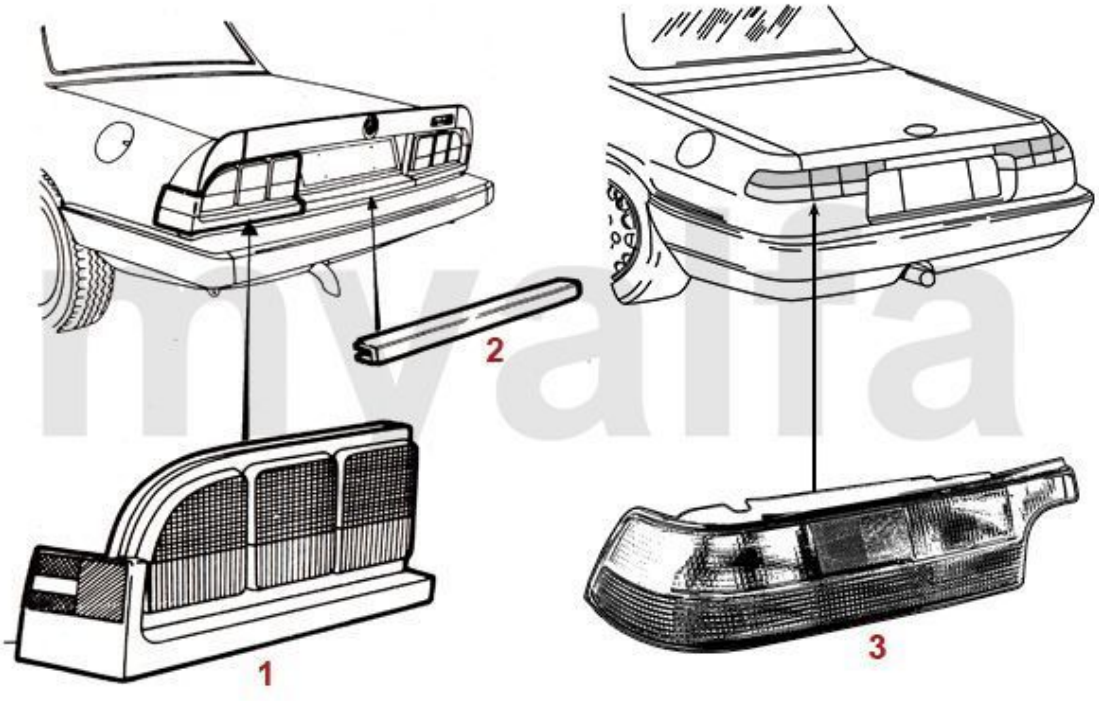

1	1530800	Rückleuchten (Satz) Spider Bj.1983-89	418,49 €
2	1590910	Leiste zwischen Rückleuchten Spider Bj.1983-90	63,78 €
3	1530920	Rückleuchten (Satz) Spider Bj.1990-93	503,36 €
3	1530930	Rückleuchten (Satz) Spider Bj.1990-93 USA	546,22 €

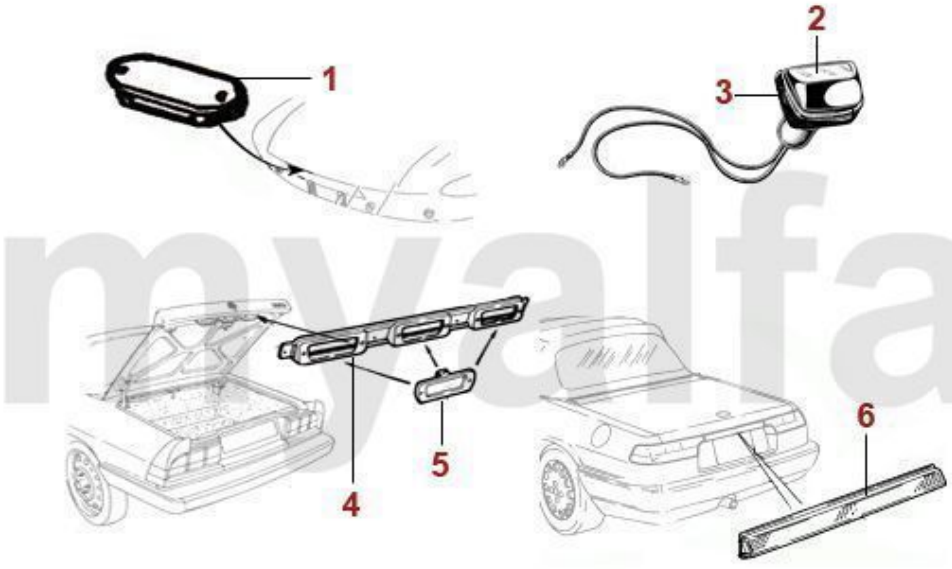

1	1560610	Kennzeichenleuchte Spider Bj.1966-69	116,81 €
2	1560170	Kennzeichenleuchte Bj.1970-82 V2A "hochglanzpoliert"	32,69 €
3	1590170	Gummiunterlage für Kennzeichenleuchte	5,00 €
4	1590810	Halter Kennzeichenleuchten Spider Bj.1983-89	29,33 €
5	1560840	Kennzeichenleuchte Spider Bj.1983-89 / Alfetta GTV 2. Serie ALTISSIMO	32,77 €
5	1560850	Kennzeichenleuchte Spider Bj.1983-89 / Alfetta GTV 2. Serie / Ferrari 308	26,47 €
6	1561190	Kennzeichenleuchte Spider Bj.1990-93	167,23 €



1	1590940	Glühbirne 12 V / H4	5,46 €
1	1591450	Glühbirne H4 High Power 100/90W (ohne TÜV)	10,50 €
1	1591460	Glühbirne H4 mit BILUX Sockel	8,32 €
2	1590950	Glühbirne 12 V / BILUX	3,28 €
3	1590930	Glühbirne 12 V / H1	5,13 €
4	1590960	Glühbirne 12 V / 21W	0,88 €
5	1591000	Glühbirne 12 V / 21/5W	1,43 €
6	1591380	Glühbirne 12V/21 W gelb getönt	3,28 €
7	1590700	Sofitte 12 V / 5 W	1,51 €
8	1590980	Glühbirne 12V / 5W Oval	1,26 €
9	1590970	Glühbirne 12 V / 4W	0,84 €
10	1590990	Glühbirne 12 V / 2 W Kontrolleuchten	1,85 €
11	1591790	Glühbirne 12 V / 1,2 W Glassteckso ckel	1,85 €
12	1591800	Glühbirne 12 V / 5 W Glassteckso ckel	1,93 €

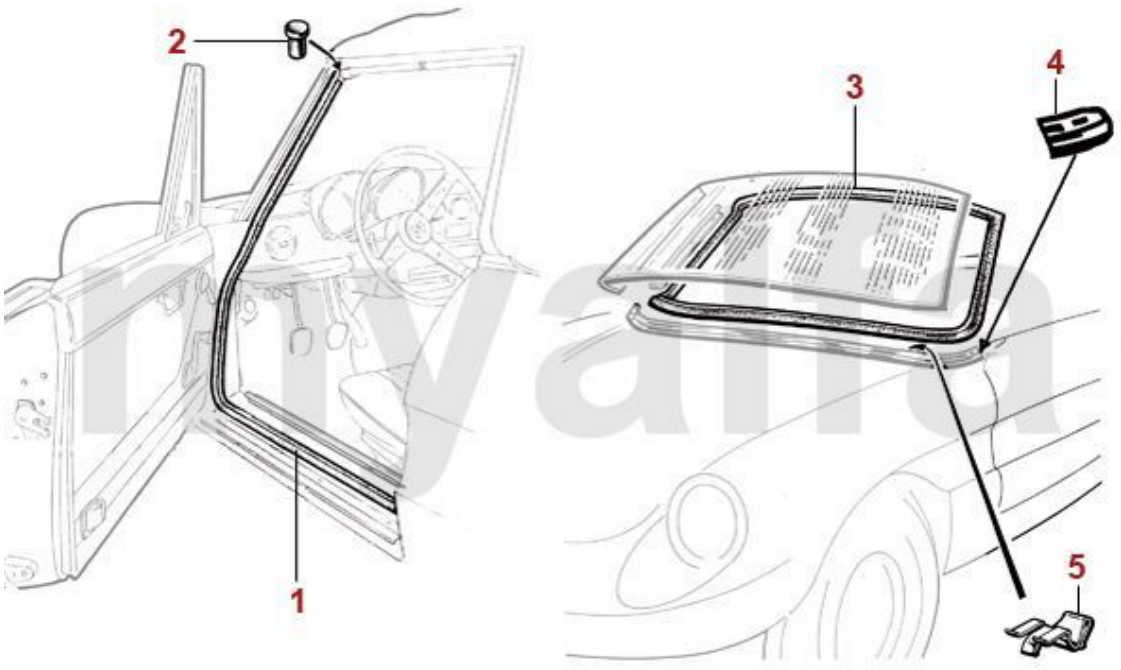

1	1621120	Türdichtung Spider Bj.1986-93, mit Velours	33,19 €
1	1620320	Türdichtung Spider Bj.1986-93, ohne Velours	19,33 €
2	1630330	Stopfen Türdichtung (Satz) Spider	4,96 €
3	1610300	Frontscheibendichtung Spider Bj.1966-69	138,66 €
3	1610290	Frontscheibendichtung Spider Bj.1970-93	66,39 €
4	1611051	Unterlage Chromleiste Frontscheibe Spider links	2,27 €
4	1611052	Unterlage Chromleiste Frontscheibe Spider rechts	2,27 €
5	1330820	Halteklammer Chromleiste Frontscheibe Spider unten	3,22 €

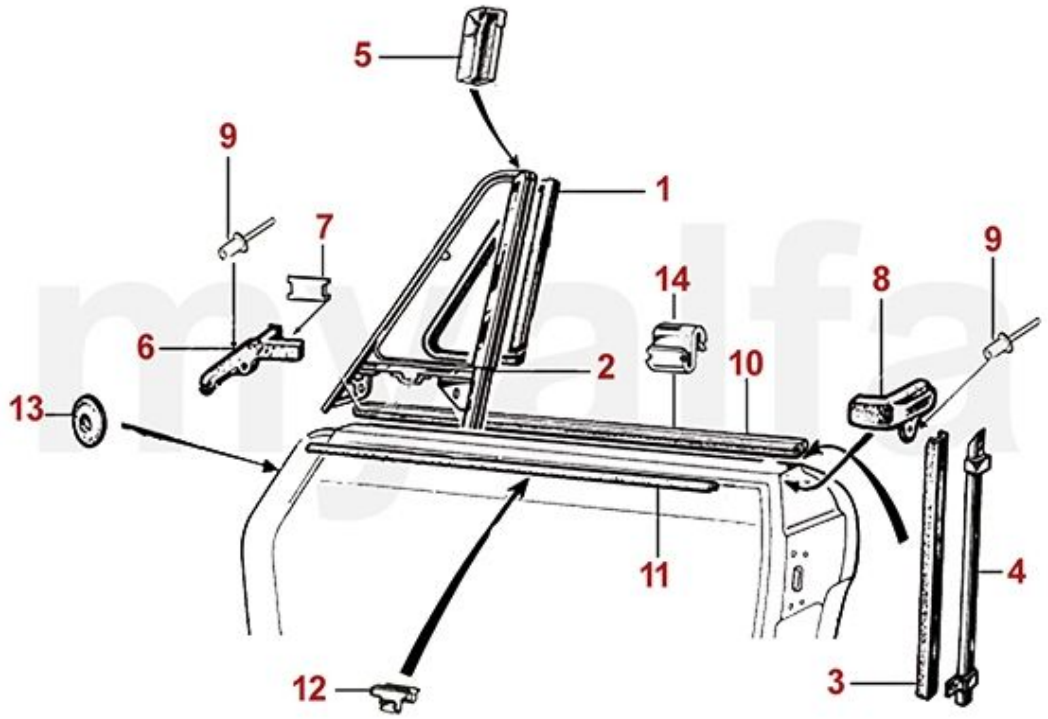

1	1610310	Ausstellfensterdichtungen (Satz) Spider Bj.1966-69	242,86 €
1	1610311	Ausstellfensterdichtung Spider Bj.1970-93 links	52,86 €
1	1610312	Ausstellfensterdichtung Spider Bj.1970-93 rechts	52,86 €
2	1610420	Fensterlaufschienendichtung Spider vorne	6,72 €
3	1610410	Fensterlaufschienendichtung Spider hinten	4,54 €
4	1610401	Fensterlaufschiene Spider Bj.1970-93 hinten links	52,52 €
4	1610402	Fensterlaufschiene Spider Bj.1970-93 hinten rechts	52,52 €
5	1630430	Endstück (Satz) Fensterlaufschiene Spider vorne	10,00 €
6	1630342	Dichtung Tür Spider vorne rechts	10,00 €
6	1630341	Dichtung Tür Spider vorne links	10,00 €
7	1330140	Befestigungsklammer Dichtung Spider Tür vorne	1,60 €
8	1630351	Dichtung Tür Spider hinten links	6,22 €
8	1630352	Dichtung Tür Spider hinten rechts	6,22 €
9	1631040	Kunststoffniet Dichtung Tür Spider	1,18 €
10	1611060	Fensterabstreifleiste Spider Gummi außen	10,84 €
11	1610200	Fensterabstreifleiste 100 cm	13,28 €
12	1610390	Befestigungsklammer Fensterabstreifleiste Spider innen	3,70 €
13	1630710	Gummistopfen Türschrauben Spider	6,60 €
14	1330090	Befestigungsklammer Fensterschachtleiste Spider außen	3,70 €

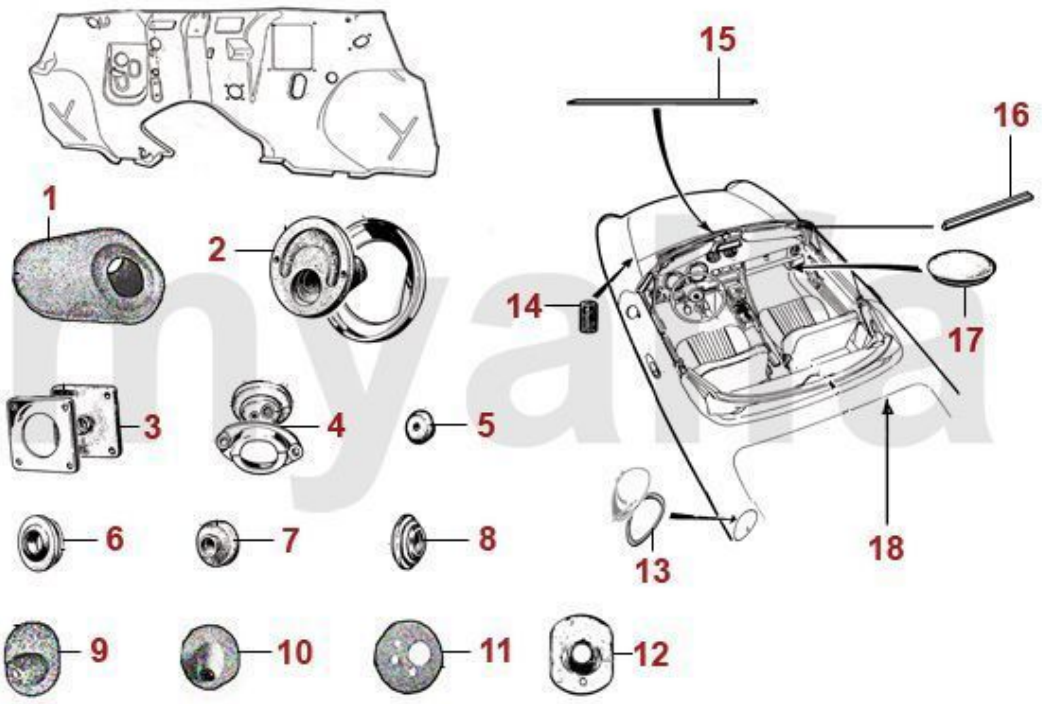

1	1631640	Durchführung Lenksäule Version 1	27,31 €
2	1631420	Durchführung Lenksäule Version 2	27,31 €
2	1630040	Durchführung Lenksäule Version 3	27,31 €
3	1631070	Durchführung Gasgestänge	20,17 €
4	1631400	Durchführung Kabelbaum oval	9,92 €
4	1330160	Schelle Kabeldurchführung - Spider Bj.1986-1994	21,85 €
4	1631540	Halteklemme für Stirnwandgummi Kabelbaumdurchführung oval	33,19 €
5	1631550	Durchführung Bremsleitung	2,44 €
6	1631410	Durchführung Heizungsschlauch	5,80 €
7	1631680	Durchführungen Heizungsschlauch (Satz) GT Bertone / Spider Bj.1963-69	19,24 €
8	1631390	Durchführung Wasserablauf 2.Serie	3,95 €
8	1631380	Gummidurchführungen (Satz) Wasserablauf 1.Serie	12,27 €
9	1631670	Durchführung Handgas / Choke / Tachowelle GT Bertone / Spider Bj.1963-69	14,71 €
10	1631660	Durchführung Tachowelle Giulia 1. Serie / GT Bertone 1300-1750 / Spider Bj.1966-69	11,43 €
11	1631290	Durchführung Gaszug / Heizungschlauch / Tachowelle	10,84 €
12	1631530	Durchführung Kabelbaum eckig	8,32 €
13	2580530	Tankklappendichtung Spider	12,52 €
14	1630560	Anschlaggummi Motorhaube (Satz) GT Bertone / Spider	10,00 €
15	1620730	Dichtung Motorhaube Spider hinten	23,95 €
16	1630971	Dichtung Windlauf / Kotflügel Spider links	11,68 €
16	1630972	Dichtung Windlauf / Kotflügel Spider rechts	11,68 €
17	1630090	Gummistopfen Bodenblech	3,78 €
18	1620500	Kofferraumdichtung Spider Bj.1970-93	25,04 €
18	1620510	Kofferraumdichtung Spider Bj.1966-69	57,90 €

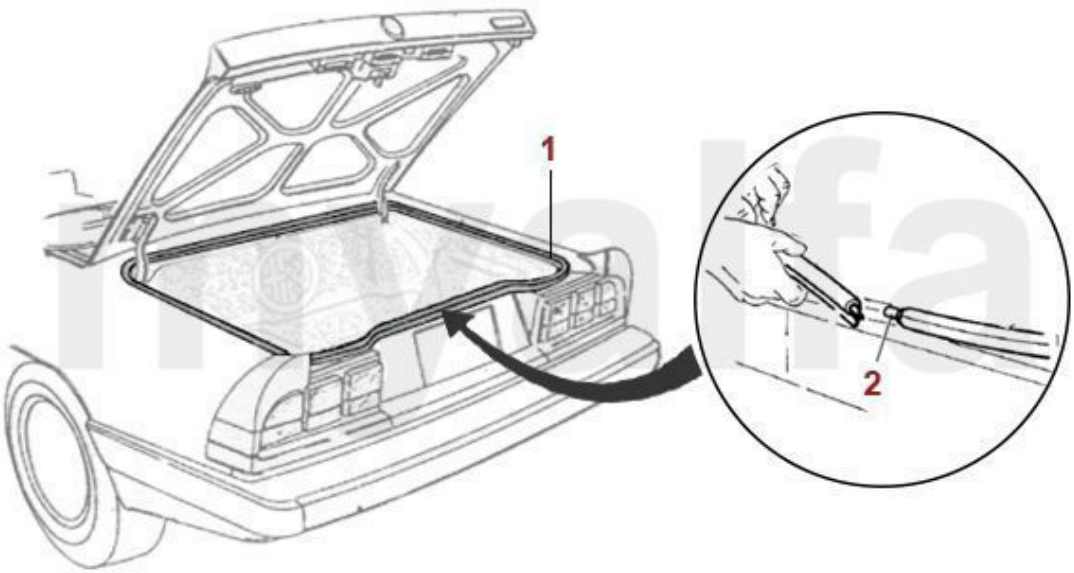

1	1620500	Kofferraumdichtung Spider Bj.1970-93	25,04 €
1	1620510	Kofferraumdichtung Spider Bj.1966-69	57,90 €
2	1621190	Verbindungsstopfen für Heckklappendichtung Spider Bj.1970-93	5,46 €

1	*1170620*	*B-PILLAR ENDPIECE (SET) SPIDER 1970-93 LEFT/RIGHT*	*57,98 €*

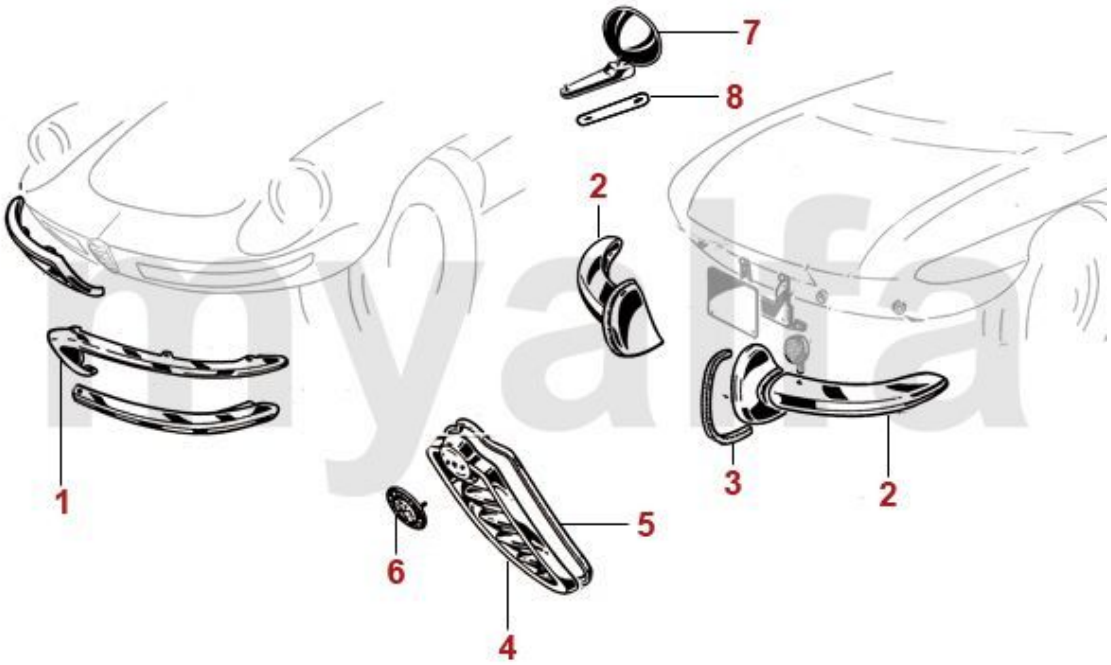

1	1310440	Stoßstangen (Satz) Spider Bj.1966-69 vorne	1.000,00 €
2	1310470	Stoßstangen (Satz) Spider Bj.1966-69 hinten	705,04 €
3	1371620	Gummiauflagen (Satz) Stoßstange Spider Bj.1966-69 hinten	74,79 €
4	1320720	CENTRE HEART SPIDER 1966-69	331,93 €
5	1370920	Keder Kühlerherz Spider Bj.1966-69	7,14 €
6	1360020	Emblem 55 mm Alfa Romeo Milano	25,17 €
6	1360030	Emblem 55 mm Alfa Romeo Milano emailliert	33,57 €
7	1400170	Außenspiegel Chrom rund Alfa Emblem mit Unterlage	44,45 €
7	1401470	Außenspiegel Chrom rund Spider, GT Bertone 1.Serie, ohne Alfa Emblem mit Unterlage	95,80 €
8	1631700	Gummiunterlage Außenspiegel rund	5,29 €

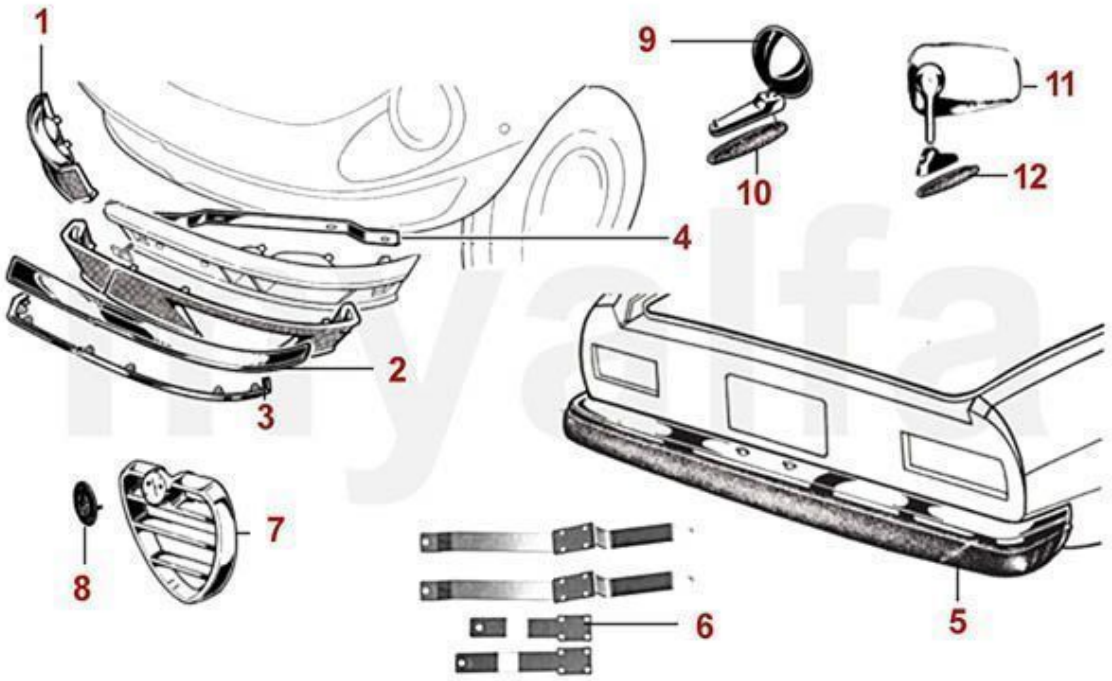

1	1310420	Stoßstangen (Satz) Spider Bj.1970-82 vorne	797,48 €
2	1370481	Stoßstangenabdeckung Spider Bj.1970-82 oben links	108,40 €
2	1370482	Stoßstangenabdeckung Spider Bj.1970-82 oben rechts	108,40 €
3	1370491	Stoßstangenabdeckung Spider Bj.1970-82 unten links	Auf Anfrage
3	1370492	Stoßstangenabdeckung Spider Bj.1970-82 unten rechts	92,44 €
4	1310430	Haltebügel Stoßstangenhäfte Spider Bj.1970-82 vorne	47,48 €
5	1310450	Stoßstange Spider Bj.1970-82 hinten	815,04 €
6	1371870	Umrüstkit Stoßstangen Spider Bj.1970-82 US-Version in Europa-Version	210,00 €
7	1320710	Kühlerherz Spider Bj.1970-82	150,42 €
8	1360010	Emblem 55 mm Alfa Romeo	25,17 €
8	1360020	Emblem 55 mm Alfa Romeo Milano	25,17 €
9	1400170	Außenspiegel Chrom rund Alfa Emblem mit Unterlage	44,45 €
10	1631700	Gummiunterlage Außenspiegel rund	5,29 €
11	1400730	Außenspiegel Chrom oval Alfa Emblem mit Unterlage	41,18 €
12	1631430	Gummiunterlage Außenspiegel oval	5,29 €

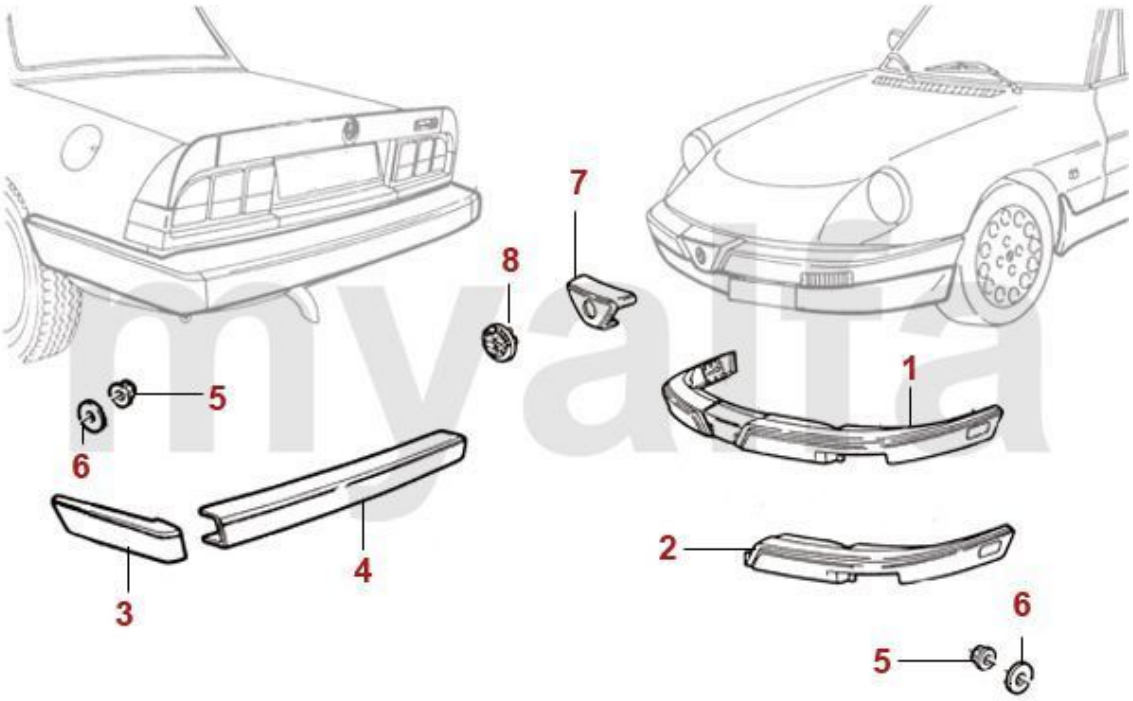

1	1311070	Stoßstange Spider Bj.1983-89 vorne	Auf Anfrage
3	1371542	Seitenteil Stoßstange Spider Bj.1983-89 hinten rechts	Auf Anfrage
3	1371541	Seitenteil Stoßstange Spider Bj.1983-89 hinten links	Auf Anfrage
4	1371540	Mittelteil Stoßstange Spider Bj.1983-89 hinten	Auf Anfrage
5	1371220	Mutter Stoßstangenhalter Spider Bj. 1983-93	1,18 €
6	1371210	Distanzscheibe Stoßstangenhalter Spider Bj.1983-93	Auf Anfrage
7	1320900	Kühlerherz Spider Bj.1983-89	150,42 €
8	1360330	Emblem 75 mm Alfa Romeo	31,05 €

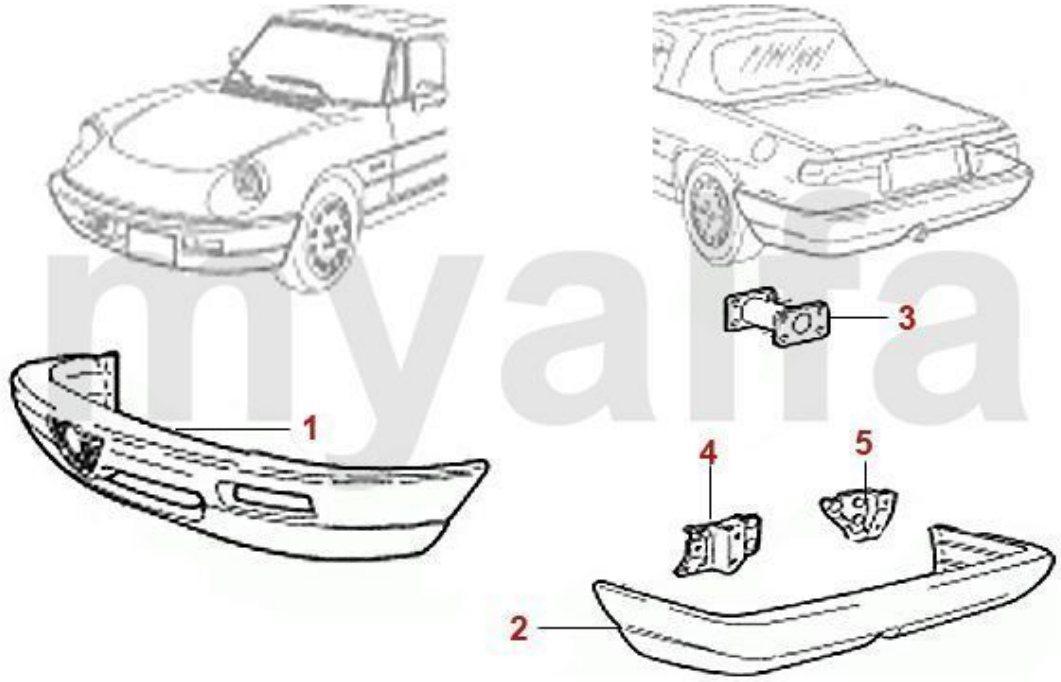

1	1311400	Stoßstange Spider Bj.1990-93 vorne	1.084,79 €
2	1311410	Stoßstange Spider Bj.1990-93 hinten	Auf Anfrage
3	1312560	Stoßstangenhalter Spider Bj.1983-89 / Bj.1990-93 vorne/ hinten rechts	Auf Anfrage
3	1312591	Stoßstangenhalter Spider Bj.1990-93 hinten links	Auf Anfrage
4	1312601	Aufnahme Stoßstangenhalter Spider Bj.1990-93 hinten links	119,41 €
5	1312602	Aufnahme Stoßstangenhalter Spider Bj.1990-93 hinten rechts	119,41 €



1	1401470	Außenspiegel Chrom rund Spider, GT Bertone 1.Serie, ohne Alfa Emblem mit Unterlage	95,80 €
2	1400170	Außenspiegel Chrom rund Alfa Emblem mit Unterlage	44,45 €
3	1400730	Außenspiegel Chrom oval Alfa Emblem mit Unterlage	41,18 €
4	1401492	Außenspiegel Spider Bj.1990-93 rechts elektrisch verstellbar	205,88 €
4	1401491	Außenspiegel Spider Bj.1990-93 links elektrisch verstellbar	205,88 €
5	1631700	Gummiunterlage Außenspiegel rund	5,29 €
6	1631430	Gummiunterlage Außenspiegel oval	5,29 €
7	1631190	Unterlagen (Satz) Außenspiegel Spider Bj.1990-93	12,52 €

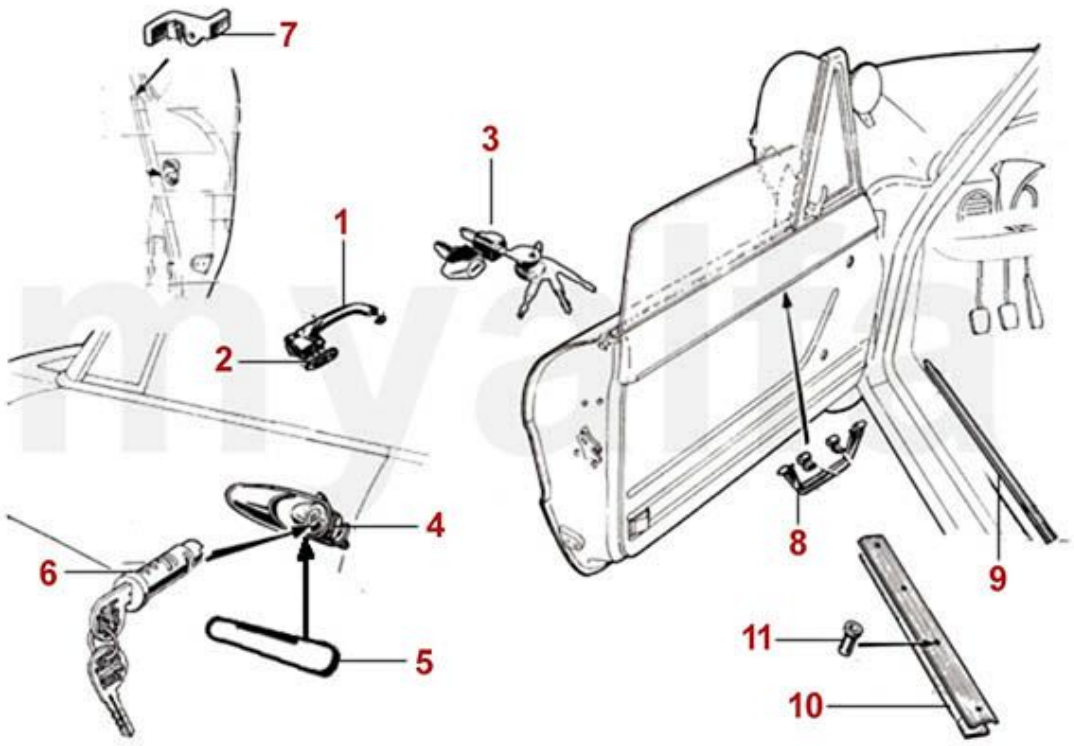

1	1170530	Türgriff (Satz) Spider 1300/1600 Bj.1966-78,1750 Bj.1967-69 inkl. Schließzylinder	235,21 €
2	1630370	Unterlagen (Satz) Türgriff Spider 1300-1750 außen	30,67 €
3	1170560	Satz Schließzylinder Türgriff Spider 1750 Bj.1967-69, 1300/1600 Bj.1966-80	100,00 €
4	1170501	Türgriff Spider 1600-2000 außen links	83,95 €
4	1170502	Türgriff Spider 1600-2000 außen rechts	83,95 €
5	1630360	Unterlage Türgriff Spider 1600-2000 außen	8,57 €
6	1170520	Schließzylinder Türgriff Spider 1600-2000	37,82 €
6	1171820	Schließzylinderpaar Türgriff Spider 1750/2000 gleichschließend	79,83 €
7	1171151	Endstück B-Säule Spider Bj.1966-69 links	75,55 €
7	1171152	Endstück B-Säule Spider Bj.1966-69 rechts	75,55 €
7	1170621	Endstück B-Säule Spider Bj.1970-93 links	32,77 €
7	1170622	Endstück B-Säule Spider Bj.1970-93 rechts	32,77 €
8	1760541	Klappgriff Tür innen - 750/101/105 Spider bis Bj.1977	44,12 €
9	1330640	Schwellerzierleiste Spider Edelstahl innen	38,07 €
10	1330650	Schwellerzierleiste Spider Edelstahl außen	35,38 €
11	1371360	Niete (Satz 4Stk.) Schwellerzierleiste Spider außen STD	6,22 €

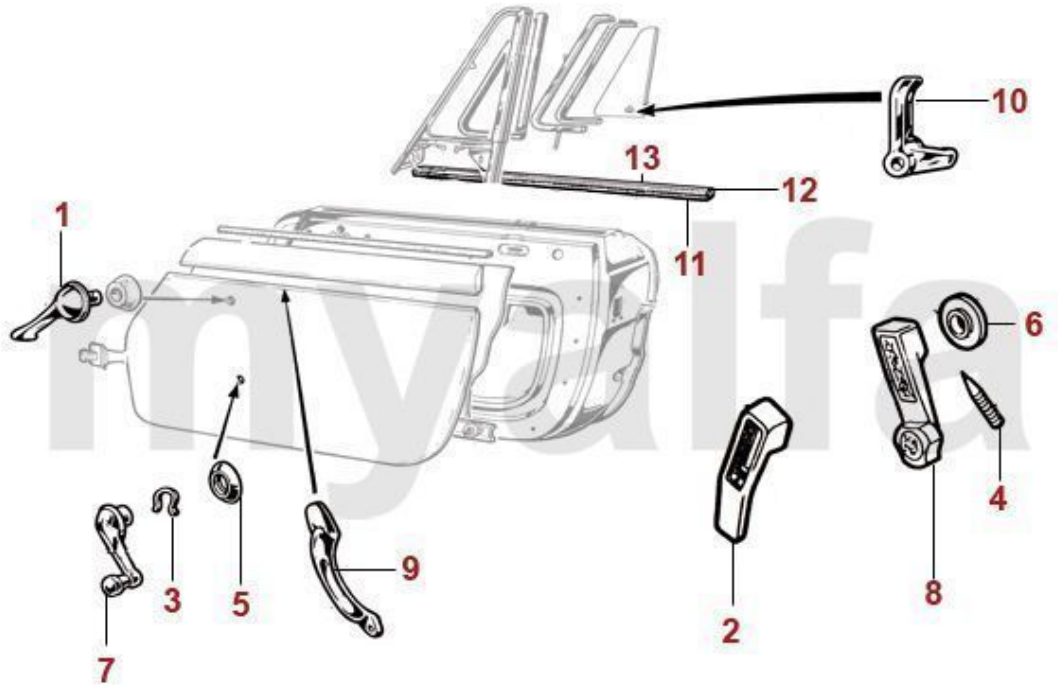

1	1760510	Türöffner innen Bj.1966-74	49,58 €
2	1760500	Türöffner innen Bj.1974-89	31,51 €
3	1761080	Halteklammer Türöffner/Fensterkurbel	1,60 €
4	1761370	Madenschraube Türöffner / Fensterkurbel	3,36 €
5	1761430	Unterlage Türöffner/Fensterkurbel Bj.1966-74 Edelstahl poliert	13,87 €
6	1761040	Unterlage Türöffner/Fensterkurbel Bj.1974-93 Kunststoff schwarz	2,35 €
7	1760520	Fensterkurbel Bj.1966-74	45,29 €
8	1760530	Fensterkurbel Bj.1974-89	35,80 €
9	1760552	Türgriff Spider Bj.1966-77 innen rechts	57,98 €
10	1760601	Verschlußhebel Ausstellfenster Giulia / Spider vorne links	49,58 €
10	1760602	Verschlußhebel Ausstellfenster Giulia / Spider vorne rechts	49,58 €
11	1610661	Fensterschachtleiste Spider außen links	83,19 €
11	1610662	Fensterschachtleiste Spider außen rechts	83,19 €
12	1610670	Halteschiene Abstreifleiste Spider außen	15,04 €
13	1611060	Fensterabstreifleiste Spider Gummi außen	10,84 €

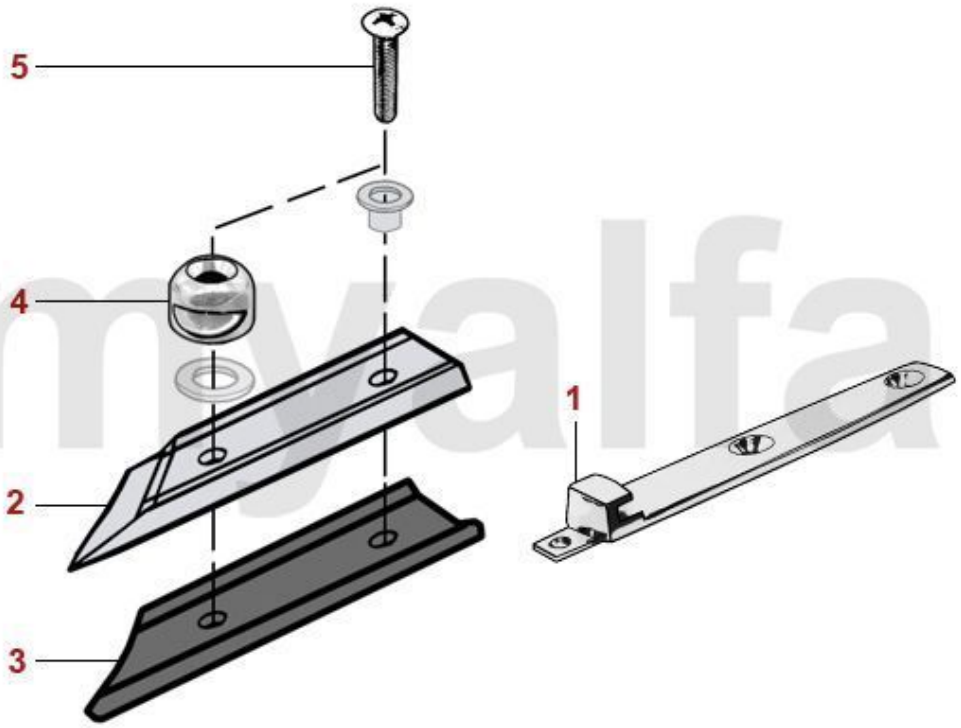

1	1170770	Hardtophalter Spider Bj.1966-69	79,83 €
2	1171811	Hardtophalter Spider Bj.1970-85 links	Auf Anfrage
2	1171812	Hardtophalter Spider Bj.1970-85 rechts	58,74 €
2	1170760	SET HARDTOP SUPPORTS SPIDER FROM 1986 UP TO 1993	79,83 €
3	1810791	Unterlage Hardtophalter Spider Bj.1970-93 links	4,45 €
3	1810792	Unterlage Hardtophalter Spider Bj.1970-93 rechts	4,45 €
4	1171170	Persenningbefestigung Hardtophalter Spider Bj.1986-93	24,87 €
5	1170780	Schraube Hardtophalter / Persenningbefestigung Edelstahl	2,10 €

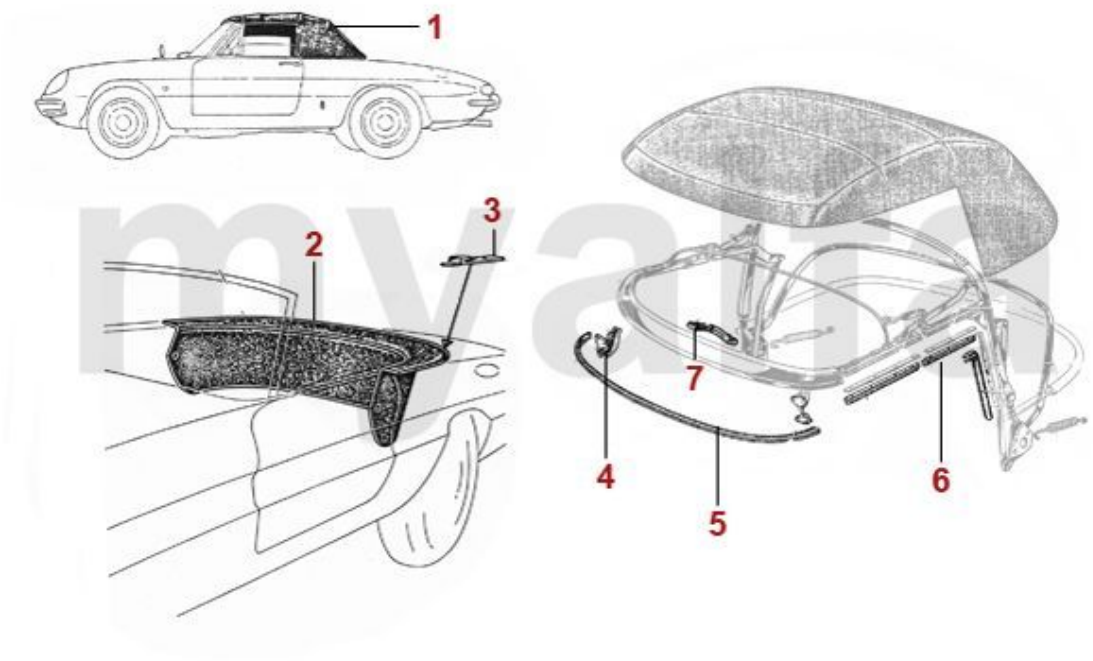

1	1810340	Verdeck Spider Bj.1966-69 Sonnenland schwarz	604,20 €
1	1810350	Verdeck Spider Bj.1966-69 Sonnenland Premium schwarz	747,06 €
1	1810320	Verdeck Spider Bj.1966-69 Sonnenland Premium blau	747,06 €
1	1810400	Verdeck Spider Bj.1966-69 Sonnenland premium rot	999,92 €
2	1810040	Persenning Spider Bj.1966-69 schwarz	285,63 €
3	1170770	Hardtophalter Spider Bj.1966-69	79,83 €
4	1810800	Verdeckverschluß Spider Bj.1966-69	83,19 €
5	1810450	Verdeckdichtung Spider Bj.1966-69 vorne	35,71 €
6	1810470	Verdeckdichtungssatz Spider Bj.1966-69 seitlich	180,67 €
7	1810160	Haltegriff Verdeck Spider	29,33 €

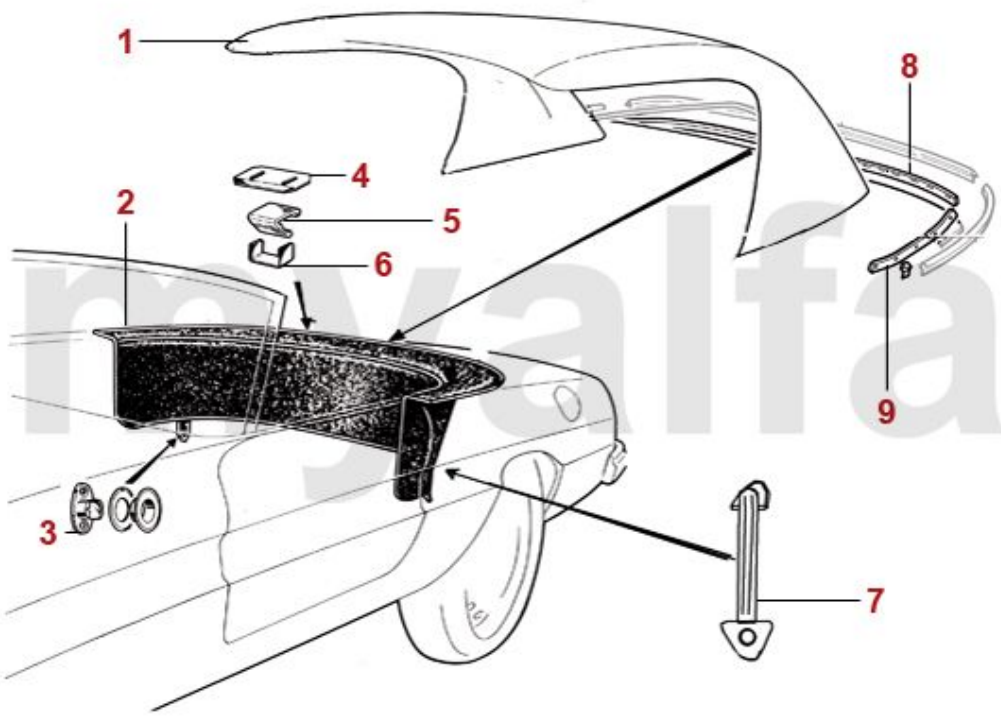

1	1800460	Verdeck Spider Bj.1970-93 PVC schwarz	567,98 €
1	1800110	Verdeck Spider Bj.1970-93 Sonnenland sandbeige	755,46 €
1	1800300	Verdeck Spider Bj.1970-93 Sonnenland blau	797,48 €
1	1800290	Verdeck Spider Bj.1970-93 Sonnenland rot	755,46 €
1	1800280	Verdeck Spider Bj.1970-93 Sonnenland schwarz	587,31 €
1	1800130	Verdeck Spider Bj.1970-93 Sonnenland hellbeige	705,04 €
2	1810030	Persenning Spider Bj.1970-77 schwarz	Auf Anfrage
2	1810070	Persenning Spider Bj.1978-89 schwarz	192,44 €
3	1810130	Drehknebel Persenning / Verdeck - 750/101, 105/115 Spider Bj.1970-89	4,12 €
4	1810050	Blechplatte Persenning Spider Bj.1970-93	1,64 €
5	1810060	Plastikhaken Persenning Spider Bj.1970-93	2,10 €
6	1810080	Metallklammer Persenning Spider Bj.1970-93	1,51 €
7	2710240	Spannriemen Verdeckgestänge Spider Bj.1970-93	15,88 €
8	1810190	Befestigungsleiste Verdeck Spider Bj.1970-93 hinten	29,41 €
9	1810200	Befestigungsleiste Verdeck Spider Bj.1970-93 seitlich	12,52 €

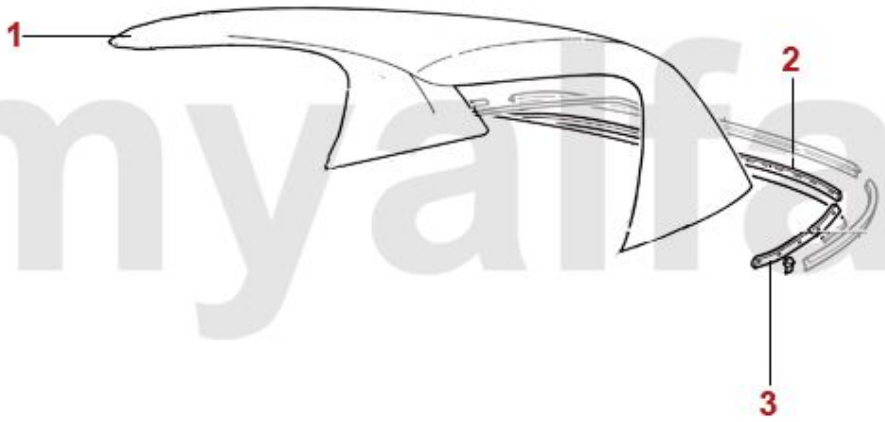

1	1800460	Verdeck Spider Bj.1970-93 PVC schwarz	567,98 €
1	1800110	Verdeck Spider Bj.1970-93 Sonnenland sandbeige	755,46 €
1	1800300	Verdeck Spider Bj.1970-93 Sonnenland blau	797,48 €
1	1800290	Verdeck Spider Bj.1970-93 Sonnenland rot	755,46 €
1	1800280	Verdeck Spider Bj.1970-93 Sonnenland schwarz	587,31 €
1	1800130	Verdeck Spider Bj.1970-93 Sonnenland hellbeige	705,04 €
1	1800310	Verdeck Spider Bj.1970-93 Sonnenland - Classic schwarz	629,41 €
2	1810190	Befestigungsleiste Verdeck Spider Bj.1970-93 hinten	29,41 €
3	1810200	Befestigungsleiste Verdeck Spider Bj.1970-93 seitlich	12,52 €

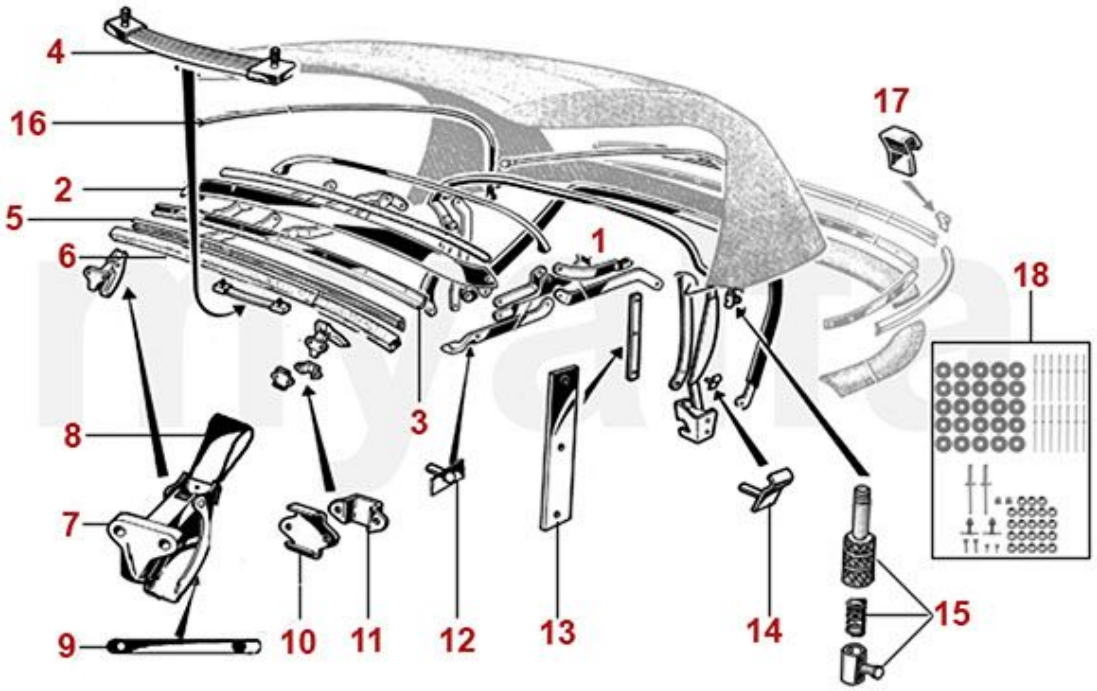

1	1812660	Verdeckgestänge Spider Bj.1970-93 ohne Spriegel vorne	Auf Anfrage
2	1811030	Verdeckspriegel Spider Bj.1970-93	251,26 €
3	1810010	Blende Verdeckspriegel Spider	66,39 €
4	1810160	Haltegriff Verdeck Spider	29,33 €
5	1811520	Halteleiste Verdeckdichtung Spider Bj.1970-93 verzinkt	30,17 €
6	1810440	Verdeckdichtung Spider Bj.1970-93 vorne	29,33 €
7	1810810	Verdeckverschluss Spider Bj.1970-93	75,55 €
8	1812330	Lasche Verdeckverschluß Spider Bj.1970-93 hinten	11,60 €
9	1810150	Sicherungslasche Verdeckverschluß Spider Bj.1970-93	11,68 €
10	1810360	Blechführung Verdeckverschluß Spider Bj.1970-93	14,20 €
11	1810370	Befestigungshaken Verdeckverschluss	33,19 €
12	1811250	Befestigungsplatte Verdeck Spider Bj.1970-93	1,60 €
13	1810170	Halteblech Verdeck Spider Bj.1970-93 seitlich	13,36 €
14	1810210	Halteklammer (Satz) Verdeck Spider Bj.1970-93 seitlich V2A	12,56 €
15	6500760	Feder Handbremsbacke / Spannseil Verdeck	2,02 €
15	1810490	Montagesatz Spannschraube Verdeck Spider	23,11 €
16	1810330	Spannseil Verdeck Spider Bj.1970-93	7,48 €
17	1331240	Verbindungsstück Verdeckzierleiste Spider Bj.1970-93	8,32 €
18	1807093	Verdeckbefestigungssatz Spider Bj.1970-93	25,04 €

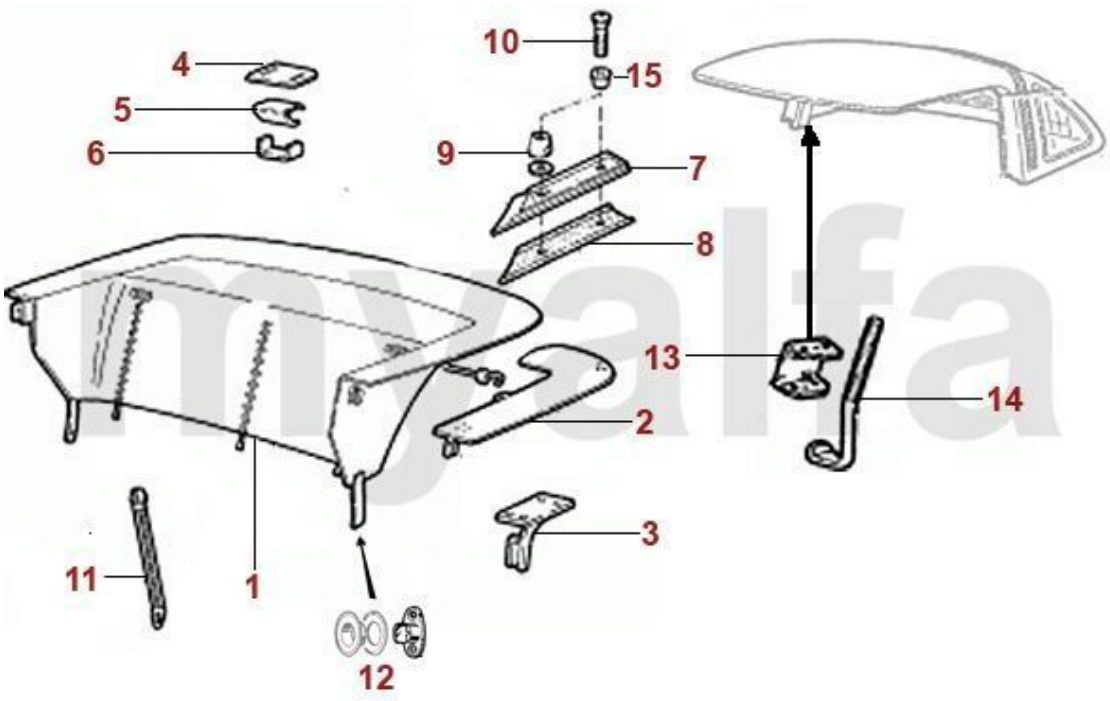

1	1810110	Persenning Spider Bj.1990-93 Skay beige	260,42 €
1	1810120	Persenning Spider Bj.1990-93 Skay schwarz	251,26 €
3	1810431	Befestigungsgabel Persenning Spider Bj.1990-93 links	22,61 €
3	1810432	Befestigungsgabel Persenning Spider Bj.1990-93 rechts	22,61 €
4	1810050	Blechplatte Persenning Spider Bj.1970-93	1,64 €
5	1810060	Plastikhaken Persenning Spider Bj.1970-93	2,10 €
6	1810080	Metallklammer Persenning Spider Bj.1970-93	1,51 €
7	1170760	SET HARDTOP SUPPORTS SPIDER FROM 1986 UP TO 1993	79,83 €
8	1810791	Unterlage Hardtophalter Spider Bj.1970-93 links	4,45 €
8	1810792	Unterlage Hardtophalter Spider Bj.1970-93 rechts	4,45 €
9	1171170	Persenningbefestigung Hardtophalter Spider Bj.1986-93	24,87 €
10	1170780	Schraube Hardtophalter / Persenningbefestigung Edelstahl	2,10 €
11	2710240	Spannriemen Verdeckgestänge Spider Bj.1970-93	15,88 €
12	1810130	Drehknebel Persenning / Verdeck - 750/101, 105/115 Spider Bj.1970-89	4,12 €
13	1810390	Hardtophalter Spider Bj.1990-93 seitlich	18,40 €
14	1810380	Verriegelung Hardtop Spider Bj.1990-93 seitlich	41,18 €
15	1171110	Tülle für Schraube Hardtophalter Spider	3,78 €



1 ***1812580*** ***Windschott Spider Bj.1970-93*** ***125,21 €***

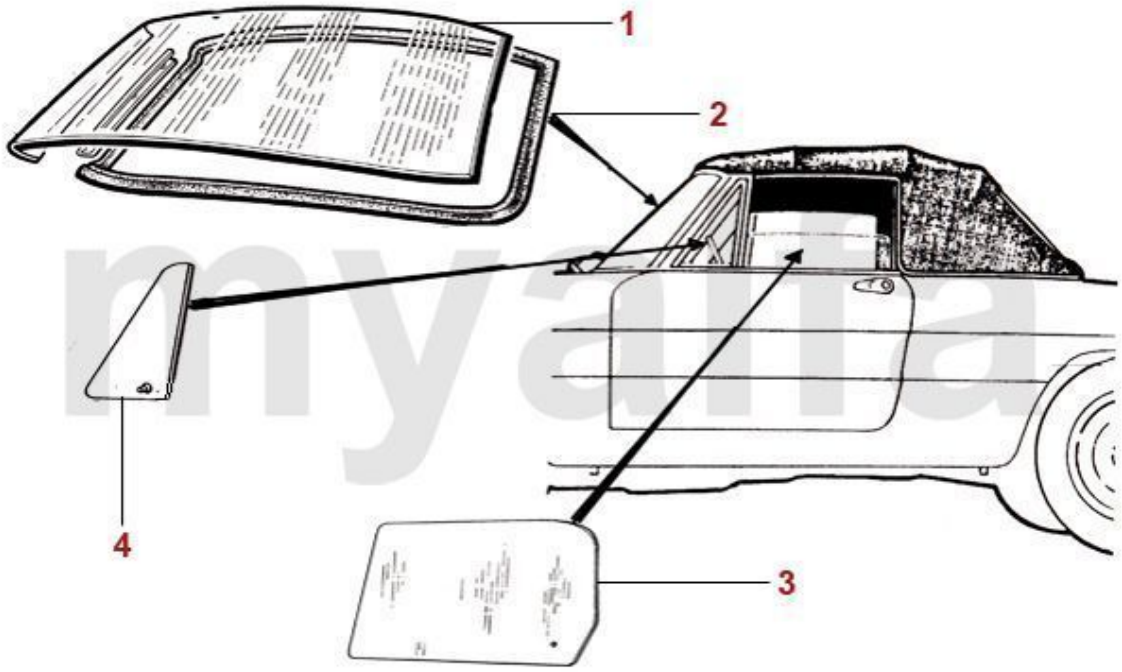

1	1340140	Frontscheibe Spider Bj.1966-69 getönt grün	318,49 €
1	1340110	Frontscheibe Spider Bj.1966-69 klar	335,29 €
1	1340240	Frontscheibe Spider Bj. 1970-93 getönt bronze mit Antenne	419,33 €
1	1340120	Frontscheibe Spider Bj. 1970-93 grün getönt	318,49 €
1	1340250	Frontscheibe Spider Bj. 1970-93 getönt grün mit Grünkeil	324,37 €
1	1340100	Frontscheibe Spider Bj. 1970-93 klar	315,97 €
2	1610300	Frontscheibendichtung Spider Bj.1966-69	138,66 €
2	1610290	Frontscheibendichtung Spider Bj.1970-93	66,39 €
3	1340160	Seitenscheibe Spider Bj.1966-69 klar	113,87 €
3	1340310	Seitenscheibe Spider Bj.1970-93 getönt bronze	98,24 €
3	1340270	Seitenscheibe Spider Bj.1970-93 getönt grün	98,24 €
3	1340150	Seitenscheibe Spider Bj.1970-93 klar	89,83 €
3	1340490	Seitenscheibe Spider Bj.1966-69 getönt grün	113,87 €
4	1340181	Dreiecksfenster Spider Bj.1970-93 klar mit Verschlußhebel links	175,63 €
4	1340182	Dreiecksfenster Spider Bj.1970-93 klar mit Verschlußhebel rechts	181,43 €
4	1340170	Dreiecksfenster Spider Bj.1970-93 klar feststehend	Auf Anfrage
4	1340500	Dreiecksfenster Spider Bj.1970-93 klar	63,03 €
4	1340260	Dreiecksfenster Spider Bj.1970-93 getönt grün	74,79 €
4	1340320	Dreiecksfenster Spider Bj.1970-93 getönt bronze	74,79 €
4	1340220	Dreiecksfenster Spider Bj.1966-69 klar	74,79 €
4	1340410	Dreiecksfenster Spider Bj.1966-69 getönt grün	91,60 €

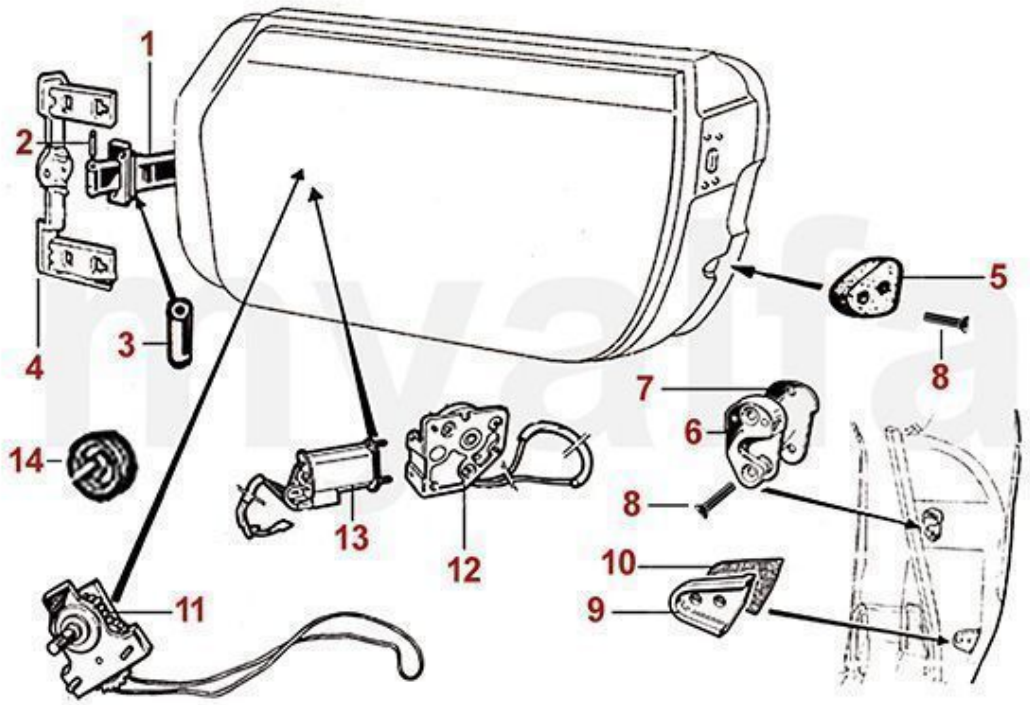

1	1190200	Türfangband Spider	25,13 €
1	1190050	Türfangband komplett Spider	52,52 €
1	1170120	DOOR LOCK CATCHER SET (2) SPIDER 1966-68	159,83 €
2	1190060	Splint Türfangband GT Bertone 1.Serie / Spider	2,10 €
3	1190320	Rolle Türfangband (Satz 2Stk.) GT Bertone 1.Serie / Spider	4,37 €
4	1131640	Türscharnier Spider	Auf Anfrage
5	1190100	SET DOOR BUFFERS SPIDER	18,49 €
6	1170131	Schlossaufnahme Spider Bj.1968-93 links	32,77 €
6	1170132	Schlossaufnahme Spider Bj.1968-93 rechts	32,77 €
7	1190290	Distanzblech Schloßaufnahme Spider	Auf Anfrage
8	1170170	Schraube Senkkopf M 6 x 30	1,93 €
9	1190111	Zentrierkeilaufnahme B-Säule Spider links	27,31 €
9	1190112	Zentrierkeilaufnahme B-Säule Spider rechts	27,31 €
10	1190121	Unterlage Zentrierkeilaufnahme B-Säule Spider links	3,36 €
10	1190122	Unterlage Zentrierkeilaufnahme B-Säule Spider rechts	3,36 €
11	1190011	Fensterheber Seilzug Spider Bj.1975-89 links	57,06 €
11	1190012	Fensterheber Seilzug Spider Bj.1975-89 rechts	57,06 €
11	1190311	Fensterheber Seilzug Spider Bj.1970-74 links	49,58 €
11	1190312	Fensterheber Seilzug Spider Bj.1970-74 rechts	49,58 €
11	1190301	Fensterheber Seilzug Spider Bj.1966-69 links	Auf Anfrage
11	1190302	Fensterheber Seilzug Spider Bj.1966-69 rechts	Auf Anfrage
12	1190181	Fensterheber Seilzug Spider Bj.1990-93 links	150,42 €
12	1190182	Fensterheber Seilzug Spider Bj.1990-93 rechts	150,42 €
12	1190861	ELECTRIC WINDOW RETROFIT KIT SPIDER 1970 - 93 LEFT	142,02 €
12	1190862	ELECTRIC WINDOW RETROFIT KIT SPIDER 1970 - 93 RIGHT	142,02 €
13	1190190	Fensterhebermotor Spider Bj.1990-93 / Montreal / Alfetta GTV	108,40 €
14	1190500	Laufrolle für Fensterheber Seilzug	8,32 €



1	1360030	Emblem 55 mm Alfa Romeo Milano emailliert	33,57 €
2	1360020	Emblem 55 mm Alfa Romeo Milano	25,17 €
3	1360070	Emblem Pininfarina 1. Serie seitlich	27,65 €
4	1370460	Befestigungshülse Emblem Alfa Romeo Bj. 1962-82	1,01 €



1	1360010	Emblem 55 mm Alfa Romeo	25,17 €
2	1360330	Emblem 75 mm Alfa Romeo	31,05 €
3	1360060	Emblem Pininfarina 2. Serie seitlich	20,97 €
4	1370080	Unterlage Emblem Pininfarina	3,28 €
5	1360320	Emblem Pininfarina Spider Bj.1985-93 seitlich	19,24 €
6	1370460	Befestigungshülse Emblem Alfa Romeo Bj. 1962-82	1,01 €
6	1370610	Befestigungshülse Emblem Pininfarina	0,80 €



1	1362410	Emblem Alufelge silber / schwarzer Hintergrund 48 mm	6,64 €
2	1360500	Emblem Alufelge schwarz / silberner Hintergrund 48 mm	6,64 €
3	1360510	Sicherungsring Emblem Alufelge 48 mm	3,11 €
4	1360590	Emblem Alufelge Spider Bj. 1990-93	5,80 €
5	1360600	Emblem Radkappe 2. Serie	15,88 €
5	1740380	Sicherungsscheibe für Plastik Emblem 1360600	0,75 €
6	1360610	Emblem Alufelge Cromodora, 52mm	21,43 €



1	1360100	Schriftzug "Alfa Romeo" Giulia, Spider Bj.1966-69	108,40 €
2	1360150	Schriftzug "1750" GT Bertone / Spider Bj.1967-69	73,95 €
3	1361020	Schriftzug "1300 Junior" Spider 1300 Bj.1967-69	108,40 €
4	1370470	Clip Befestigung Schriftzug	0,76 €



1	1360090	Schriftzug "Alfa Romeo" Spider Bj.1970-82	83,19 €
2	1360050	Schriftzug "1300" Spider Bj.1970-82	52,52 €
3	1360530	Schriftzug "1600" Spider Bj.1970-82	52,52 €
4	1360520	Schriftzug "1750" Spider Bj.1970-82	52,52 €
5	1360040	Schriftzug "2000" Spider Bj.1970-82	52,52 €
6	1370470	Clip Befestigung Schriftzug	0,76 €

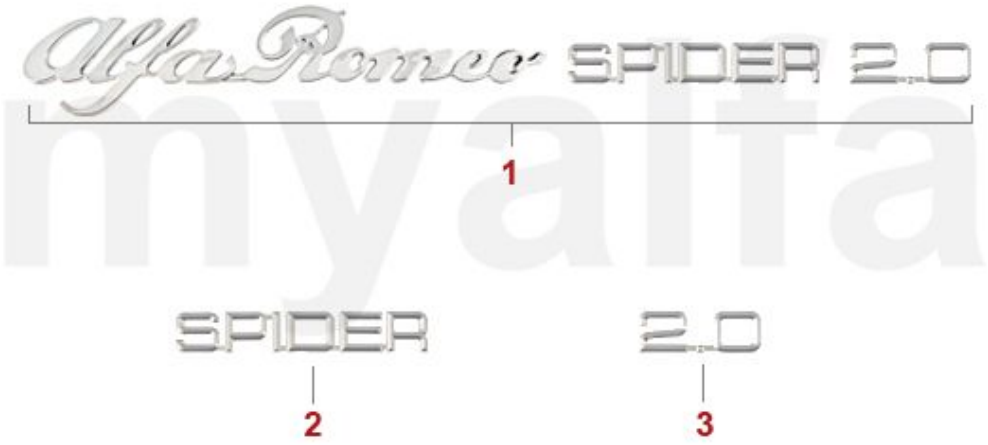

1	1360540	Schriftzugsatz Spider Bj.1990-93 selbstklebend	Auf Anfrage
2	1360560	Schriftzug "Spider 2.0" Spider Bj.1990-93	38,57 €
3	1360570	Schriftzug "2.0" Spider Bj.1990-93	Auf Anfrage



1	1812580	Windschott Spider Bj.1970-93	125,21 €
2	9100092	Gepäckträger Chrom Spider 105 / 115	125,21 €
3	1371030	Heckspoiler "Zender-Style" Spider Bj.1983-89	268,07 €
4	9822250	Batterieerhaltungsladegerät	32,35 €



1	9300940	Typenschild Blech 105.91, Spider 1300 Bj.1968-69	19,24 €
2	9300950	Typenschild Blech 105.03, Spider 1600 Bj.1966-68	19,24 €
3	9300960	Typenschild Blech 105.57, Spider 1750 Bj.1968-69	19,24 €
4	9300650	Typenschild Blech 105.62, Spider 1750 Veloce Bj.1968-71 US-Version	19,24 €
5	9300620	Typenschild Blech 105.24, Spider 2000 Veloce Bj.1971-74	19,24 €
6	9300900	Typenschild Blech 115.02, Spider 2000 Bj.1972-77 US-Version	19,24 €

1



1 9300580 Typenschild Blech Fahrgestellnummer (blanko) 18,40 €

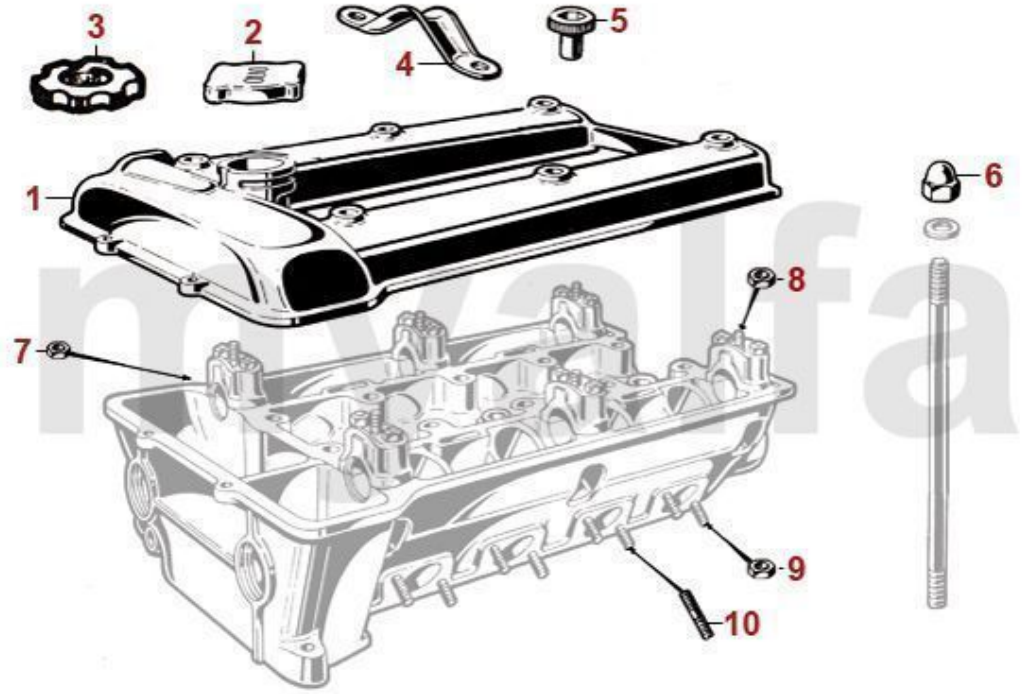

1	2122070	Ventildeckel schwarz epoxybeschichtet Austausch	Auf Anfrage
2	2280570	Öleinfülldeckel Metall	11,26 €
2	2281410	Öleinfülldeckel Metall verchromt	20,59 €
3	2281440	Öleinfülldeckel Plastik (nicht durch Metallversion ersetzbar) Bajonettverschluss	54,62 €
4	2281890	Montagebügel Zylinderkopf 101/105/75	12,52 €
5	2281150	Ventildeckelschraube Bj.1959-70 Imbus 14 mm	10,84 €
5	2281520	Ventildeckelschraube Innensechskant 6 mm	5,04 €
5	2284760	Ventildeckelschraube Schlüsselweite 17	5,46 €
6	2282450	Hutmutter Zylinderkopf (Satz) 1300-1600 17mm mit Bund	11,43 €
6	2282460	Hutmutter Zylinderkopf 1750-2000 19mm verchromt	11,68 €
6	2282480	Hutmutter Zylinderkopf 1300-1600 17mm verchromt	10,84 €
7	2281270	Feingewindemutter Stahl M 8 x 1 Schlüsselweite 12 Ansaugkrümmer	0,76 €
8	2282620	Feingewindemutter M8x1 Schlüsselweite 13mm Stahl	0,76 €
9	2282610	Feingewindemutter M8x1 Schlüsselweite 12mm Kupfer - für Auspuffkrümmer	0,80 €
9	2281280	Feingewindemutter M8x1 Schlüsselweite 13mm Messing - für Auspuffkrümmer	1,93 €
10	2280930	Stehbolzen Zylinderkopf / Auspuffkrümmer	1,93 €

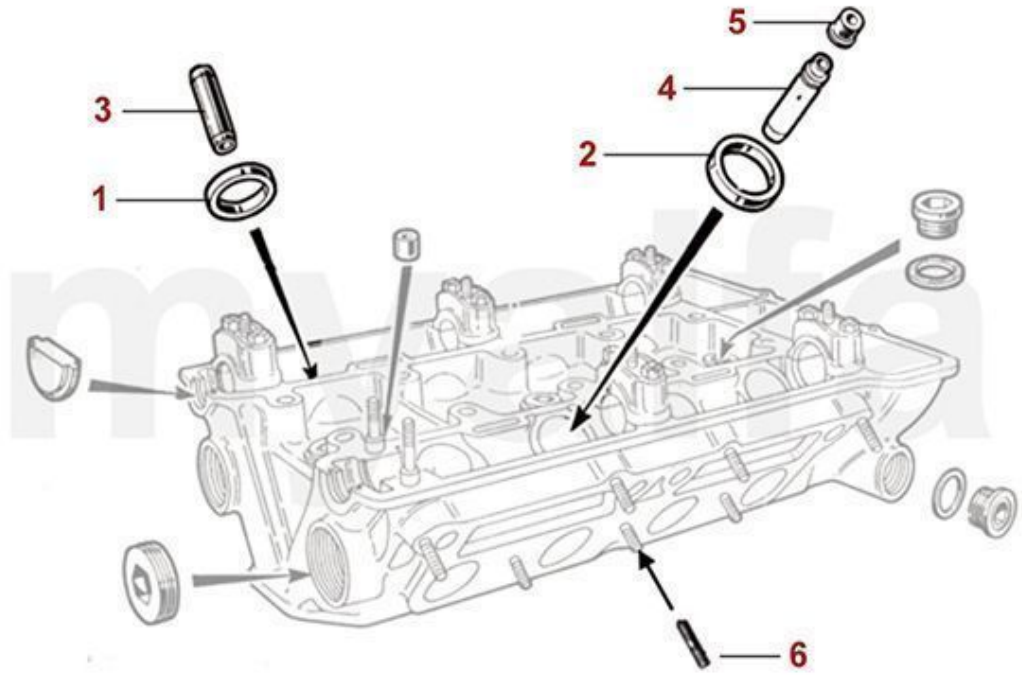

1	2230370	Ventilsitzring Auslass 1300 1.Übermaß	15,04 €
1	2232670	Ventilsitzring Auslass 1600/1750 1.Übermaß	16,72 €
1	2232680	Ventilsitzring Auslass 2000 1.Übermaß	15,04 €
2	2232660	Ventilsitzring Einlass 2000 1.Übermaß	16,39 €
2	2230340	Ventilsitzring Einlass 1300 1.Übermaß	13,36 €
2	2232650	Ventilsitzring Einlass 1600/1750 1.Übermaß	15,04 €
3	2231640	Ventilführungen Spider Bj.1990-93 Einspritzer	11,68 €
3	2230420	Ventilführung Auslass Standard 9 x 14,05 x 54	9,16 €
3	2231620	Ventilführung Auslass 1.Übermaß 9 x 14,10 x 54	12,52 €
3	2231630	Ventilführung Auslass 2.Übermaß 9 x 14,15 x 54	12,52 €
4	2230400	Ventilführung Einlass Standard 9 x 14,05 x 51	8,82 €
4	2231600	Ventilführung Einlass 1.Übermaß 9 x 14,10 x 51	11,68 €
4	2231610	Ventilführung Einlass 2.Übermaß 9 x 14,15 x 51	11,68 €
5	2332550	Ventilschaftdichtung REINZ	4,12 €
6	2280920	Stehbolzen Zylinderkopf - Ansaugkrümmer	2,27 €

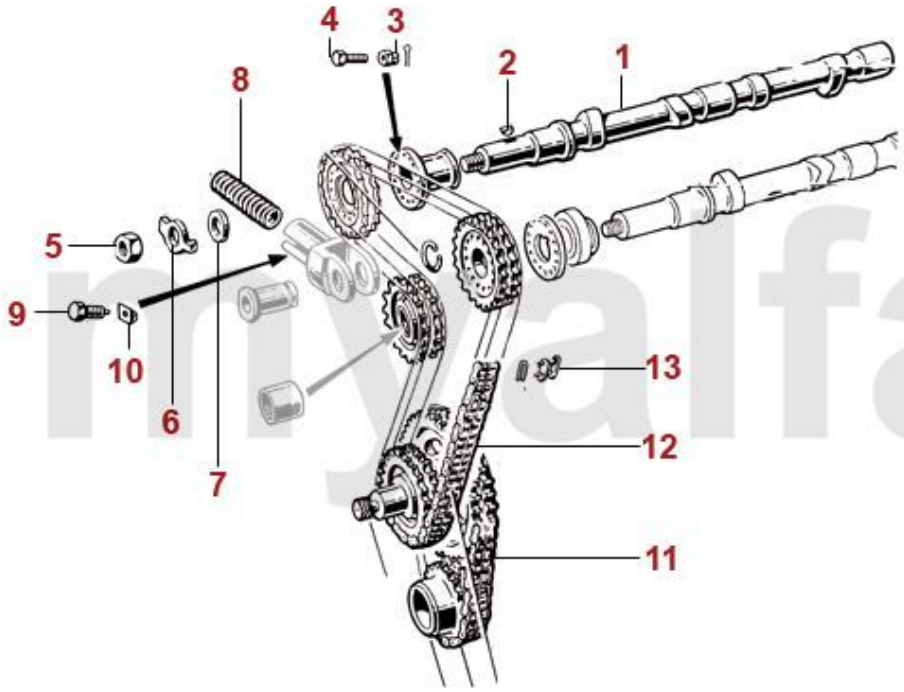

1	2221590	Nockenwelle Einlass Spider Bj.1990-93 Einspritzer	Auf Anfrage
1	2220240	Nockenwelle 1750/2000 Vergaser /Spider Bj.1990-93 Einspritzer nur Auslass	Auf Anfrage
1	2222850	Nockenwelle Serie 1750/2000 105.48.03.200.01	251,26 €
1	2222830	CAM SHAFT 1300/1600 105.02.03.200.01	214,29 €
2	2281370	Keil Nockenwelle	11,34 €
3	2280990	Mutter Sicherungsschraube Nockenwelle	0,00 €
4	2280980	Sicherungsschraube Nockenwelle	2,94 €
5	2421210	Befestigungsmutter Kettenrad Nockenwelle	1,85 €
6	2281230	Sicherungsblech Kettenrad Nockenwelle	2,10 €
7	2421220	Unterlegscheibe Kettenrad Nockenwelle	Auf Anfrage
8	2421200	Feder Kettenspanner	6,22 €
9	2421010	Schraube Kettenspanner	5,80 €
10	2421000	Keil Kettenspanner	4,62 €
11	2410470	Steuerkette unten 1300-2000 endlos	23,11 €
11	2410470I	Steuerkette IWIS 1300-2000 kurz endlos	49,58 €
12	2412490I	Steuerkette IWIS 1600 mit Kettenschloss	75,55 €
12	2410460I	Steuerkette IWIS 1750-2000 mit Kettenschloss	83,95 €
12	2412490	Steuerkette oben 1600 mit Kettenschloss	35,80 €
12	2410460	Steuerkette oben 1750-2000 mit Kettenschloss	35,80 €
12	2412480	Steuerkette oben 1300 mit Kettenschloss	35,80 €
12	2412480I	Steuerkette IWIS 1300 oben mit Kettenschloss - 101, 105, 115, 116	71,43 €
13	2410480	Kettenschloss	6,30 €

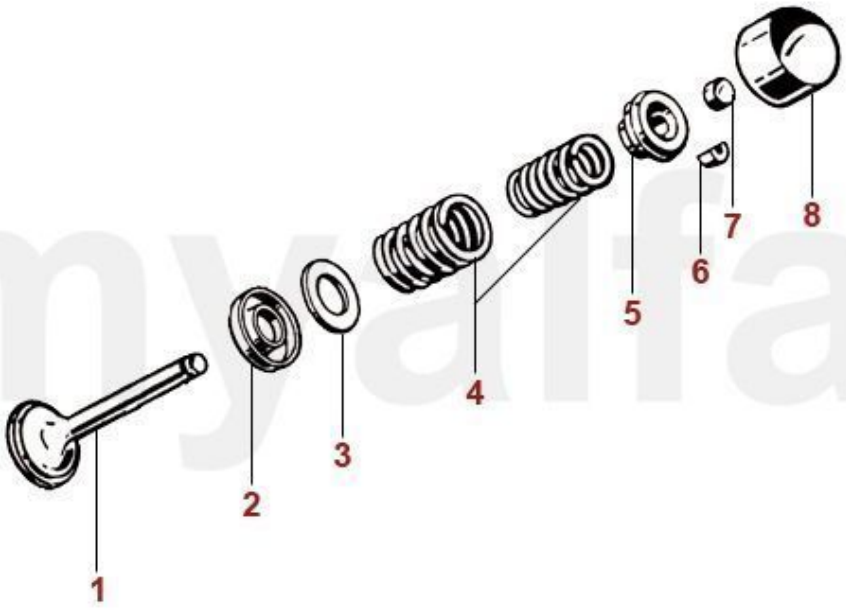

1	2230260	Einlassventil 1600-1750 41 mm	13,36 €
1	2230270	Einlassventil 2000 Vergaser 44 mm	14,20 €
1	2230300	Auslassventil 1600-1750 Chromstahl 37 mm	14,03 €
1	2230320	Auslassventil 2000 Chromstahl 40 mm	17,65 €
1	2230250	Einlassventil 1300 37 mm	13,95 €
1	2230280	Auslassventil 1300 Chromstahl 34 mm	14,03 €
1	2232120	Einlassventil Spider 1990-93 2000 Einspritzer	24,37 €
2	2232920	Federteller Ventilfeder	Auf Anfrage
3	2232950	Unterlagring Ventilfeder / Federteller	2,98 €
4	2232740	Ventilfeder (Satz) 16 Stück	75,55 €
5	2232930	Federteller Ventilfeder oben	Auf Anfrage
6	2232960	Ventilkeil 9mm Ventil	1,60 €
7	2431140	Ventileinstellplättchenset 200 Stück 2,525 - 3,5 mm, Durchmesser 9mm	469,75 €
7	2430840	Ventileinstellplättchenset 205 Stück 1,5 - 2,5 mm, Durchmesser 9mm	469,75 €
7	2430430	Ventileinstellplättchen 9mm Bitte Größe angeben	10,42 €
8	2240680	Ventilbecher - Tassenstößel OE-Qualität 101/105/115/116/75/155/164	16,39 €
8	2240710	Ventilbecher - Tassenstößel DLC RACING Made in Italy 101/105/115/116/75/155/164	36,89 €

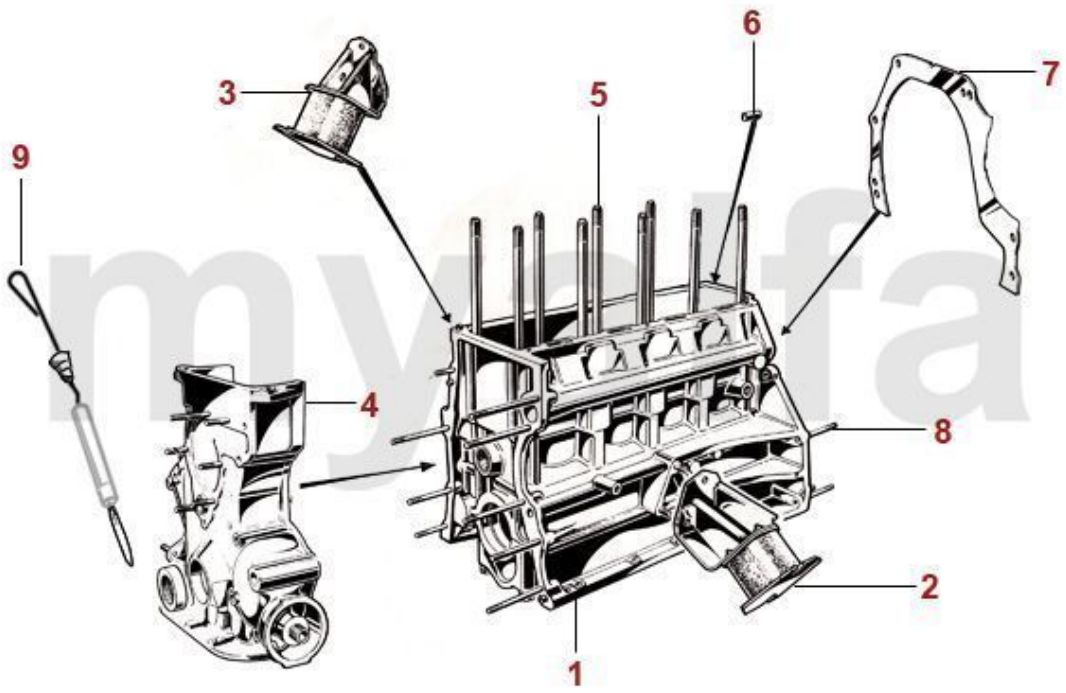

1	2142330	Motorblock 1300 1.Serie mit Ölfiltereinsatz gebraucht	Auf Anfrage
1	2142250	Motorblock 1300 2.Serie mit Ölfilterpatrone gebraucht	Auf Anfrage
1	2142270	Motorblock 1600 2.Serie mit Ölfilterpatrone, gebraucht	Auf Anfrage
1	2142280	Motorblock 1600 Typ 116 mit Ölfilterpatrone, gebraucht	Auf Anfrage
1	2142290	Motorblock 1750 gebraucht	Auf Anfrage
1	2142300	Motorblock 1800 Typ 116 mit Ölfilterpatrone, gebraucht	Auf Anfrage
1	2142310	Motorblock 2000 Typ 105 mit Ölfilterpatrone gebraucht	Auf Anfrage
1	2142320	Motorblock 2000 Typ 116 mit Ölfilterpatrone, gebraucht	Auf Anfrage
2	2800671	Motoraufhängung rund links Auslass RACING verstärkt	48,32 €
2	2280661	Motoraufhängung rund links Auslass	37,73 €
3	2800672	Motoraufhängung rund rechts Einlass RACING verstärkt	48,32 €
3	2280662	Motoraufhängung rund rechts Einlass	37,73 €
4	2142720	Stirndeckel gebraucht Bitte Typ angeben	Auf Anfrage
5	2282360	Stehbolzen Zylinderkopf 1750-2000 M12	18,91 €
5	2282340	Stehbolzen Zylinderkopf 1600 M11 - 101/105	16,39 €
5	2282370	Stehbolzen Zylinderkopf 1300 M11 - 101/105	16,39 €
6	2281980	Zentrierstift Motorblock hinten	Auf Anfrage
7	4100500	Distanzblech Motor/Getriebe Bj.1967-93	24,37 €
8	2281430	Stehbolzen Motor/Getriebe	3,99 €
9	8510020	Ölmeßstab für 8cm Rohr Bj.1974-86	25,13 €
9	8510030	Ölmeßstab für 12cm Rohr Bj.1971-73	25,13 €

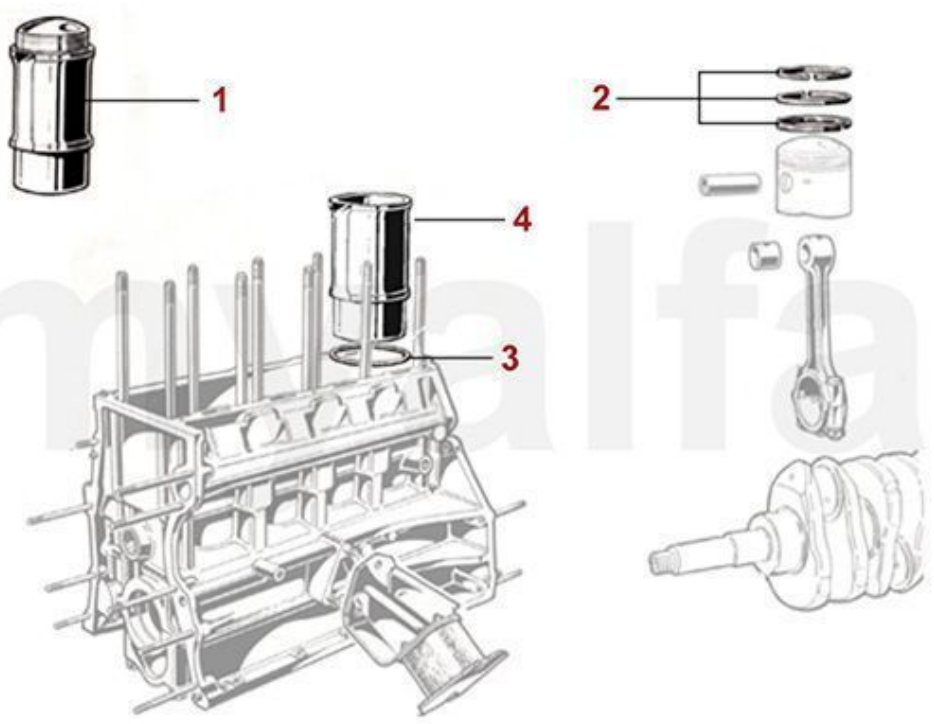

1	2212215	Kolben / Laufbuchse 2000 Vergaser	121,85 €
1	2212235	Kolben / Laufbuchse 2000 hochverdichtend 10,4 : 1	133,61 €
1	2212185	Kolben / Laufbuchse 1300	116,81 €
1	2212195	Kolben / Laufbuchse 1600	116,81 €
1	2212205	Kolben / Laufbuchse 1750	116,81 €
1	2212245	Kolben / Laufbuchse 2000 Motronic	142,02 €
1	2212225	Kolben / Laufbuchse 2000 IE Spider Bj. 1990-93	117,44 €
1	2212295	Kolben / Laufbuchse 1600 geschmiedet, Mahle	323,53 €
2	2281135	Kolbenringsatz 1300 1.5/1.75/4.0mm (für 1 Kolben)	31,01 €
2	2282715	Kolbenringsatz 1600 1.5/1.75/3.5mm (für 1 Kolben)	Auf Anfrage
2	2280915	Kolbenringsatz 1600 1.5/1.75/4.0mm (für 1 Kolben)	29,75 €
2	2282235	Kolbenringsatz 1750 1.5/1.75/3.5mm (für 1 Kolben)	32,69 €
2	2282245	Kolbenringsatz 1750 1.5/1.75/4.0mm (für 1 Kolben)	32,77 €
2	2282935	Kolbenringsatz 2000 1.5/1.75/4.0mm (für 1 Kolben)	32,77 €
2	2280925	Kolbenringsatz 2000 1.5/1.75/4.5mm (für 1 Kolben)	30,76 €
2	22846440	Kolbenringsatz Spider 2.0 Einspritzer, 75, 90, Alfetta, Giulietta (für 1 Kolben)	29,75 €
3	2330870	Gummiring Laufbuchse 1300	2,06 €
3	2330880	Gummiring Laufbuchse 1600/1750	2,94 €
3	2330900	Gummiring Laufbuchse 2000	2,31 €
4	2212315	Zylinder Laufbuchse 1600, 78mm	79,83 €
4	2212335	Zylinder Laufbuchse 2000, 84mm	79,83 €
4	2212325	LINER 1750, 80 MM	100,00 €

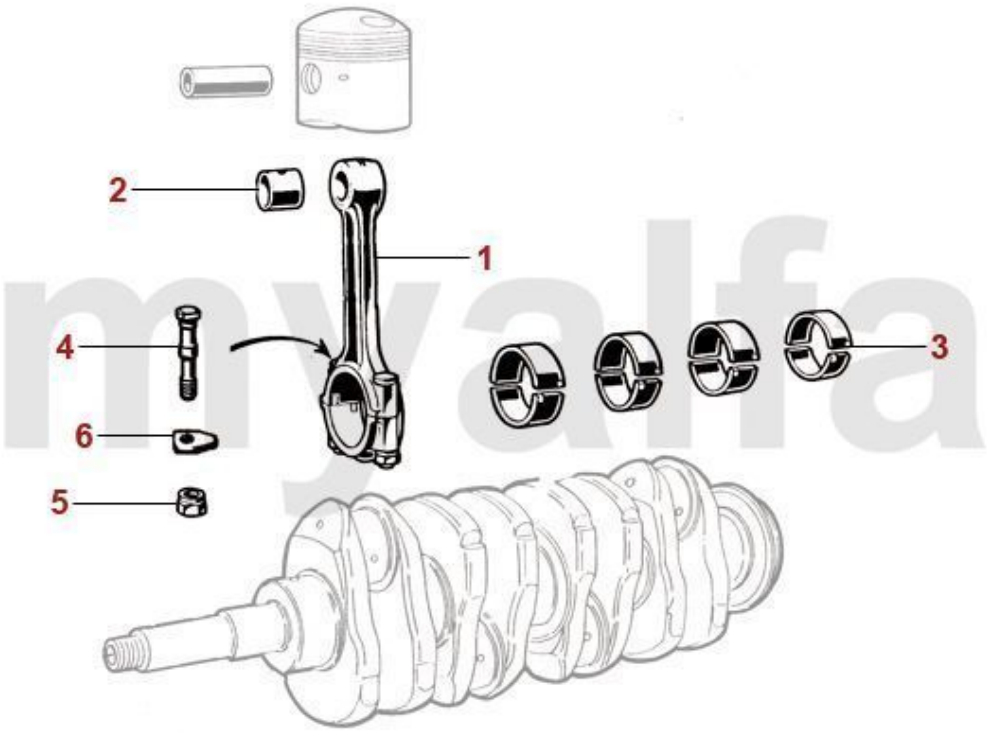

1	2130120	Pleuelstange 1300 gebraucht (Bitte Gewicht angeben)	Auf Anfrage
1	2130130	Pleuelstange 1600 gebraucht (Bitte Gewicht angeben)	Auf Anfrage
1	2130140	Pleuelstange 1750 gebraucht (Bitte Gewicht angeben)	Auf Anfrage
1	2130150	Pleuelstange 2000 neu	108,40 €
2	2260160	Pleuelbuchse 1300	20,08 €
2	2261120	Pleuelbuchse 1600 - 2000	17,56 €
3	2260200	Pleuellager (Satz) 1600-2000 1. Übermaß 0,10	319,24 €
3	2260220	Pleuellager (Satz) 1600-2000 2. Übermaß 0,20	58,40 €
3	2260780	Pleuellager (Satz) 1600-2000 3. Übermaß 0,30	58,40 €
3	2260180	Pleuellager (Satz) 1600-2000 Standardmaß	61,26 €
3	2260190	Pleuellager (Satz) 1300 1. Übermaß 0,10	72,69 €
3	2260210	Pleuellager (Satz) 1300 2. Übermaß 0,20	72,69 €
3	2260770	Pleuellager (Satz) 1300 3. Übermaß 0,30	72,69 €
3	2260170	Pleuellager (Satz) 1300 Standardmaß	72,69 €
3	2260150	Pleuellager (Satz) KING XP Racing 1600-2000	105,80 €
3	2260310	Pleuellager (Satz) KING XP Racing 1600-2000 1. Übermaß	105,80 €
3	2260120	Pleuellager (Satz) ACL RACE SERIES 4-Stoff 1600-2000 - STD	104,96 €
3	2260121	Pleuellager (Satz) ACL RACE SERIES 4-Stoff, 1600-2000 - 1.Übermass (0.10/0,25)	104,96 €
4	2261050	Pleuelschraube 1750-2000 (Satz 2Stk.) auch für 1600 verwendbar	16,72 €
5	2261080	Pleuelmutter 1600-2000	4,12 €
6	2261380	Sicherungsblech Pleuelmutter 1300	1,01 €
6	2261390	Sicherungsblech Pleuelmutter (Satz 2) 1600-1750	2,18 €

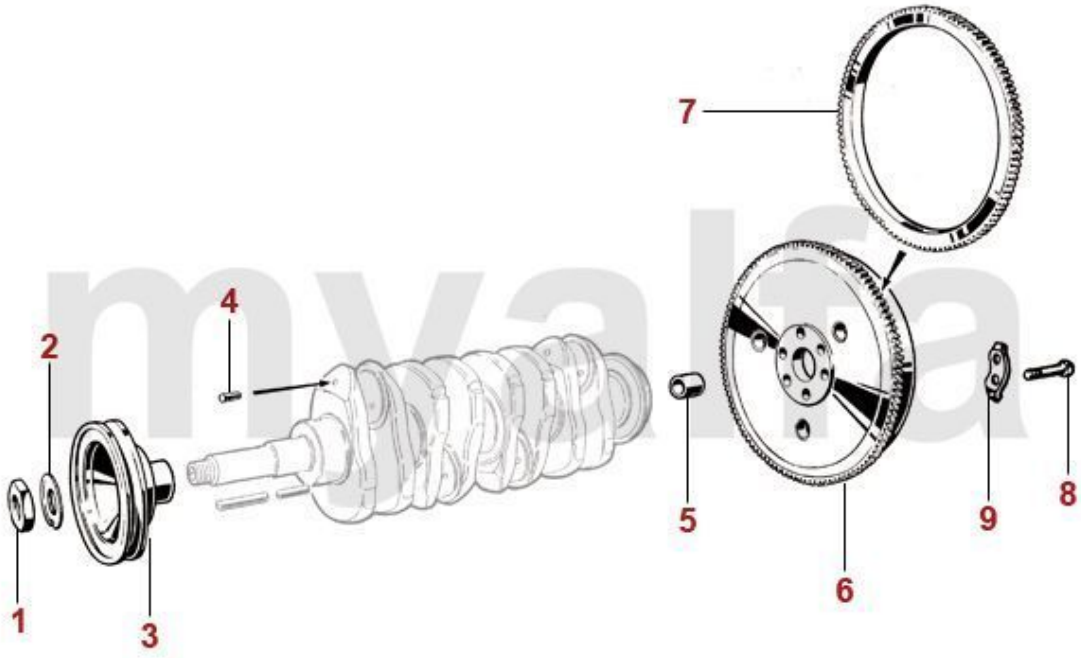

1	2280940	Mutter M20 Kurbelwelle Riemenscheibe Bj. 1963-89	16,39 €
1	2282690	Mutter M26 Kurbelwelle Riemenscheibe Spider Einspritzer ab Bj. 1986-93	16,39 €
2	2280970	Sicherungsblech Kurbelwellenmutter Riemenscheibe	4,37 €
3	2710370	Riemenscheibe Aluminium 125 mm / 360 Grad-Skala - Schwarz	133,61 €
3	2710450	Riemenscheibe Spider IE Bj.1990-93	226,05 €
3	2710310	Riemenscheibe Stahl 105mm - 101/105 OE-Qualität	74,79 €
3	2710320	Riemenscheibe Stahl 125 mm - 105/115/116 OE-Qualität	74,79 €
3	2710380	ALUMINIUM PULLEY , 360 DEGREE SCALE, 105mm - BLACK	133,61 €
4	2280950	Alustopfen Kurbelwelle (Satz 6) Durchmesser 6 mm	10,08 €
4	2280960	Alustopfen Kurbelwelle (Satz 6) Durchmesser 6,25 mm	10,08 €
5	2251110	Buchse Kurbelwelle hinten Durchmesser 24 mm	10,84 €
5	2251100	Buchse Kurbelwelle hinten Durchmesser 20 mm	9,16 €
6	4222790	Schwungscheibe Stahl 8 -Loch 130 Zähne erleichtert 6,25 kg hydraulische Kupplung	578,99 €
6	4212750	Schwungscheibe (Stahl) 6-Loch 130 Zähne erleichtert 4,60 kg hydr. Kupplung bis 1989	663,03 €
6	4212760	Schwungscheibe (Stahl) 6-Loch 105 Zähne erleichtert 5,95 kg Umbau 2000cc auf mech. Kupp.	545,38 €
6	4212840	Schwungscheibe Stahl 6-Loch Spider Bj. 1990-93 original	Auf Anfrage
6	4212420	Schwungscheibe 8-Loch 105 Zähne erleichtert 7,00 kg mechainische Kupplung	578,99 €
7	4233060	Zahnkranz Schwungscheibe 8-Loch 110 Zähne hydraulische Kupplung bis Bj. 1969	100,00 €
7	4233080	Zahnkranz Schwungscheibe 6-Loch 130 Zähne hydraulische Kupplung Bj. 1969-89	100,00 €
7	4233090	Zahnkranz für Schwungscheibe 6-Loch 131 Zähne OE.60516249	97,48 €
8	4211500	Sicherungsblech Schraube Schwungscheibe (Satz 4 Stk,) 8 Loch	8,32 €
9	4211550	Schraube Schwungscheibe 6 Loch	4,16 €
9	4211560	Schraube Schwungscheibe 8 Loch	4,96 €

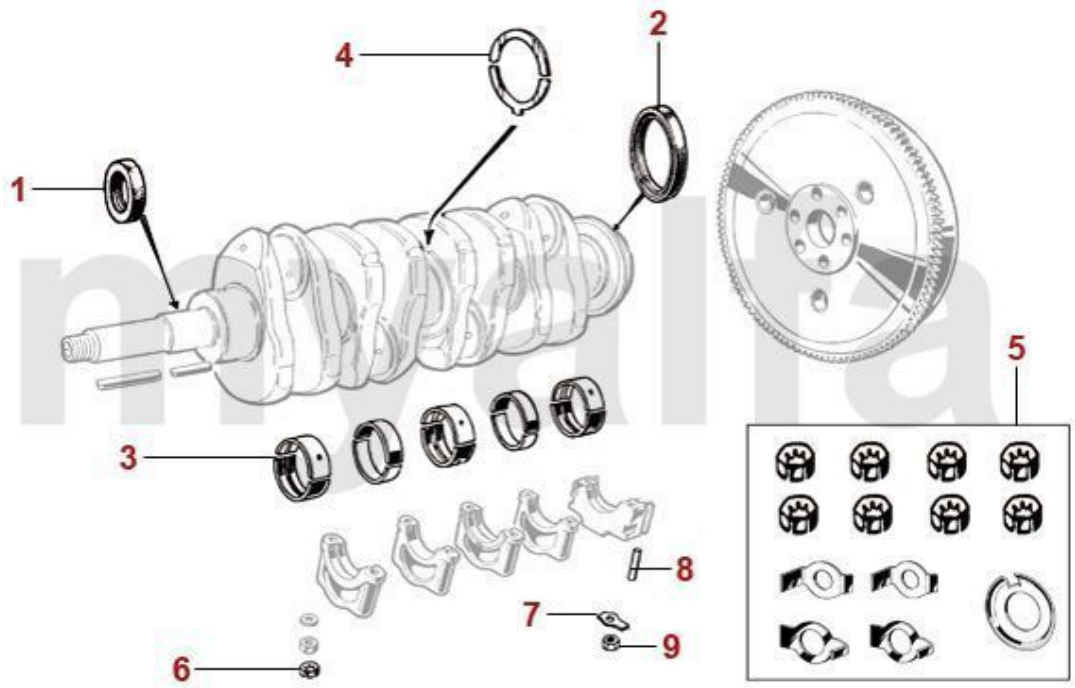

1	2330220	Simmerring Kurbelwelle vorne 35/50/10	7,98 €
1	2330360	Simmerring Kurbelwelle vorne 35/50/10, Originalqualität	15,00 €
2	2330600	Simmerring Kurbelwelle hinten 84/105/12 Spider IE Bj.1990-93 Originalqualität	29,33 €
2	2330230	Simmerring Kurbelwelle hinten 82/105/12 - 750/101/105/115/116 bis BJ. 1989, Originalqualität	27,65 €
3	2250100	Hauptlager (Satz) 1300-2000 1. Übermaß 0,10	66,81 €
3	2250110	Hauptlager (Satz) 1300-2000 2. Übermaß 0,20	66,81 €
3	2250750	Hauptlager (Satz) 1300-2000 3. Übermaß 0,30	66,81 €
3	2250090	Hauptlager (Satz) 1300-2000 Standardmaß	66,81 €
3	2250150	Hauptlager (Satz) KING XP Racing 1300-2000 STD - 101/105/115/116/75/155/164	189,83 €
3	2250151	MAIN BEARING SET KING XP RACING 1300-2000 0.10 -101/105/115/116/75/155/164	198,24 €
3	2250120	MAIN BEARING SET ACL RACE SERIES 4-LAYERS, 1300-2000 - STD SIZE	190,67 €
3	2250121	MAIN BEARING SET ACL RACE SERIES 4-LAYERS 1300-2000 - 1ST OVERSIZE (0.10/0,25)	182,27 €
4	2240810	Anlaufscheiben Satz - 101/105/115/116/75/155/164 - Standard	18,91 €
4	2240820	THRUST WASHER SET - 101/105/115/116/75/155/164 - 0.005	23,95 €
4	2240830	THRUST WASHER SET - 101/105/115/116/75/155/164 - 0.010	23,11 €
5	2282730	Sicherungsblechsatz 13-teilig Hauptlager / Nockenwellen / Riemenscheibe	18,07 €
6	2282700	Sicherungsmutter 1. - 4. Hauptlager	1,60 €
7	2251490	Sicherungsblech 5. Hauptlager	1,26 €
8	2331550	Gummizylinder 5. Hauptlager	3,32 €
9	2280160	Sechskantmutter für Hauptlagerbock	1,01 €

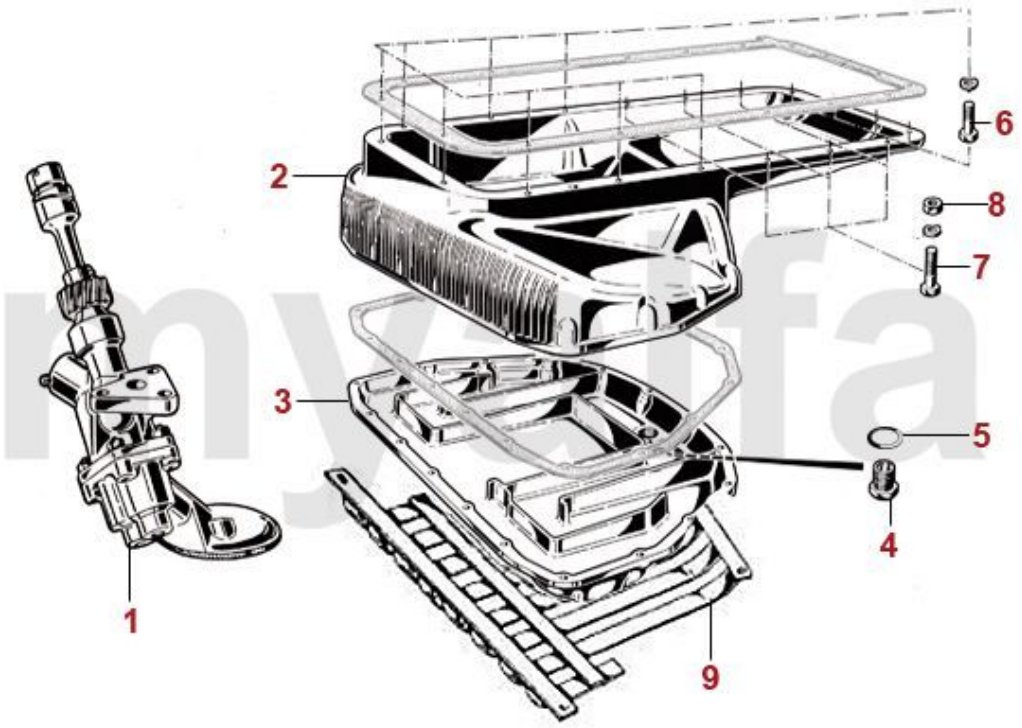

1	2270600	Ölpumpe 1300-2000 Original	Auf Anfrage
1	2270010	Ölpumpe 1300-2000 Aftermarket	197,48 €
2	2140580	Ölwannenoberteil gebraucht (Ausführung mit Bohrungen)	Auf Anfrage
2	2142940	Ölwannenoberteil gebraucht (Ausführung mit Stehbolzen)	Auf Anfrage
3	2280590	Ölwannenunterteil (nicht für Modelle frühe 60er Jahre)	150,42 €
4	2280120	Ölablassschraube mit Magnet	10,84 €
5	2330060	Dichtring Ölablasschraube Ölwanne / Getriebe / Differential	1,34 €
6	2280130	Sechskantschraube Ölwannenoberteil M7x1x30	0,80 €
7	2280140	Sechskantschraube Ölwannenoberteil M7x1x35	0,84 €
8	2280150	Sechskantmutter für Schraube Ölwannenoberteil	0,58 €
9	1350620	Ölwannenschutz gelb chromatiert	74,79 €

1	2320700	Kopfdichtsatz ohne Zylinderkopfdichtung Spider Einspritzer	50,00 €
1	2321300	Kopfdichtsatz ohne Zylinderkopfdichtung Vergaser 1300/1600 bis Bj.1968	50,00 €
1	2321310	Kopfdichtsatz ohne Zylinderkopfdichtung Vergaser Bj.1969-82	50,00 €
1	2321320	Kopfdichtsatz ohne Zylinderkopfdichtung Vergaser ab Bj.1982	50,00 €
2	2310310	Motordichtsatz ohne ZKD und Simmerringe Vergaser 1300/1600 bis Bj.1968	75,21 €
2	2310320	Motordichtsatz ohne ZKD und Simmerringe Vergaser Bj.1969-82	75,21 €
2	2310330	Motordichtsatz ohne ZKD und Simmerringe Vergaser ab Bj.1982	75,21 €
2	2310340	Motordichtsatz ohne ZKD und Simmerringe Einspritzer	75,21 €
3	2310350	Motordichtsatz REINZ mit ZKD und Simmerringe Vergaser 2000	276,47 €

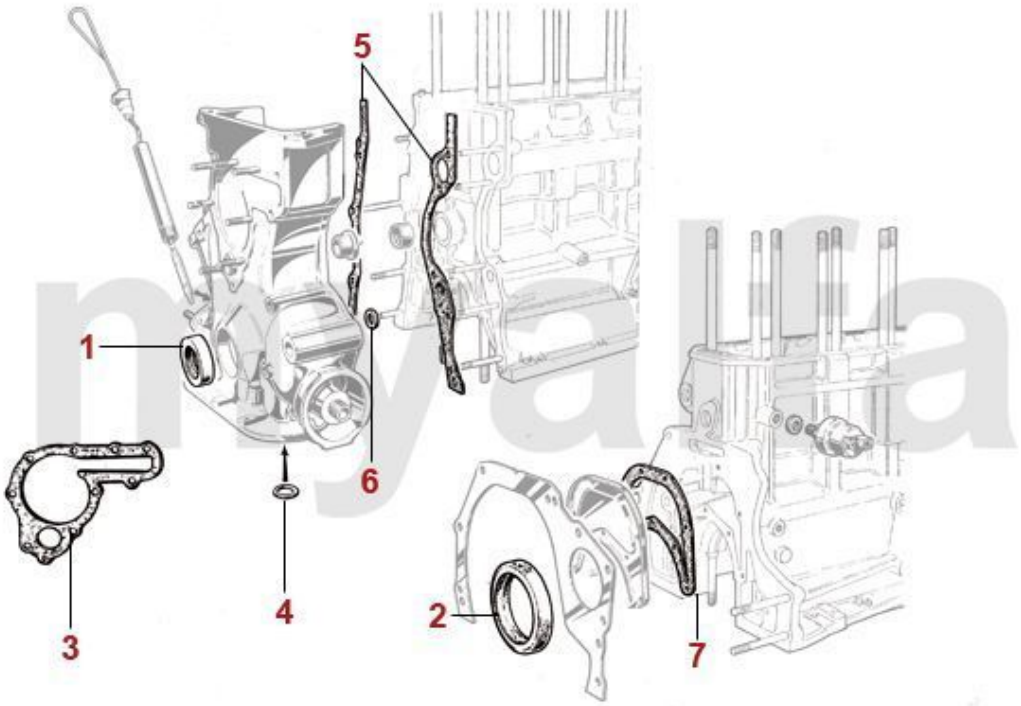

1	2330220	Simmerring Kurbelwelle vorne 35/50/10	7,98 €
1	2330360	Simmerring Kurbelwelle vorne 35/50/10, Originalqualität	15,00 €
2	2330600	Simmerring Kurbelwelle hinten 84/105/12 Spider IE Bj.1990-93 Originalqualität	29,33 €
2	2330230	Simmerring Kurbelwelle hinten 82/105/12 - 750/101/105/115/116 bis BJ. 1989, Originalqualität	27,65 €
3	2330470	Wasserpumpendichtung - 105, 115, 101 1600 - für mechanischem DZM	4,79 €
4	2330730	Dichtring Ölpumpe	1,39 €
5	2331330	Stirndeckeldichtung (5-teilig)	15,88 €
6	2330760	Dichtring Steuergehäuse 101/105/115/116	4,12 €
7	2330610	Dichtung Lagerdeckel hinten	3,53 €

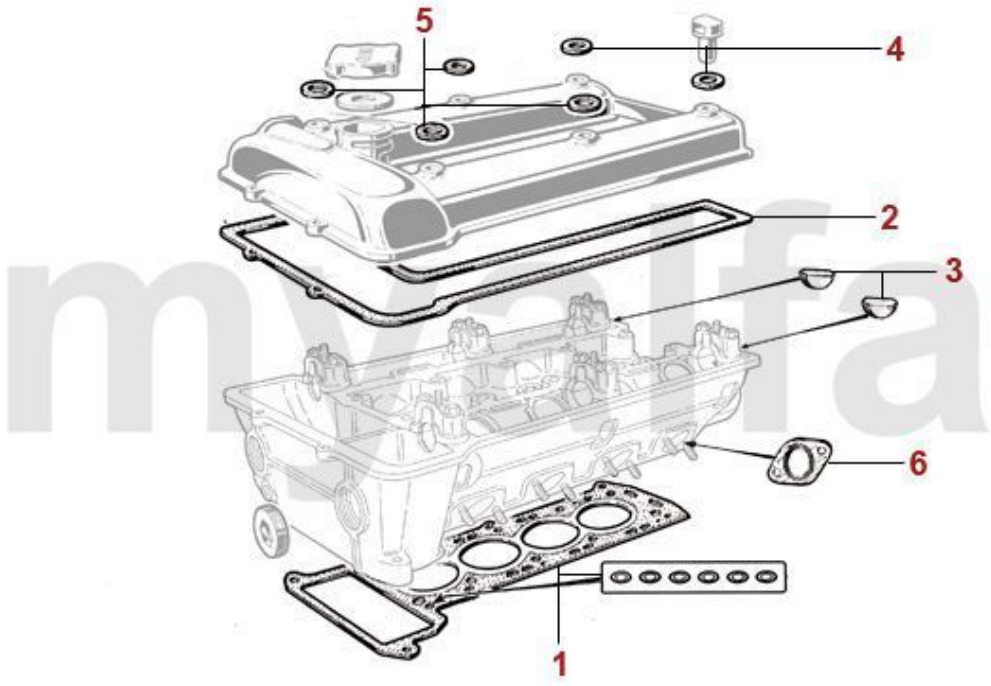

1	2330440	Zylinderkopfdichtung 1600 REINZ (deutsche Erstausrüsterqualität)	47,90 €
1	2330450	Zylinderkopfdichtung 1750 REINZ (deutsche Erstausrüsterqualität)	44,12 €
1	2330460	Zylinderkopfdichtung 2000 REINZ (deutsche Erstausrüsterqualität)	46,64 €
1	2330690	Zylinderkopfdichtung 1600 Kupfer - 1,85 mm	64,62 €
1	2330680	Zylinderkopfdichtung 2000 Kupfer - 1,85 mm	64,62 €
1	2330740	Zylinderkopfdichtung 1300 Kupfer - 1,85 mm	64,62 €
1	2330430	Zylinderkopfdichtung 1300 REINZ (deutsche Erstausrüsterqualität)	44,45 €
1	2333440	Zylinderkopfdichtung 1600 Payen 1,9mm	36,05 €
1	2333450	Zylinderkopfdichtung 1750 Payen 1,9mm	48,32 €
1	2333460	Zylinderkopfdichtung 2000 Payen 1,9mm	48,32 €
2	2330130	Ventildeckeldichtung mit Silikoneinlage	22,10 €
2	2330650	Ventildeckeldichtung REINZ verstärkt (2mm)	39,41 €
3	2330310	Dichtung Ventildeckel hinten	3,78 €
4	2330550	Dichtung Satz (2) Ventildeckelschraube Aluminium 750/101/102/106/105/116	2,69 €
5	2330560	Dichtung Satz (4) Ventildeckelschraube Pappe 750/101/102/106/105/116	4,96 €
6	3800200	Dichtung Zylinderkopf / Auspuffkrümmer	3,11 €

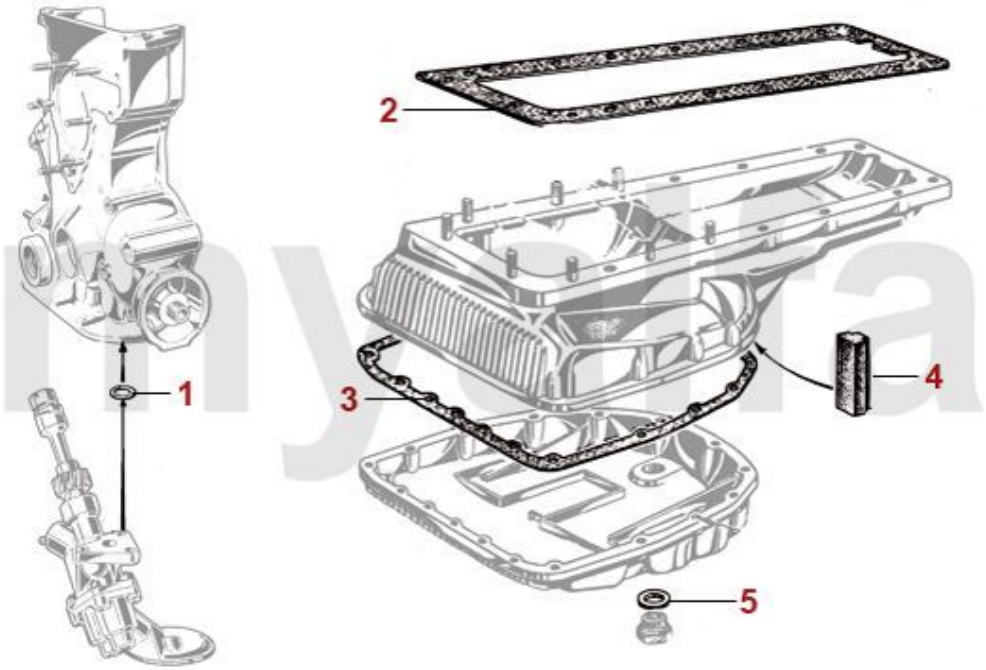

1	2330730	Dichtring Ölpumpe	1,39 €
2	2330620	Dichtung Ölwannenoberteil silikonbeschichtet	27,65 €
3	2330140	Dichtung Ölwannenunterteil	11,68 €
3	2330590	Dichtung Ölwannenunterteil silikonbeschichtet	21,09 €
4	2330510	Dichtung Ölwanne T-Profil	3,99 €
5	2330060	Dichtring Ölablasschraube Ölwanne / Getriebe / Differential	1,34 €

0	*2333490*	*XXL UNIVERSAL KIT FOR DIY GASKET MADE BY REINZ*	*29,41 €*

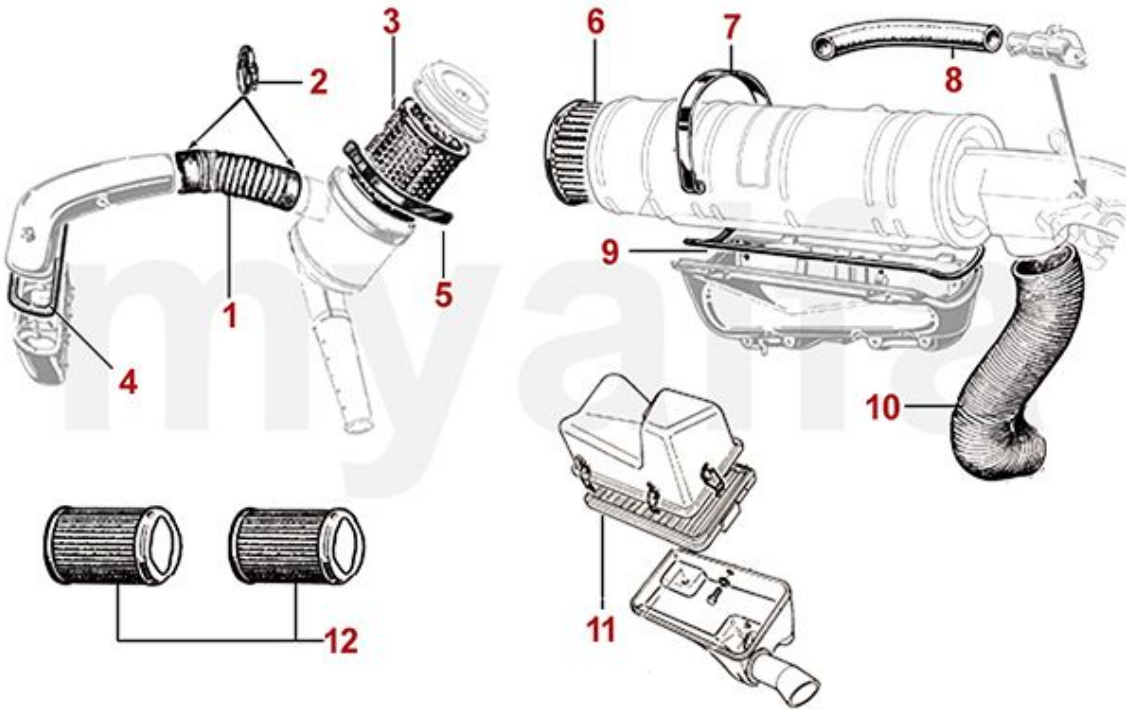

1	2550080	Schlauch Luftfilter-Vergaser 1300-1750 1.Serie	45,38 €
2	2580380	Schlauchschelle Brevetti Roma Blok 80-100mm	26,81 €
3	2920030	Luftfilter 1300-1750 1. Serie Auslassseitig	58,74 €
4	2330200	Dichtung Ansauggehäusedeckel 1. Serie, Luftfilter auf linker Seite	6,89 €
5	2520110	Halteklammer Luftfilter Giulia, GT Bertone, Spider 1051.Serie	41,18 €
6	2920020	Luftfilter 1300-2000 400mm lang	21,43 €
6	2920010	Luftfilter 1600-2000 350mm lang	20,59 €
7	2520100	Halteklammer Luftfiltergehäuse	23,11 €
8	2280190	Schlauch Entlüftung Kurbelgehäuse Vergasermodelle	12,52 €
9	2330110	Dichtung Luftfiltergehäuse 2-teilig	8,32 €
10	2550090	Schlauch Ansaugvorwärmung	20,00 €
11	2920150	Luftfilter Spider Bj.1986-93 Einspritzer	26,81 €
12	2920210	Luftfilter SPICA 4-Zylinder 2-teilig	34,87 €

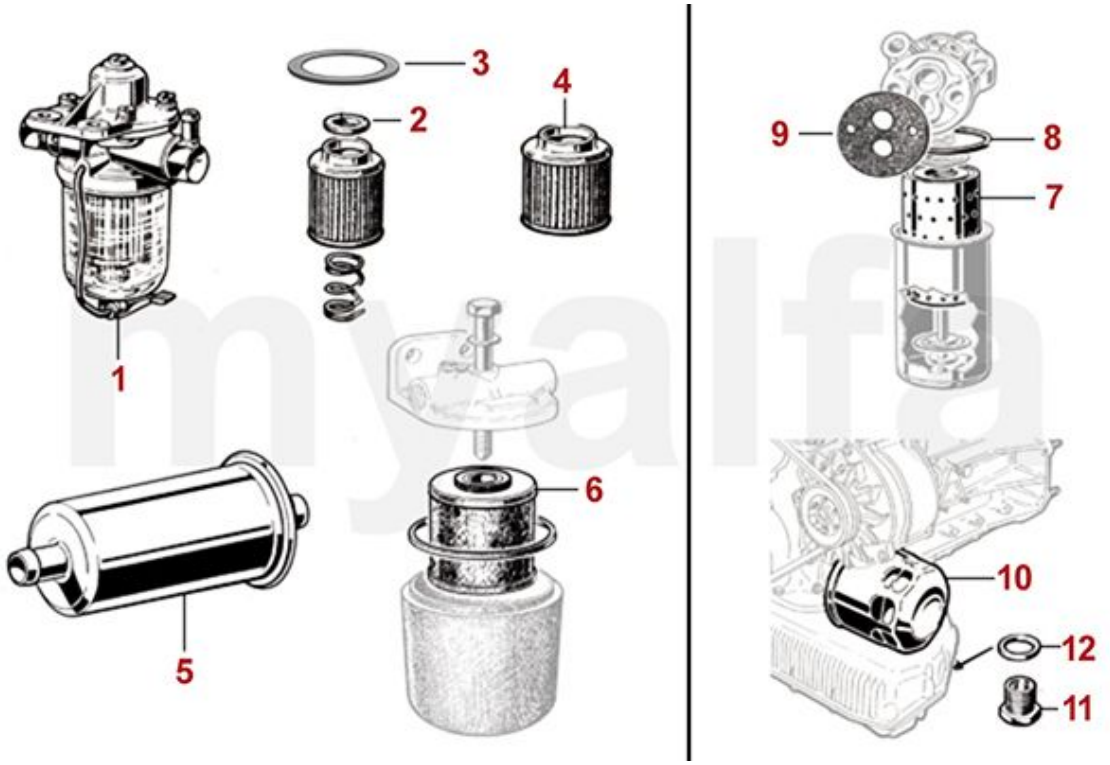

1	2930200	Filtergehäuse KING inklusive Filter, Unterteil Aluminium	92,35 €
1	2930210	Filtergehäuse KING inklusive Filter, Unterteil Glas	97,39 €
2	2930070	Benzinfilter Durchmesser 35mm FISPA	6,30 €
3	2930220	Dichtring für Benzinfilter FISPA zwischen Deckel und Glas	5,79 €
3	2930230	Dichtring für Benzinfilter KING zwischen Filter und Glas	5,79 €
4	2930130	Benzinfilter Durchmesser 40mm KING	7,14 €
5	2930140	Benzinfilter Spider 2000 IE Bj.1986-93	23,53 €
6	2930120	Benzinfilter Spica 4-Zylinder	24,79 €
7	2910040	Ölfiltereinsatz inkl. Dichtring - 750, 101, 102 2.Serie, 105, 106 - Bj.1954 bis 1970 -	14,71 €
8	2910030	Dichtring für Ölfiltereinsatz bis Bj.1966 78mm	3,28 €
9	2330820	Dichtung Ölfilterflansch 1. Serie	2,77 €
10	2910050	Ölfilterpatrone	8,32 €
10	2910230	Ölfilterpatrone (Original Retro-Design)	15,55 €
10	2910220	Ölfilterpatrone original Alfa Romeo	13,87 €
11	2280120	Ölablassschraube mit Magnet	10,84 €
12	2330060	Dichtring Ölablasschraube Ölwanne / Getriebe / Differential	1,34 €
13	2950050	Umbausatz Ölfilter (750/101/105 1.Serie) von Einsatz auf Schraubfilter	327,65 €

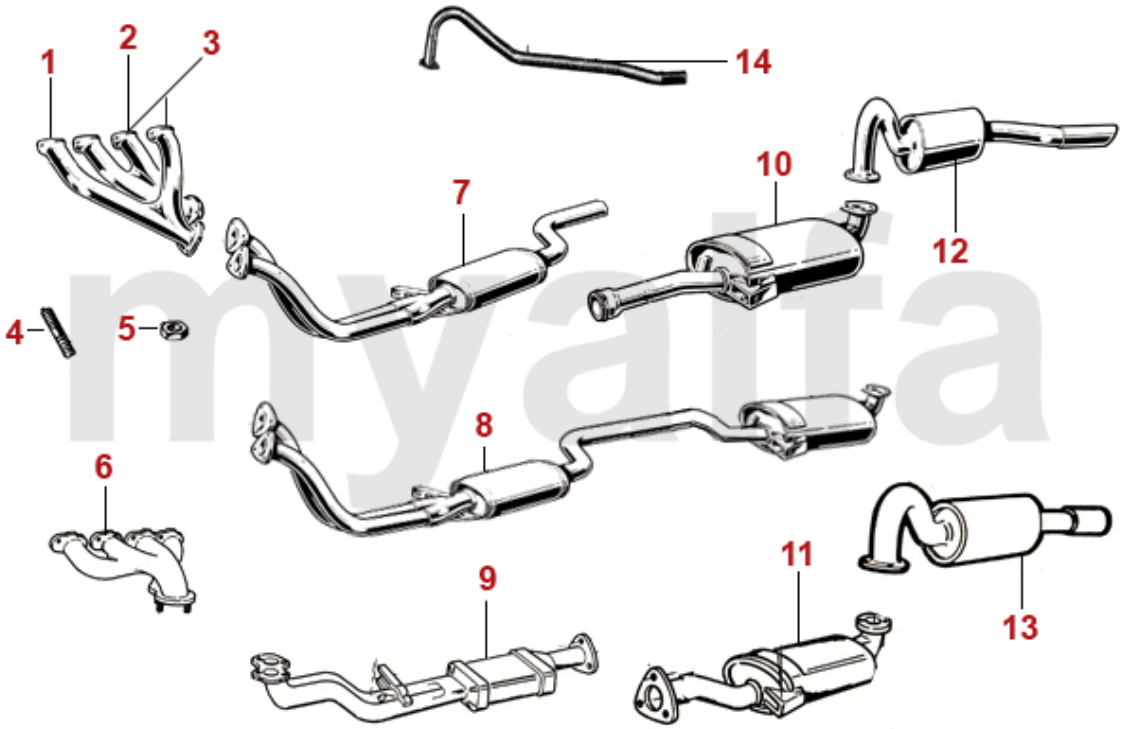

1	3110300	Auspuffkrümmer Zylinder 1+4 1600 - 2000 Vergasermodell	Auf Anfrage
3	3110310	Auspuffkrümmer Satz für Zylinder 1/4 und 2/3 1600 - 2000 Vergasermodell	243,61 €
4	2280930	Stehbolzen Zylinderkopf / Auspuffkrümmer	1,93 €
5	2282610	Feingewindemutter M8x1 Schlüsselweite 12mm Kupfer - für Auspuffkrümmer	0,80 €
5	2281280	Feingewindemutter M8x1 Schlüsselweite 13mm Messing - für Auspuffkrümmer	1,93 €
6	3110370	Auspuffkrümmer einteilig Spider Bj.1986-89 Einspritzer	335,29 €
7	3310760	Vorschalldämpfer 1750 stehende Pedale	175,63 €
7	3310520	Vorschalldämpfer 1300-1600 stehende Pedale	121,85 €
7	3310560	Vorschalldämpfer Spider hängende Pedalen / ohne KAT	116,81 €
8	34114509	Vor- und Hauptschalldämpfer Spider Bj.1990-93 ohne KAT	264,71 €
9	3210410	Katalysator Spider Bj.1990-93	663,78 €
9	3210490	Katalysator Spider Bj.1986-89 einteiliger Krümmer	655,38 €
10	3410290	Hauptschalldämpfer Spider hängende Pedalen / ohne KAT	83,61 €
10	3410780	Hauptschalldämpfer Spider stehende Pedale	100,00 €
11	3410350	Hauptschalldämpfer Spider Bj.1986-89 mit KAT	115,97 €
11	3410360	Hauptschalldämpfer Spider Bj.1990-93 mit KAT	100,00 €
12	3510200	Endschalldämpfer Spider Bj.1966-69	115,13 €
12	3510210	Endschalldämpfer Spider Bj.1970-82	90,76 €
12	3520320	REAR EXHAUST SECTION SPORT SPIDER 1970-93 (70mm REAR EXHAUST) PIPE WITH GERMAN TÜV	276,47 €
13	3510230	Endschalldämpfer Spider Bj.1983-89	100,00 €
13	3510240	Endschalldämpfer Spider Bj.1987-89 2.0 QV, Zender (mit Heckschürze) Spider Serie 4 Bj.1990-93	144,54 €
14	3520240	Sport Endrohr mit Endstück aus Edelstahl Giulia / Bertone GT / Spider bis BJ. 82 / Berlina ohne TÜV-Gutachten	91,60 €
14	3520460	Sport Endrohr Spider 1983-93 ohne TÜV / Gutachten	77,73 €
14	3520250	SPORT EXHAUST PIPE STAINLESS STEEL GIULIA / BERONE GT /	100,00 €

14 3520450 SPIDER EXHAUST PIPE DE-EXHAUST PIPE STAINLESS STEEL SPIDER 1983-93 100,00 €

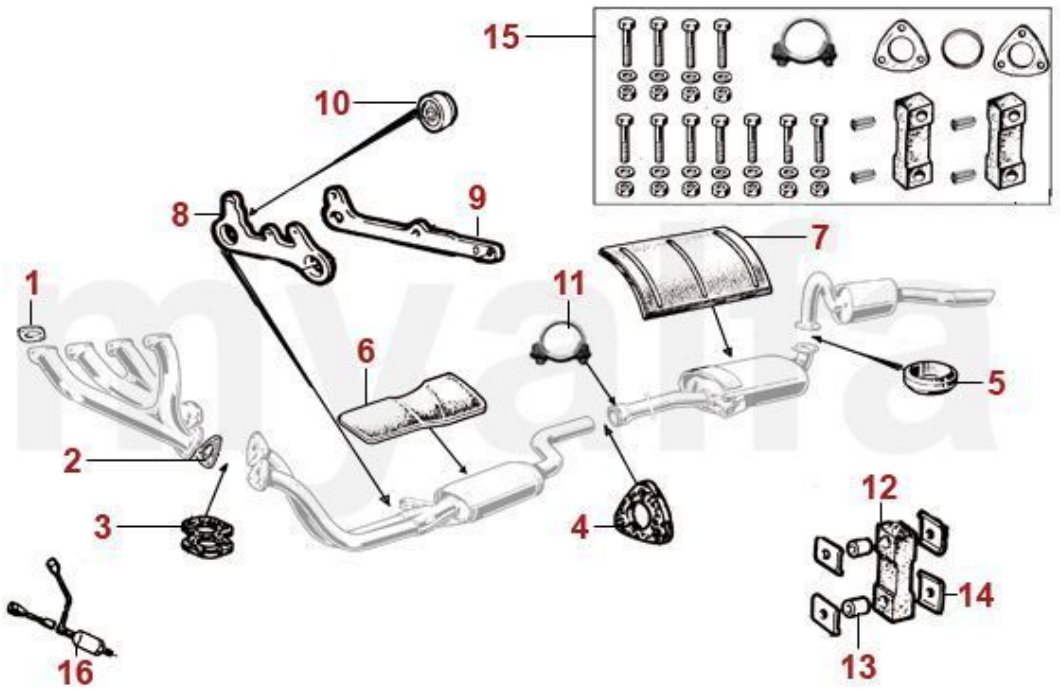

1	3800200	Dichtung Zylinderkopf / Auspuffkrümmer	3,11 €
2	3800210	Dichtung Krümmer / Vorschalldämpfer zweiteiliger Krümmer	3,53 €
3	3800470	Dichtung Krümmer / Vorschalldämpfer einteiliger Krümmer	10,50 €
4	3800590	Dichtung Katalysator / Hauptschalldämpfer Spider Bj.1986-93	5,80 €
5	3800270	Dichtring Hauptschalldämpfer / Endschalldämpfer	4,96 €
6	1190850	Hitzeschutzblech Vorschalldämpfer Bj.1970-89 ohne KAT	53,78 €
7	1190840	Hitzeschutzblech Hauptschalldämpfer Spider Bj.1970-89	52,10 €
8	3800400	Auspuffaufhängung am Getriebe	41,60 €
9	3800450	Auspuffaufhängung am Getriebe hängende Pedalen	41,18 €
9	3800420	Halter Auspuff / Getriebe stehende Pedale	71,43 €
10	3800280	Silentbuchse Auspuffaufhängung	7,98 €
11	3900330	Auspuffschelle	2,86 €
12	3800260	Gummiblock Auspuffaufhängung	4,20 €
13	3800500	Hülse Gummiblock Auspuffaufhängung (Satz 2 Stück)	4,86 €
14	3800510	Halteplatte Gummiblock Auspuffaufhängung	9,16 €
15	3800250	Montagesatz Auspuffaufhängung Vergasermodelle	27,73 €
16	3700420	Lambda-Sonde Spider Bj.1990-93	74,79 €
16	3700480	Lambda-Sonde Spider Bj.1986-89	108,66 €

0	3121050	EXHAUST SYSTEM, 60mm/V1A ALUMINIZED ORIG. RETRO LOOK	865,46 €
4	3520240	Sport Endrohr mit Endstück aus Edelstahl Giulia / Bertone GT / Spider bis BJ. 82 / Berlina ohne TÜV-Gutachten	91,60 €
4	3520460	Sport Endrohr Spider 1983-93 ohne TÜV / Gutachten	77,73 €
4	3520250	SPORT EXHAUST PIPE STAINLESS STEEL GIULIA / BERONE GT / SPIDER - 82 / BERLINA	100,00 €
4	3520450	SPORT EXHAUST PIPE STAINLESS STEEL SPIDER 1983-93	100,00 €
5	3520320	REAR EXHAUST SECTION SPORT SPIDER 1970-93 (70mm REAR EXHAUST) PIPE WITH GERMAN TÜV	276,47 €

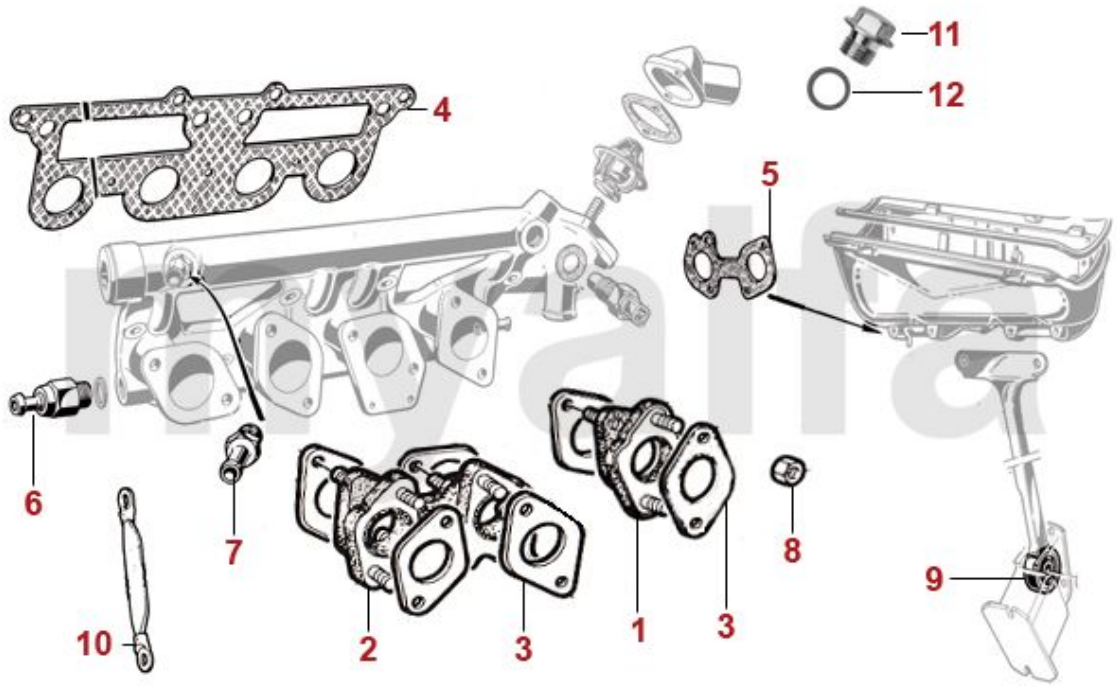

1	2520750	Vergaserflansche 40mm (Satz) Aluminium	156,22 €
1	2520120	CARBURETTOR MOUNT (SET) NBR 40 mm, 1st SERIES	117,56 €
1	2520140	CARBURETTOR MOUNT (SET) NBR 40 mm, 2nd SERIES	Auf Anfrage
3	2330350	Dichtung Vergaserflansch (8 Stk.) 40 mm verstärkt	10,00 €
4	2330160	Dichtung Ansaugbrücke 1600-2000 Vergasermodelle ab Bj.1968	11,43 €
4	2330780	Dichtung Ansaugbrücke 1300 ab Bj.1968	13,03 €
4	2330100	Dichtung Ansaugbrücke 1600 - 2000er Modelle REINZ (ohne Metalleinlage)	16,22 €
4	2330800	Dichtung Ansaugbrücke 1300/1600 bis Bj.1968	15,88 €
5	2330520	Dichtung Ansaugwanne / Vergaser	2,77 €
6	6710630	Rückschlagventil Bremskraftverstärker (Gewinde M16x1,5)	38,57 €
6	6710620	Rückschlagventil Bremskraftverstärker (Gewinde 5/8" 18)	38,57 €
7	2521050	Wasseranschluss Heizung Ansaugbrücke 105/115 6mm	15,55 €
8	2281270	Feingewindemutter Stahl M 8 x 1 Schlüsselweite 12 Ansaugkrümmer	0,76 €
9	2510640	Silentbuchse Vergaserstütze	7,56 €
10	8701070	Masseband Vergaser 120 mm	7,48 €

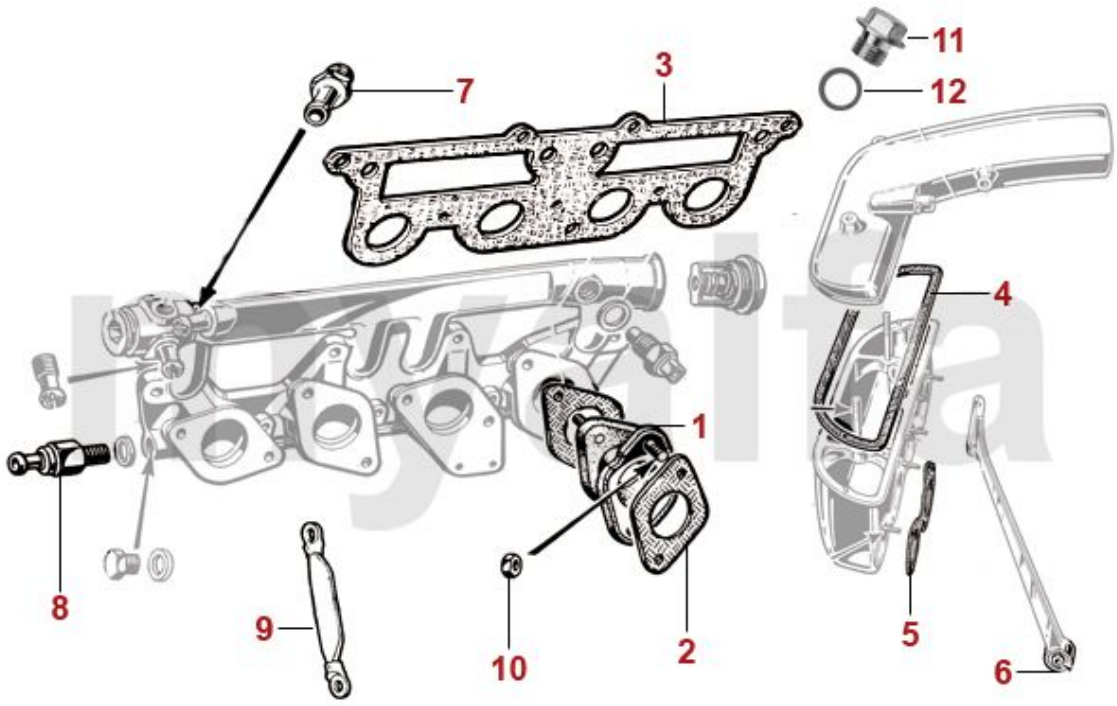

1	2520340	Vergaserflansch 45 mm	29,41 €
2	2330770	Dichtung Vergaserflansch 45 mm verstärkt	1,47 €
3	2330160	Dichtung Ansaugbrücke 1600-2000 Vergasermodelle ab Bj.1968	11,43 €
3	2330780	Dichtung Ansaugbrücke 1300 ab Bj.1968	13,03 €
3	2330100	Dichtung Ansaugbrücke 1600 - 2000er Modelle REINZ (ohne Metalleinlage)	16,22 €
3	2330800	Dichtung Ansaugbrücke 1300/1600 bis Bj.1968	15,88 €
4	2330200	Dichtung Ansauggehäusedeckel 1. Serie, Luftfilter auf linker Seite	6,89 €
5	2330520	Dichtung Ansaugwanne / Vergaser	2,77 €
6	2510640	Silentbuchse Vergaserstütze	7,56 €
7	2521050	Wasseranschluss Heizung Ansaugbrücke 105/115 6mm	15,55 €
8	6710630	Rückschlagventil Bremskraftverstärker (Gewinde M16x1,5)	38,57 €
8	6710620	Rückschlagventil Bremskraftverstärker (Gewinde 5/8" 18)	38,57 €
9	8701070	Masseband Vergaser 120 mm	7,48 €
10	2281270	Feingewindemutter Stahl M 8 x 1 Schlüsselweite 12 Ansaugkrümmer	0,76 €
11	2630010	Entlüfterschraube Kühlwasser Ansaugbrücke/Thermostat	6,64 €
12	2630020	Dichtring Entlüfterschraube	0,38 €

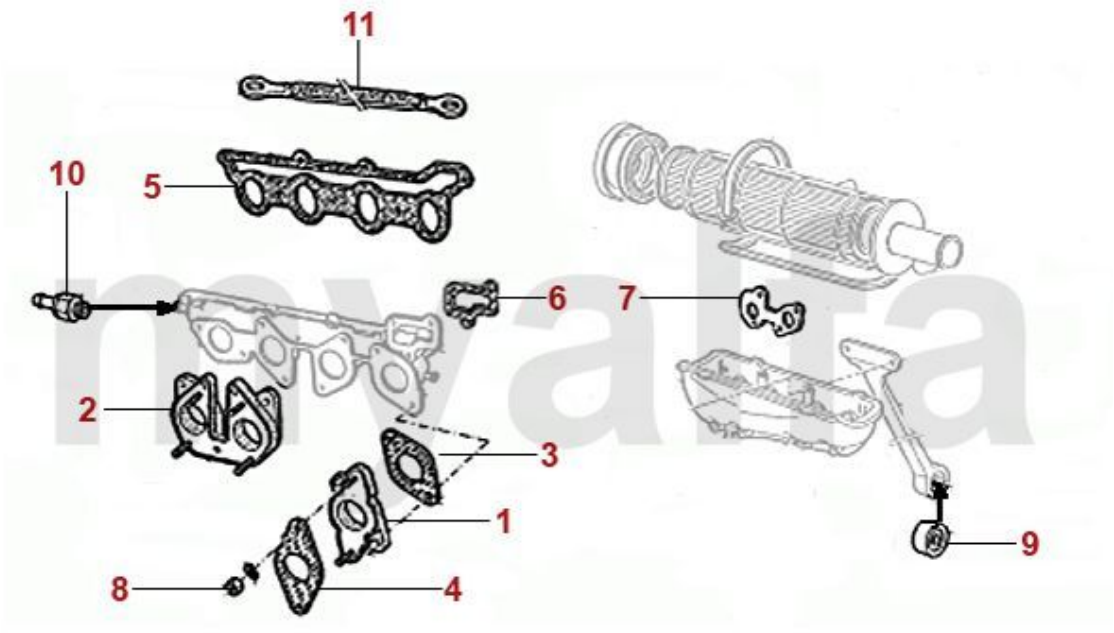

1	2522383	Vergaserflansch einzeln 40 mm, 116 4-Zylinder Bj. 06/1983>, Spider 1600 Bj.1990-93 Premium Qualität	40,00 €
1	2520140	CARBURETTOR MOUNT (SET) NBR 40 mm, 2nd SERIES	Auf Anfrage
2	2522384	Vergaserflansch doppelt 40 mm, 116 4-Zylinder 06.1983>, Spider 1600 Bj.1990-93 Premium Qualität	74,79 €
3	23318080	Dichtung Vergaserflansch 40 mm am Vergaser Spider 1600 Bj.1990-93	1,26 €
4	2330350	Dichtung Vergaserflansch (8 Stk.) 40 mm verstärkt	10,00 €
5	23358501	Dichtung Ansaugbrücke Spider 1600 Bj.1990-93	15,88 €
6	2337703	Dichtung Wasserkanal Ansaugbrücke	4,16 €
7	2330520	Dichtung Ansaugwanne / Vergaser	2,77 €
8	2281270	Feingewindemutter Stahl M 8 x 1 Schlüsselweite 12 Ansaugkrümmer	0,76 €
9	2510640	Silentbuchse Vergaserstütze	7,56 €
10	6710630	Rückschlagventil Bremskraftverstärker (Gewinde M16x1,5)	38,57 €
10	6710620	Rückschlagventil Bremskraftverstärker (Gewinde 5/8" 18)	38,57 €
11	8701070	Masseband Vergaser 120 mm	7,48 €

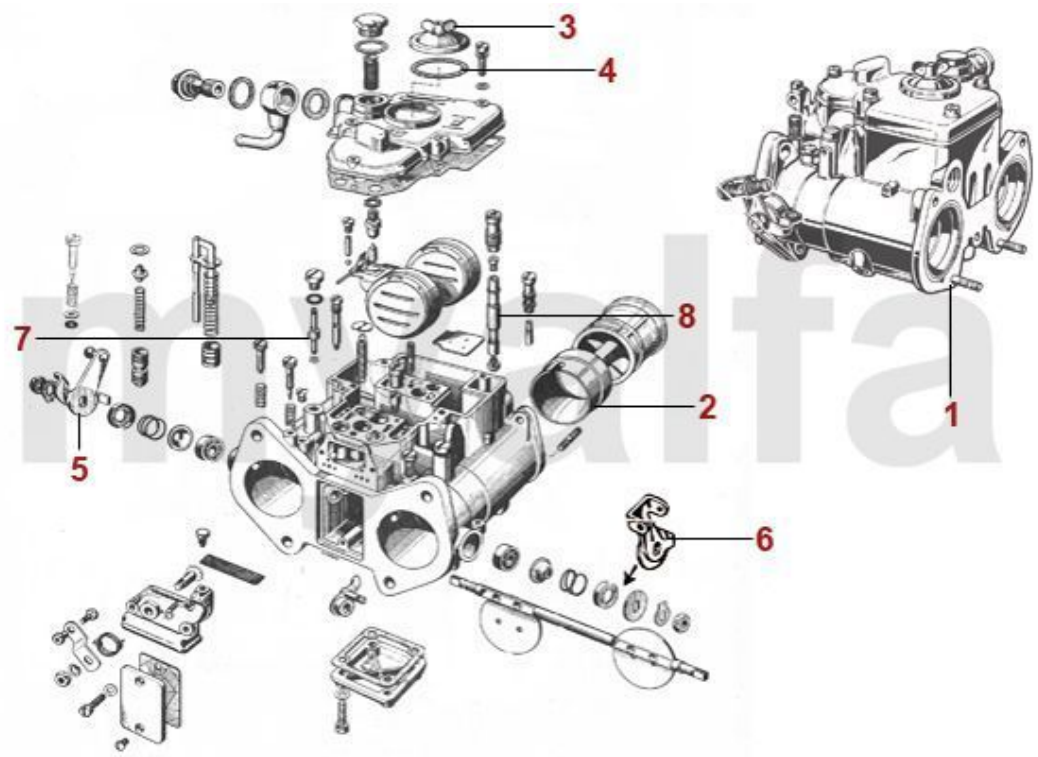

1	2511470	WEBER 45 DCOE 152	629,41 €
1	2511440	Weber Vergaser 40 DCOE 151 (Satz 2 Stk.), 1300	1.388,66 €
1	2511450	Weber Vergaser 40 DCOE 151 (Satz 2 Stk.), 1600	1.388,66 €
1	2511460	Weber Vergaser 40 DCOE 151 (Satz 2 Stk.), 2000	1.388,66 €
1	2511490	Weber Vergaser 40 DCOE 151 (Satz 2 Stk.). 1750/1800	1.388,66 €
2	2524670	Lufttrichter 40DCOE 34mm	38,57 €
3	2521770	Deckel WEBER DCOE	28,99 €
4	2333020	Dichtung Deckel WEBER DCOE	2,94 €
5	2523040	Verbindungshebel WEBER DCOE hinten	46,47 €
6	2523030	Verbindungshebel WEBER DCOE vorn	37,90 €
7	2523010	Pumpendüse 35 WEBER DCOE 40	12,56 €
8	2522990	Mischrohr F 16 WEBER DCOE 40	27,31 €
8	2523000	Mischrohr F 9 WEBER DCOE 40 F9	27,31 €











1	*2520720*	*Dichtungssatz WEBER 40 DCOE (für 2 Vergaser inklusive Schwimmernadelventil)*	*50,00 €*
1	*2523100*	*Dichtungssatz WEBER DCOE 151/152 (für 1 Vergaser mit Messingschwimmer) ohne Schwimmer SNV 150*	*32,77 €*
1	*2523130*	*Dichtungssatz Weber 40/45 DCOE 151/152 (Für 1 Vergaser mit Plastikschwimmer) SNV 200*	*32,77 €*
2	*2520730*	*Dichtungssatz DELLORTO (für 2 Vergaser inkl. Pumpenmembran und Schwimmernadelventil)*	*66,39 €*
3	*2520740*	*Dichtungssatz SOLEX ADDHE 32 (2 Vergaser inkl. Pumpenmembran und Schwimmernadelventil)*	*57,98 €*
4	*2522060*	*Dichtungssatz SOLEX ADDHE 20/24/29 (für 2 Vergaser inkl. Pumpenmembran und Schwimmernadelventil)*	*54,54 €*
5	*2522050*	*Dichtungssatz SOLEX 40 DDH 3/5/7/8 (für 2 Vergaser inkl. Pumpenmembran und Schwimmernadelventil)*	*54,62 €*

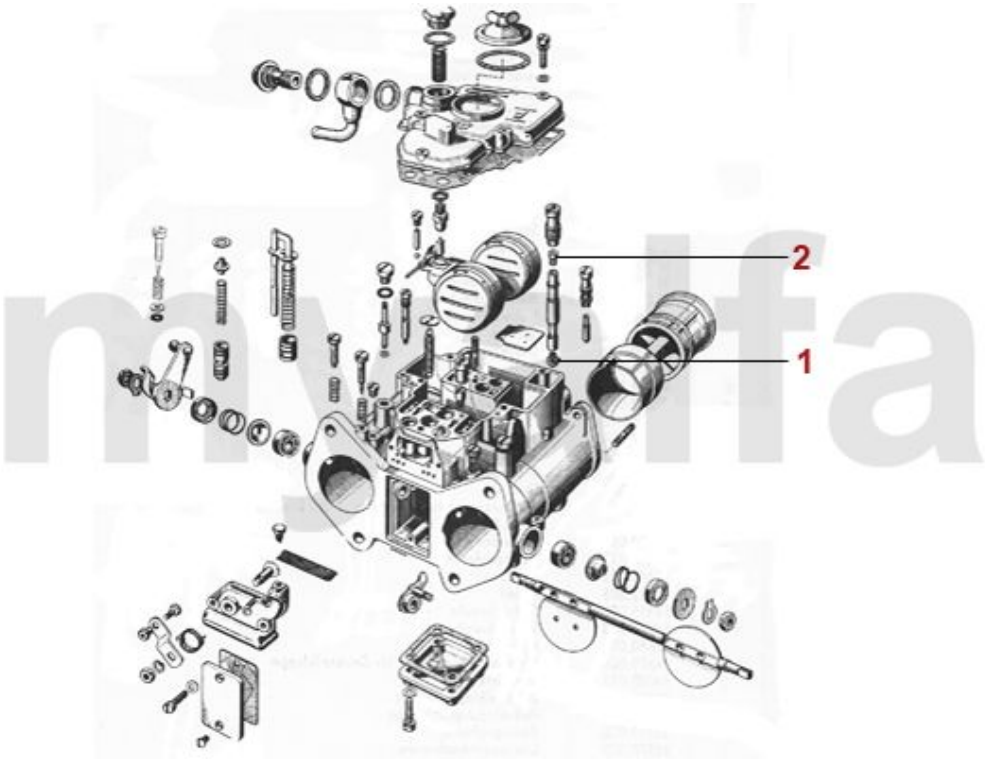

1	2524000	Hauptdüse 110 WEBER DCOE	7,98 €
1	2524010	Hauptdüse 115 WEBER DCOE	7,98 €
1	2524040	Hauptdüse 130 WEBER DCOE	7,98 €
1	2524050	Hauptdüse 135 WEBER DCOE	7,98 €
1	2524060	Hauptdüse 140 WEBER DCOE	7,98 €
1	2524070	Hauptdüse 145 WEBER DCOE	7,98 €
1	2524080	Hauptdüse 150 WEBER DCOE	7,98 €
1	2524090	Hauptdüse 155 WEBER DCOE	7,98 €
1	2524100	Hauptdüse 160 WEBER DCOE	6,13 €
1	2524110	Hauptdüse 165 WEBER DCOE	6,13 €
1	2524120	Hauptdüse 170 WEBER DCOE	6,13 €
1	2524130	Hauptdüse 175 WEBER DCOE	6,13 €
1	2524140	Hauptdüse 180 WEBER DCOE	6,13 €
2	2524500	Luftkorrekturdüse 150 WEBER DCOE	7,48 €
2	2524510	Luftkorrekturdüse 155 WEBER DCOE	7,48 €
2	2524520	Luftkorrekturdüse 160 WEBER DCOE	7,48 €
2	2524530	Luftkorrekturdüse 165 WEBER DCOE	7,48 €
2	2524540	Luftkorrekturdüse 175 WEBER DCOE	7,48 €
2	2524550	Luftkorrekturdüse 180 WEBER DCOE	7,48 €
2	2524560	Luftkorrekturdüse 185 WEBER DCOE	7,48 €
2	2524570	Luftkorrekturdüse 190 WEBER DCOE	7,48 €
2	2524580	Luftkorrekturdüse 195 WEBER DCOE	7,48 €
2	2524600	Luftkorrekturdüse 205 WEBER DCOE	6,13 €
2	2524610	Luftkorrekturdüse 210 WEBER DCOE	6,13 €
2	2524620	Luftkorrekturdüse 220 WEBER DCOE	6,13 €
2	2524630	Luftkorrekturdüse 245 WEBER DCOE	6,13 €

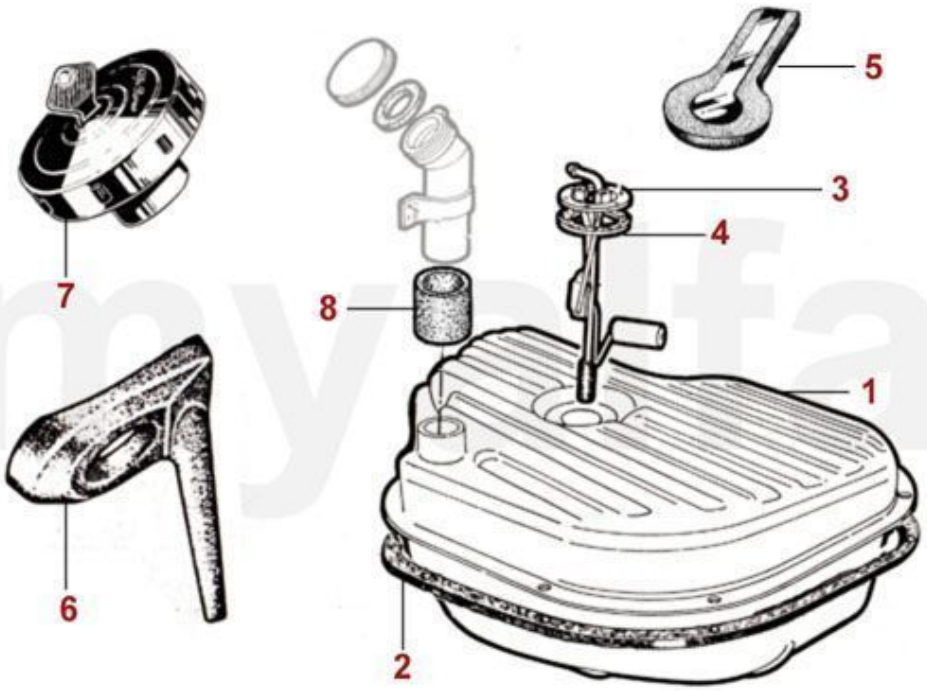

1	2580050	Kraftstofftank Spider 1300-1750 Bj.1966-69	318,49 €
1	2580040	Kraftstofftank Spider 2000 Vergaser / 1600 Bj.1978-93	242,86 €
1	2580140	Kraftstofftank Spider 1300-1750 Bj.1970-77	217,65 €
2	2580210	Dichtungsband Tank/Kofferboden 2,25 m Meterware	6,30 €
2	2580220	Dichtungsband Tank/Kofferboden Formteil	23,95 €
3	8650110	Tankgeber JAEGER Ansaugrohr 170 mm, mit Dichtung	57,98 €
3	8650120	Tankgeber VEGLIA Ansaugrohr 170 mm, mit Dichtung	57,98 €
3	8650220	Tankgeber Veglia/Jaeger Ansaugrohr 230 mm, mit Dichtung	57,98 €
4	8650190	Dichtung Tankgeber	4,62 €
5	2580180	Abdeckung Tankgeber 105/115 Vergaser-Modelle	48,40 €
6	2580760	Tankstutzengummi Spider	57,98 €
7	2580080	Tankdeckel Bajonettverschluss, abschließbar	25,97 €
7	2580090	Tankdeckel Schraubverschluss, abschließbar bis Bj. 1982	25,97 €
7	2580200	Tankdeckel Bajonettverschluss,Chrom - 1900/750/101/102/105/ 106 - Öleinfülldeckel 1900/102	20,08 €
8	2580070	Verbindungsschlauch Tank / Einfüllstutzen Spider 45 mm	10,50 €

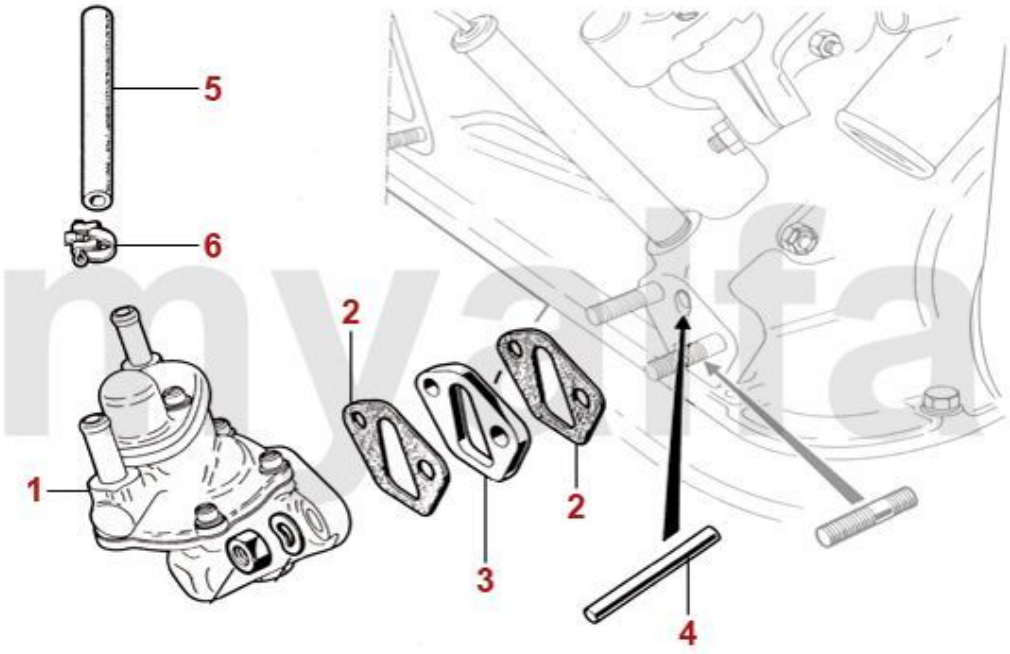

1	2530100	Benzinpumpe Vergasermodelle	44,45 €
2	2330480	Benzinpumpendichtung	2,02 €
3	2330490	Isolierflansch Benzinpumpe	4,96 €
4	2530300	Stössel Benzinpumpe 2. Serie einteilig	Auf Anfrage
5	2571510	Benzinschlauch 8mm, 1m Stück geschnitten	6,30 €
5	2572150	Benzinschlauch 8mm Sahlflex 1m Stück geschnitten	6,64 €
6	2570310	Schlauchschelle Benzinschlauch	1,18 €

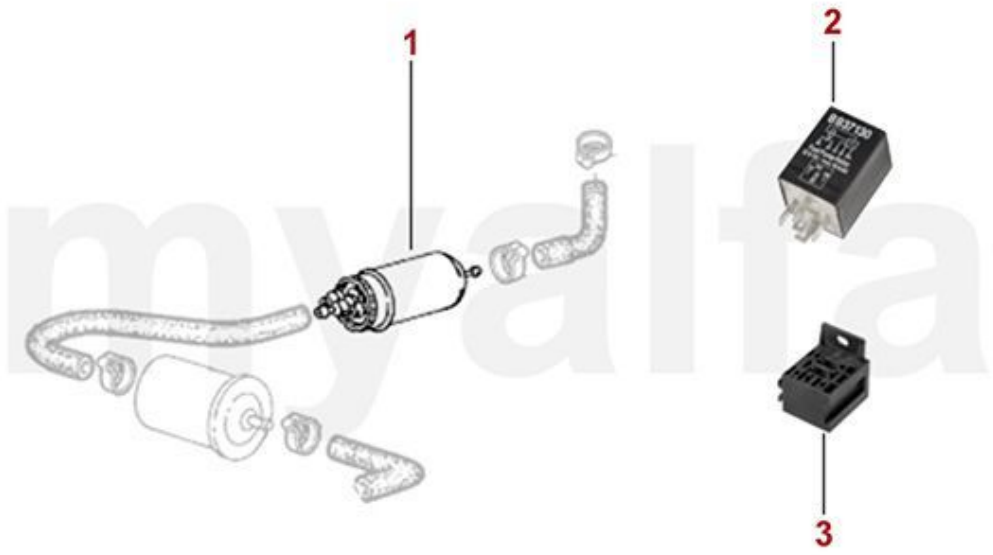

1	2530360	Benzinpumpe elektrisch PIERBURG	115,04 €
1	2530340	Benzinpumpe elektrisch MITSUBA-Replika	Auf Anfrage
1	2530380	Benzinpumpe FACET RED TOP COMPETITION KIT (152 L/H)	218,40 €
1	2530390	ELECTRIC FUEL PUMP HARDI 0,28-0,35 Bar, 100 - 130 L/h 8mm ADJUSTABLE SUPPORT	122,61 €
2	8421000	Sicherheitsrelais elektrische Kraftstoffpumpe	57,98 €
3	8421010	Relaissockel zu 8421000 (Sicherheitsrelais Nachrüstungelektrische Kraftstoffpumpe	Auf Anfrage



1	*9820310*	*Synchrometer Vergaser*	*57,06 €*
2	*9820320*	*Adapter Synchrometer Vergaser*	*29,33 €*

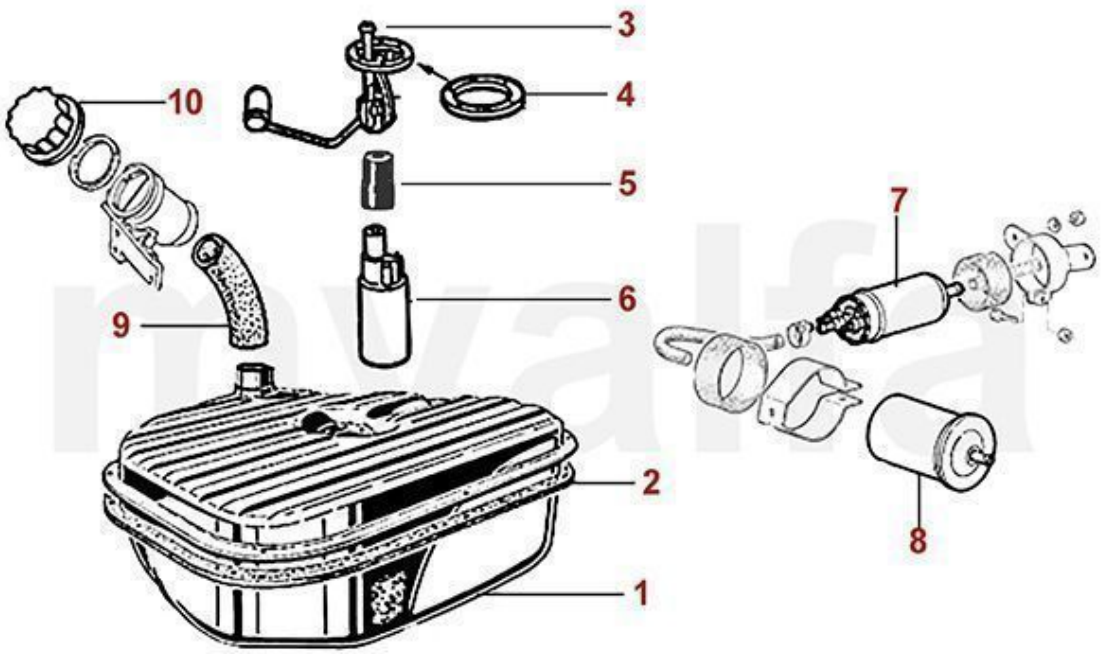

1	2580240	Kraftstofftank Spider 2000 IE Bj. 1986-93 BOSCH Einspritzung	242,86 €
1	2580060	Kraftstofftank Spider SPICA Einspritzung, 55 mm Durchmesser des Einfüllstutzen	326,89 €
2	2580210	Dichtungsband Tank/Kofferboden 2,25 m Meterware	6,30 €
2	2580220	Dichtungsband Tank/Kofferboden Formteil	23,95 €
3	8650290	Tankgeber Spider 2000 IE Bj. 1986-93 Ansaugrohr 80 mm, mit Dichtung	83,19 €
4	8650190	Dichtung Tankgeber	4,62 €
5	2580190	Verbindungsstutzen Tankgeber/Kraftstoffpumpe Spider Bj.1987-93 Einspritzer, 75 4-Zylinder IE	20,59 €
6	2530260	Vorförderpumpe im Tank Spider 2000 IE Bj. 1986-93	108,40 €
7	2530270	Kraftstoffpumpe Spider 2000 IE Bj.1986-93, Alfa 75 IE	121,85 €
8	2930140	Benzinfilter Spider 2000 IE Bj.1986-93	23,53 €
9	2580150	Schlauch Tank / Einfüllstutzen Spider SPICA Einspritzung 54 mm Durchmesser	28,57 €
10	2580230	Tankdeckel Innengewinde Spider 2000 IE ab Bj. 03.1992	27,39 €

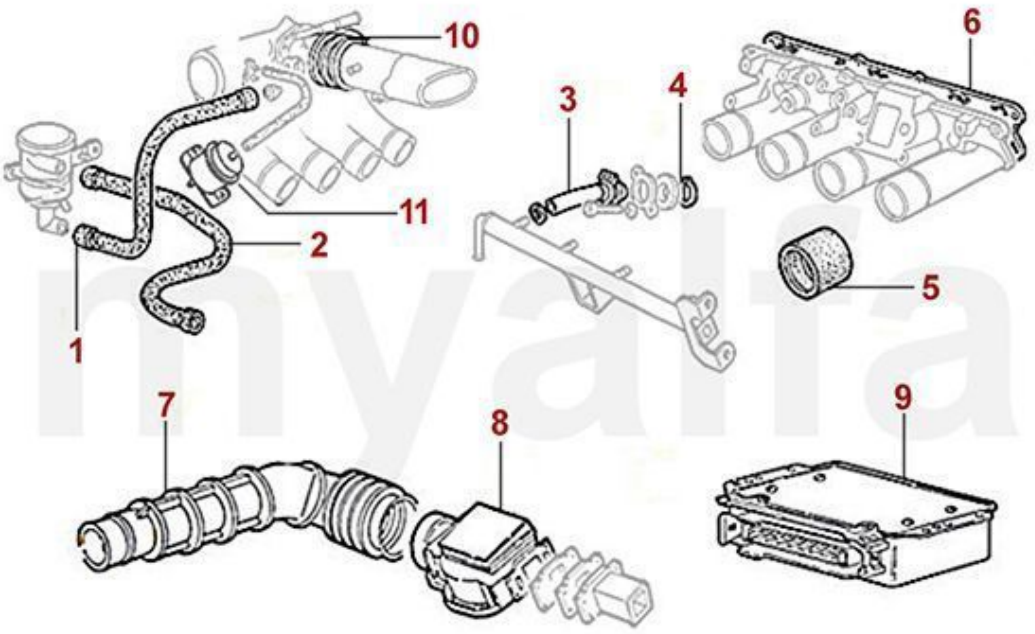

1	2281860	Schlauch Abscheider / Saugrohr Spider 2000 IE Bj. 1990-93	26,89 €
1	2562010	Einspritzdüse Spider 115 Bj. 1986-90	Auf Anfrage
2	2281850	Schlauch Ventildeckel / Abscheider Spider 2000 IE Bj. 1990-93	23,36 €
3	2561820	Einspritzdüse Spider 2000 IE Bj. 1986-93	Auf Anfrage
4	2331830	Dichtring (Satz) Einspritzdüse	12,52 €
5	2550720	Schlauch Ansaugbrücke / Luftsammler Spider 2000 IE Bj. 1990-93	10,00 €
6	2330570	Ansaugbrückendichtung Einspritzer	18,91 €
7	2550230	Ansaugschlauch Spider 2000 IE Bj. 1986-93	52,10 €
8	2541800	Luftmengenmesser Spider 2000 IE Bj. 1990-93	Auf Anfrage
9	8311220	Steuergerät Einspritzanlage Spider 2000 IE Bj. 1990-93 Bosch 0 261 200 124	Auf Anfrage
9	8311880	Steuergerät Einspritzanlage im Austausch Bosch 0 280 000 221	747,90 €
9	8311210	Steuergerät Einspritzanlage Spider 2000 IE Bj. 1986-89 Bosch 0 227 400 003	Auf Anfrage
10	2550240	Verbindungsschlauch Ansaugbrücke Spider 2000 IE Bj. 1986-93	24,29 €
11	2560010	Kraftstoffdruckregler für Einspritzer	125,97 €
11	25611469	Kraftstoffdruckregler mit Schraubanschluss Diverse Modelle	116,81 €



1	2630070	Thermostat 1300/1600 1. Serie zum Schrauben	33,19 €
2	2630080	Thermostat 1300-2000 zum Einlegen	18,49 €
3	2630090	Thermostat 2000 mit Gehäuse Vergasermodelle	31,85 €
4	2630540	Thermostat 2000 mit Gehäuse Einspritzermodelle	39,41 €
5	2331220	Dichtring Thermostat Gehäuse Spider Serie 4 / 75 2.0 IE	4,03 €
6	2330420	Dichtung Thermostatdeckel	4,62 €

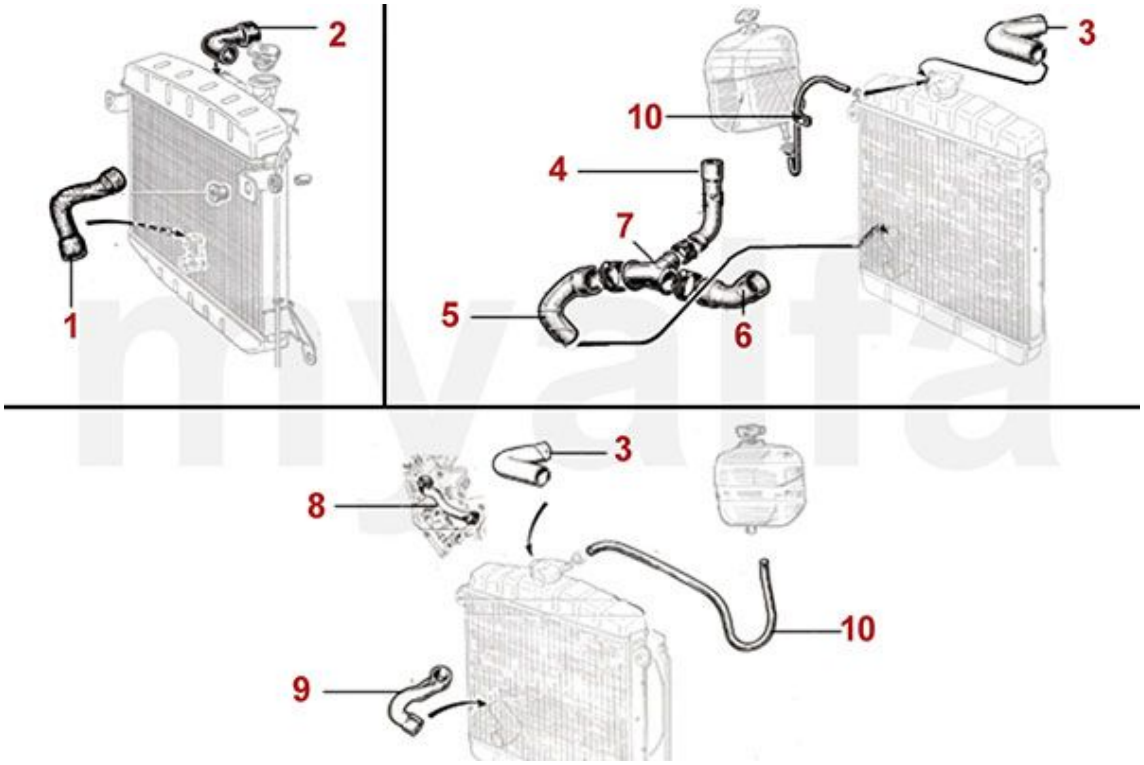

1	2660570	Kühlwasserschlauch Kühler / Wasserpumpe 1300/1600 (Kühler 4 seitliche Halter)	15,88 €
2	2660150	Kühlwasserschlauch Kühler / Ansaugbrücke 105 1300/1600 Schraubthermostat (Kühler 4 seitliche Halter), 101 Spider Veloce, SS späte Modelle	15,04 €
2	2660250	Kühlwasserschlauch Kühler / Ansaugbrücke 1300/1600 Schraubthermostat (Kühler 2 seitliche Halter)	16,72 €
3	2660160	Kühlwasserschlauch Kühler / Ansaugbrücke 1300-2000 Vergasermodelle, nicht Schraubthermostat	12,35 €
4	2660190	Kühlwasserschlauch Verteiler / Thermostat 1750	14,12 €
5	2660210	Kühlwasserschlauch Verteiler / Kühler unten 1750	13,36 €
6	2660200	Kühlwasserschlauch Verteiler / Wasserpumpe 1750	14,20 €
7	2660050	Verteilerstück Kühlerschläuche 1750	31,93 €
8	2660170	Kühlwasserschlauch Thermostat/ Wasserpumpe Vergasermodelle	13,03 €
9	2660180	Kühlwasserschlauch Kühler / Wasserpumpe 1300-2000 (Kühler 2 seitliche Halter)	13,36 €
10	2660240	Kühlwasserschlauch Kühler / Ausgleichsbehälter	7,23 €

Ausführung mechanische Lüfter
MECHANICAL FAN VERSION

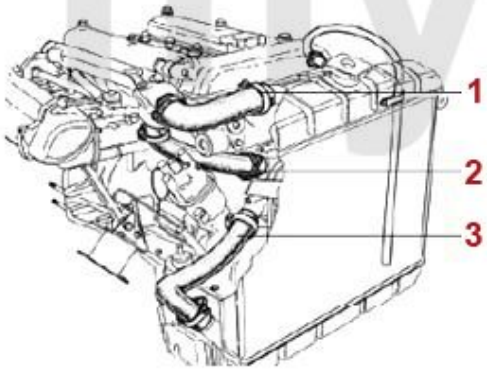

Ausführung elektrischer Lüfter
ELECTRICAL FAN VERSION

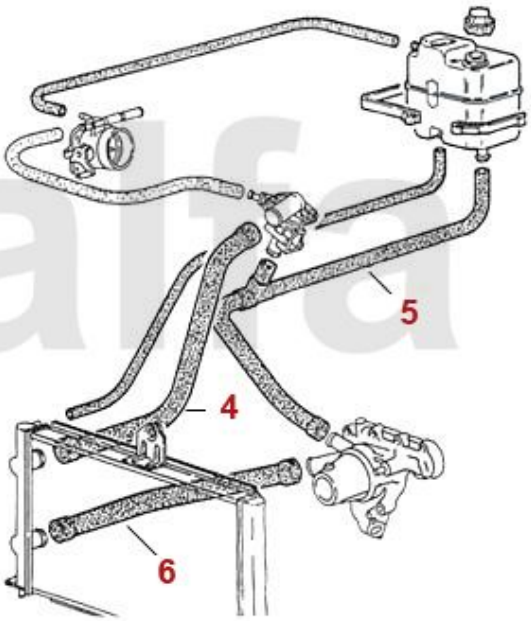

1	2660500	Kühlwasserschlauch Kühler / Ansaugbrücke Spider 2000 IE Bj.1986-88 mechanischer Lüfter	23,95 €
1	2660520	Kühlwasserschlauch Kühler / Ansaugbrücke Spider 2000 IE Bj. 1989 mechanischer Lüfter	23,45 €
2	2660510	Kühlwasserschlauch Thermostat/ Wasserpumpe Spider 2000 IE Bj.1986-88 mechanischer Lüfter	25,00 €
3	2660180	Kühlwasserschlauch Kühler / Wasserpumpe 1300-2000 (Kühler 2 seitliche Halter)	13,36 €
3	2660630	Kühlwasserschlauch Kühler / Wasserpumpe Spider 2000 IE Bj.1986-89 mechanischer Lüfter	40,76 €
4	2660410	Kühlwasserschlauch Kühler / Ansaugbrücke Spider 2000 IE Bj.1988-93 elektrischer Lüfter	22,27 €
5	2660380	Kühlwasserschlauch Thermostat/ Wasserpumpe/Ausgleichsbehälter Spider 2000 IE Bj.1988-93 elektrischer Lüfter	50,00 €
6	2660400	Kühlwasserschlauch Kühler / Wasserpumpe Spider elektrischer Lüfter	18,91 €
6	2660580	Kühlwasserschlauch Kühler / Wasserpumpe Spider 2000 IE Bj.1988-89 elektrischer Lüfter	Auf Anfrage
6	2660590	Kühlwasserschlauch Kühler / Wasserpumpe Spider 2000 IE Bj.1988-93 mit Klimaanlage	29,33 €

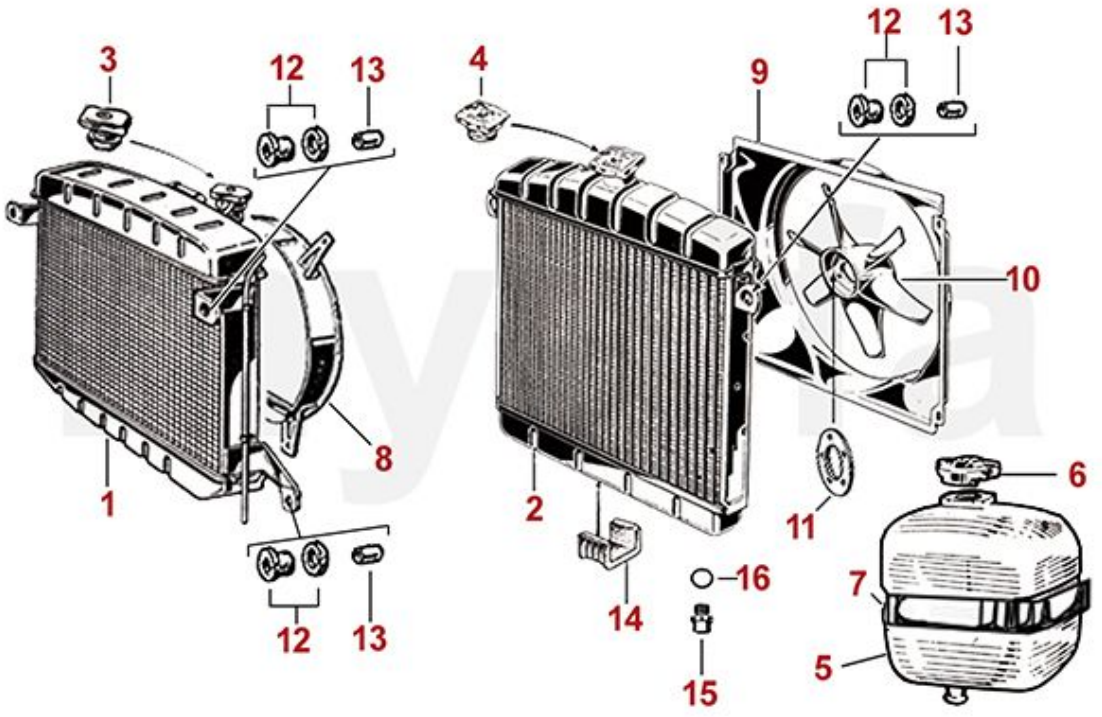

1	2610650	Kühler (Neuteil) Spider Bj. 1966 - 68	Auf Anfrage
2	2610010	Kühler (Neuteil) Spider 1968-87 Überlaufrohr rechts	301,68 €
2	2610450	Kühler Spider 2000 IE Bj.1986-89 mechanischer Lüfter	301,68 €
3	2680600	Kühlerdeckel rund Fahrzeuge ohne Ausgleichsbehälter	10,50 €
3	2680610	Kühlerdeckel rund Fahrzeuge ohne Ausgleichsbehälter, verchromt	20,00 €
4	2680060	Kühlerdeckel eckig Fahrzeuge mit Ausgleichsbehälter	10,50 €
4	2680620	Kühlerdeckel eckig Fahrzeuge mit Ausgleichsbehälter, verchromt	20,00 €
4	9302640	Aufkleber Kühlerdeckel	4,12 €
5	2650250	Ausgleichsbehälter Bj.1968-89	39,41 €
6	2680260	Deckel Ausgleichsbehälter Bj.1968-89	8,32 €
6	2680490	Deckel Ausgleichsbehälter Bj.1968-89 verchromt	13,95 €
7	2651050	Halteband Ausgleichsbehälter	30,67 €
8	2640020	Rahmen Lüfterflügel Metallausführung 105 1.Serie Bj.1962-68	66,39 €
9	2640560	Rahmen Lüfterflügel Bj.1983-89 mechanischer Lüfter	29,33 €
9	2640010	Rahmen Lüfterflügel tiefe Ausführung 7,5 cm Bj. 1968-82 mech. Lüfter	33,53 €
10	2640530	Lüfterflügel breit Bj. 1972-89 mechanischer Lüfter	23,11 €
10	2640520	Lüfterflügel schmal 1300/1600 Bj.1964-72	25,13 €
11	2640040	Scheibe für Lüfterflügel	12,52 €
12	2680710	Gummi Kühleraufhängung (Satz) seitlich 2-teilig	12,52 €
13	2680530	Buchse (Satz) für Gummi Kühleraufhängung seitlich	3,28 €
14	2680030	Gummi Kühleraufhängung Bj.1968-89 unten Vergasermodelle	3,95 €
15	2650010	Ablaßschraube Kühler	5,84 €
16	2650030	Kupferdichtung für Ablaßschraube Kühler	1,26 €

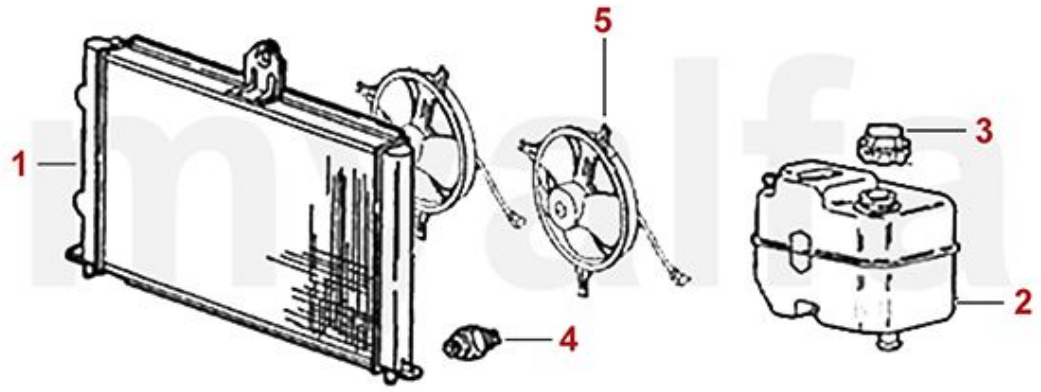

1	2610340	Kühler Spider 2000 IE Bj.1990-93	293,28 €
2	2650360	Ausgleichsbehälter Spider Bj. 1990-93	80,59 €
3	2680370	Deckel Ausgleichsbehälter Spider Bj.1990-93	26,81 €
4	2631040	Thermoschalter Elektrolüfter Spider 2000 IE Bj.1988-93	16,72 €
5	2640420	Elektrolüfter Spider 2000 IE Bj.1990-93	Auf Anfrage
5	2640570	Rahmen für Ventilatorflügel Spider 1990-93	Auf Anfrage



1	2620490	Wasserpumpe 1300 (105) -1600 (101, 105) 2 Anschlüsse kleine Riemenscheibe (94 mm)	88,15 €
2	2620500	Wasserpumpe 1300-1750, 2 Anschlüsse große Riemenscheibe (110 mm)	82,35 €
3	2620510	Wasserpumpe 1600-2000 3 Anschlüsse / mechanischer Drehzahlmesser	75,55 €
4	2621340	Wasserpumpe 1600-2000 3 Anschlüsse / elektrischer Drehzahlmesser	100,00 €
5	2620430	Wasserpumpe 2000 IE elektrischer Lüfter	96,64 €
6	2621330	Wasserpumpe SPICA mechanische Einspritzanlage	167,23 €
7	2330470	Wasserpumpendichtung - 105, 115, 101 1600 - für mechanischem DZM	4,79 €
8	2330710	Dichtung Drehzahlmesserantrieb	2,44 €
9	8600010	Drehzahlmesserantrieb	Auf Anfrage
10	4130440	Simmering Tachoantrieb / Drehzahlmesserantrieb 8 x 16 x 7	7,48 €
11	2702140	Keilriemen 9.5x725 Gleichstromlichtmaschine	9,66 €
11	2700700	Keilriemen 9.5x825	7,48 €
11	2700690	Keilriemen 10x813	9,24 €
12	4210110	OT-Zeiger für Kurbelwellenriemenscheibe 1.Serie, 105mm	11,68 €
13	4210100	OT-Zeiger für Kurbelwellenriemenscheibe 2.Serie, 125mm	11,68 €

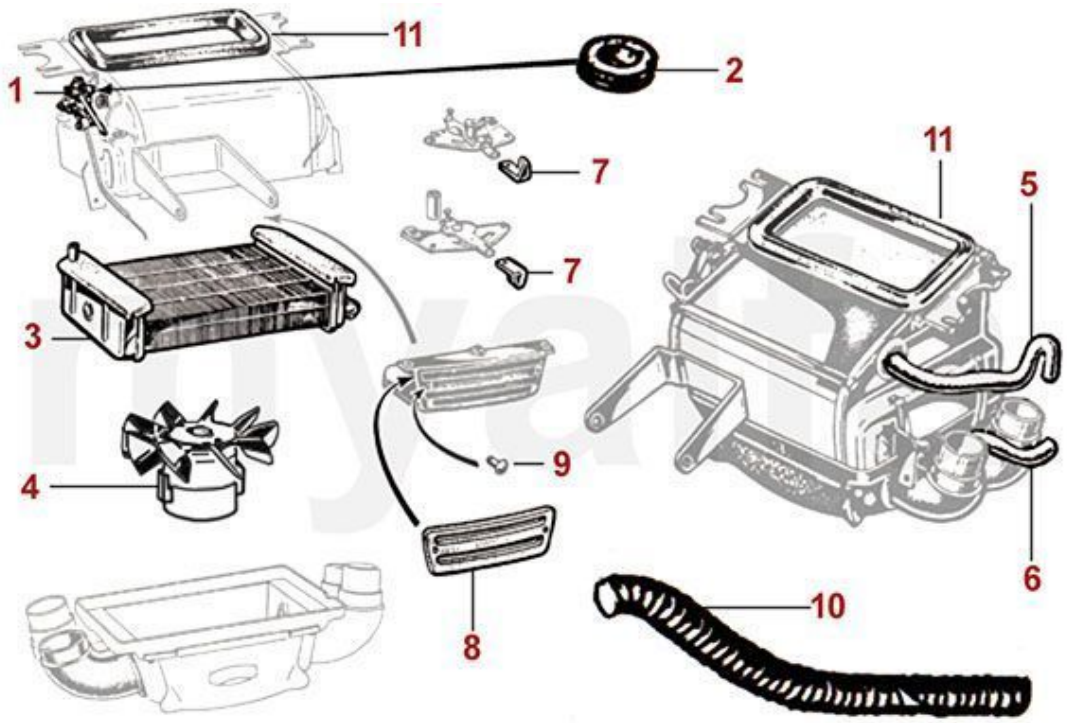

1	7400120	Heizungsventil 1.Serie Metall zwei Schlauchanschlüsse	49,50 €
2	7400300	Membrane Heizungsventil 1.Serie	7,39 €
3	7200700	Wärmetauscher 1.Serie	192,44 €
4	7300220	Heizungsgebläsemotor 1.Serie Giulia, GT Bertone, Spider einstufig	88,99 €
5	2660480	Kühlwasserschlauch Heizungsventil 1. Serie - Ansaugbrücke	15,04 €
6	2660230	Kühlwasserschlauch Heizung / Wasserpumpe	10,00 €
7	1731270	Knopf für Heizungsbetätigung Bj.1969-85 schwarz	3,78 €
7	1731620	Knopf für Heizungsbetätigung Bj. 1969-85 verchromt	7,98 €
7	1731245	Knopf für Heizungsbetätigung (Satz) GT Bertone, Spider, Giulia bis Bj. 1969, IPRA	25,00 €
8	1731290	Blende für Heizungsbetätigung verchromt Giulia, GT Bertone, Spider ohne Mittelkonsole	78,57 €
8	1731240	Blende für Heizungsbetätigung mit Befestigung Giulia, GT Bertone	100,00 €
9	1731250	Befestigung (Satz) für Blende Heizungsbetätigung 173 124 0	Auf Anfrage
10	7800740	Lüftungsschlauch UNIVERSAL 50 mm x 1000 mm	14,20 €
11	7800730	Dichtung Heizungskasten, Giulia, GT Bertone, Spider	29,41 €

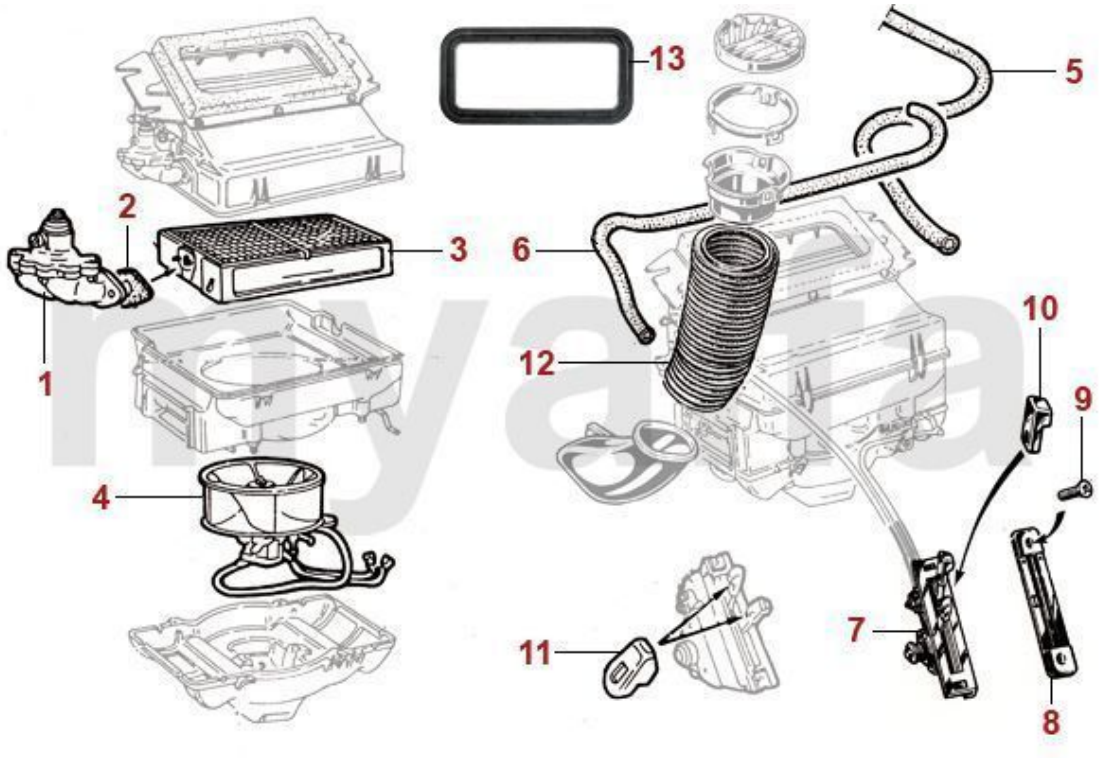

1	7400050	Heizungsventil 2.Serie Kunststoff Anschluß am Wärmetauscher	41,93 €
1	7400040	HEATER VALVE SERIES 2 METAL CONNECTOR TO THE HEATER CORE	54,54 €
2	7400350	Dichtung Heizungsventil 2. Serie	3,19 €
3	7200290	Wärmetauscher 2. Serie Neuteil	134,37 €
4	7300950	Heizungsgebläsemotor Spider Bj.1970-93	108,40 €
5	2660230	Kühlwasserschlauch Heizung / Wasserpumpe	10,00 €
6	2660220	Kühlwasserschlauch Heizungsventil - Ansaugbrücke 2.Serie	14,20 €
8	1731230	Blende für Heizungsbetätigung verchromt Giulia, GT Bertone, Spider Bj. 1970-85 mit Mittelkonsole	22,27 €
8	1731770	Blende für Heizungsbetätigung schwarz Spider Bj. 1970-85	36,89 €
9	1731750	Schraube (2 Stk.) für Blende Heizungsbetätigung	2,44 €
10	1731270	Knopf für Heizungsbetätigung Bj.1969-85 schwarz	3,78 €
10	1731620	Knopf für Heizungsbetätigung Bj. 1969-85 verchromt	7,98 €
11	1732600	Knopf für Heizungsbetätigung Bj.1986-93	10,50 €
12	7800760	Lüftungsschlauch Spider mittlere Lüftungsdüsen 20 cm lang	27,31 €
13	7800730	Dichtung Heizungskasten, Giulia, GT Bertone, Spider	29,41 €

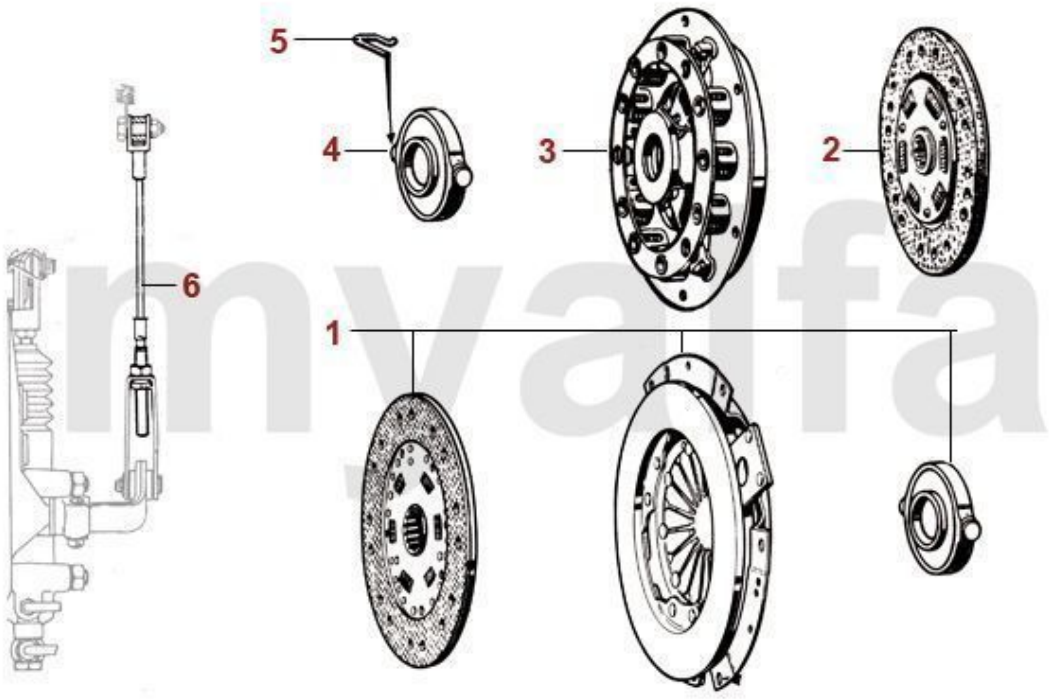

1	4311020	Kupplungskit 750/101, 105 1.Serie mechanische Betätigung Umbau	302,44 €
1	4340300	Kupplungsscheibe mechanische Betätigung FICHTEL & SACHS	125,21 €
2	4340290	Kupplungsscheibe mechanische Betätigung	75,55 €
3	4330310	Kupplungsautomat mechanische Betätigung	192,44 €
4	4350010	Ausrücklager mechanische Betätigung mit Halteklammern	49,58 €
4	4350320	Ausrücklager mechanische Betätigung	57,98 €
5	4390010	Halteklammer Ausrücklager mechanische Betätigung	4,03 €
5	4390400	Halteklammer Ausrücklager (Satz 2 Stk.) mechanische Kupplung SACHS	7,48 €
6	4390280	Kupplungsseil	16,72 €

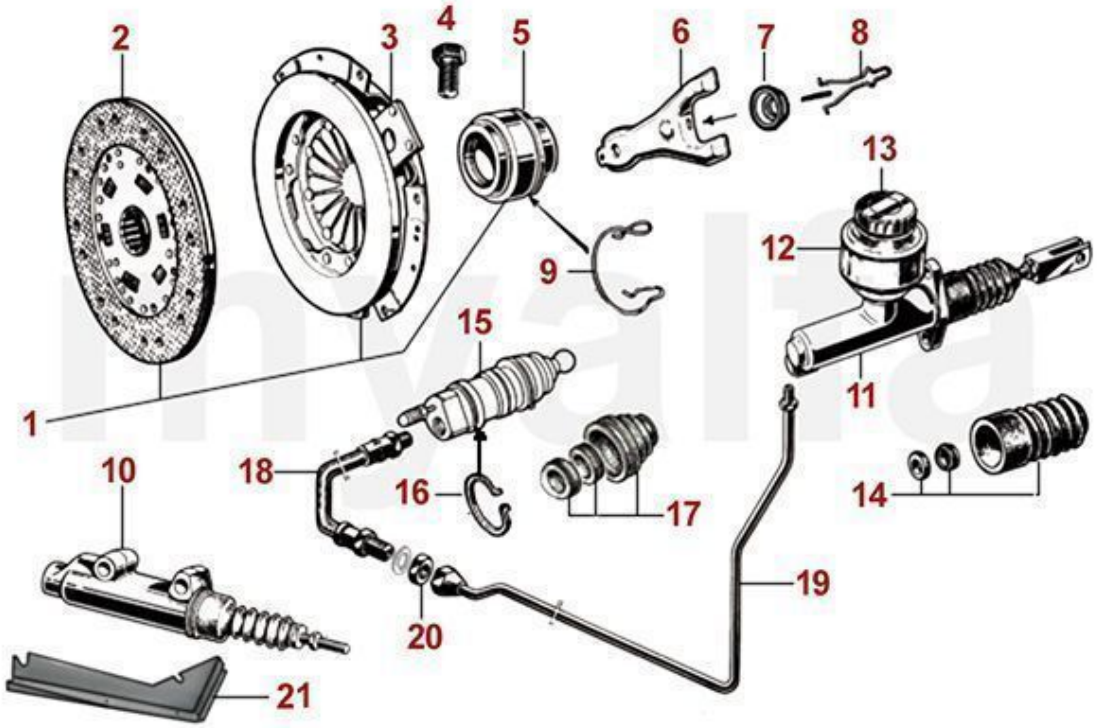

1	4310010	Kupplungskit hydraulische Betätigung Made in Italy 1968-93	200,84 €
1	4310230	Kupplungskit hydraulische Betätigung FICHTEL & SACHS 1968-89	234,45 €
1	4310240	Kupplungskit hydraulische Betätigung LUK 1968-93	234,45 €
2	4310030	Kupplungsscheibe hydraulische Betätigung	44,12 €
2	4340410	Kupplungsscheibe hydraulische Betätigung Fichtel & Sachs	117,65 €
3	4330040	Kupplungsautomat hydraulische Betätigung Verstärkt 580 NM	108,40 €
3	4330530	Kupplungsautomat hydraulische Betätigung Fichtel & Sachs	142,02 €
4	4211570	Schraube für Kupplungsautomat	1,93 €
5	4350050	Ausrücklager hydraulische Betätigung Premium	23,11 €
5	4350330	Ausrücklager hydraulische Betätigung FICHTEL & SACHS	67,14 €
6	4370220	Ausrückhebel hydraulische Betätigung	63,03 €
7	4130090	Gummiring für Ausrückhebel hydraulische Kupplung	5,46 €
8	4390160	Haltefeder Ausrückgabel hydraulische Betätigung	6,64 €
9	4390150	Haltefeder Ausrücklager hydraulische Betätigung	7,90 €
10	4380110	Kupplungsgeberzylinder stehende Pedale	74,79 €
10	4380150	Kupplungsgeberzylinder stehende Pedale, BONALDI 1405755	138,57 €
11	4380120	Kupplungsgeberzylinder hängende Pedale	80,67 €
12	4380210	Ausgleichsbehälter mit Deckel Kupplungsgeberzylinder hängende Pedale	47,82 €
13	4380200	Deckel Ausgleichsbehälter, hängende Pedale	11,34 €
14	4380080	Reparatursatz Kupplungsgeberzylinder ATE hängende Pedale	Auf Anfrage
15	4380140	Kupplungsnehmerzylinder 105/115 OE-Qualität	57,98 €
15	4380130	Kupplungsnehmerzylinder stehende Pedale 105 BENDITALIA	88,15 €
15	4380170	Kupplungsnehmerzylinder 105/115 BENDITALIA	83,95 €
16	4390170	Sicherungsring Kupplungsnehmerzylinder	2,48 €
17	4380100	Reparatursatz Kupplungsnehmerzylinder	16,64 €
18	4380060	Kupplungsschlauch	16,64 €
18	4380090	Kupplungsschlauch Stahlflex	39,41 €
19	4380180	Kupplungsleitung hängende Pedale	24,20 €

20	*4380190*	*Kontermutter Kupplungsschlauch*	*2,77 €*
21	*1160600*	*Abdeckblech Kupplungsgeberzylinder stehende Pedale Giulia, GT Bertone, Spider*	*54,62 €*

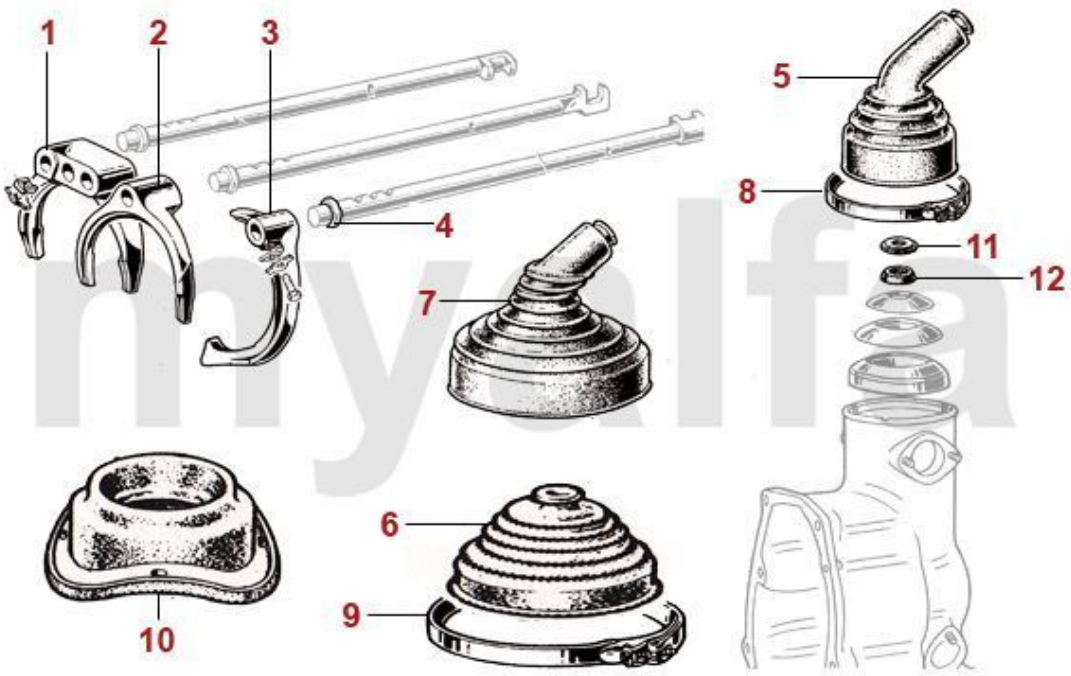

1	4130140	Schaltgabel 1./2. Gang, 1300-2000 ccm, 101/105/115	Auf Anfrage
2	4130150	Schaltgabel 3./4. Gang, 1300-2000 ccm, 101/105/115	167,23 €
3	4130160	Schaltgabel 5./ Rückwärtsgang	63,11 €
4	23335018	O-Ring Schaltstangen für Getriebe mit offener Glocke	2,48 €
5	4130040	Schalthelbelmanschette Klein	10,84 €
6	4130050	Schalthebelmanschette Gross	15,00 €
7	4130360	Schalthebelmanschette Doppelt	26,81 €
8	4130620	Schelle Schalthebelmanschette Klein	3,36 €
9	4130630	Schelle Schalthebelmanschette Groß	3,61 €
10	4130530	Gummiabdeckung Getriebetunnel	25,63 €
11	4130380	Abdeckung Schalthebel Metall	2,10 €
12	4130120	Abdeckung Schalthebel Gummi	2,52 €

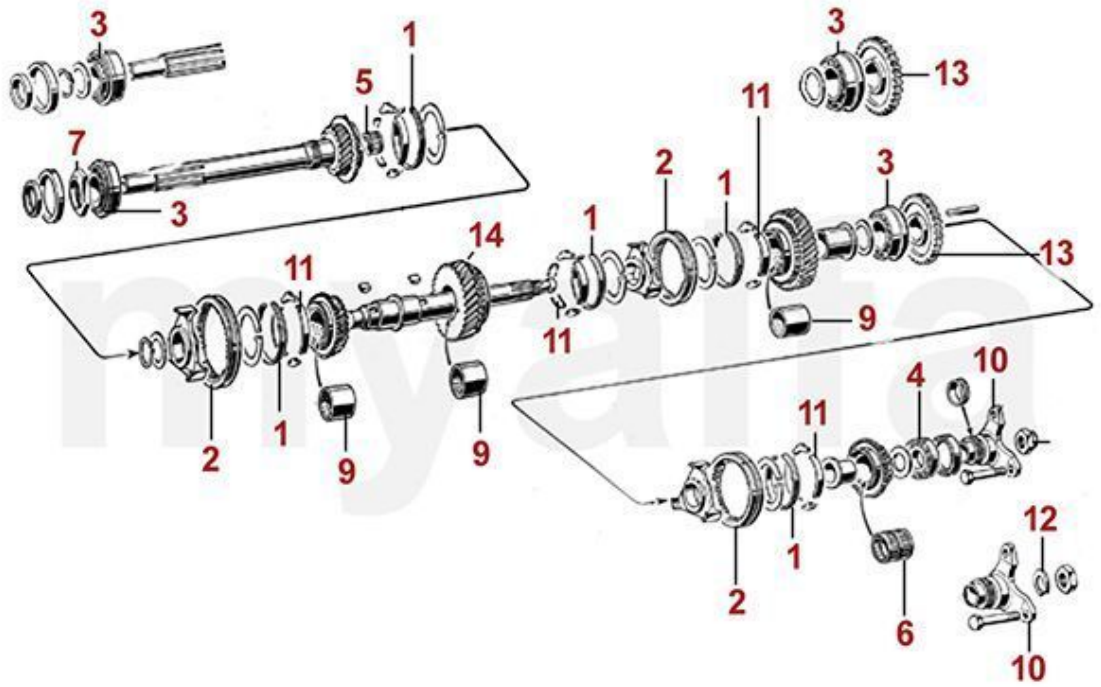

1	4150010	Synchronring OE-Qualität 105/115/116/75	49,58 €
1	4150020	Synchronring GOETZE 105/115/116/75	125,97 €
1	4150030	Synchronring OE-Qualität 101/105 1.Serie/102/106	142,77 €
2	4130130	Schaltmuffe OE-Qualität 105/115/116/75	91,60 €
3	4150330	Lager Hauptwelle 2000 vorne/mitte, 1600 ab '89	75,21 €
3	4150460	Lager Hauptwelle - 101/105/115 1300-1750 bis '89 - vorne/mitte	75,21 €
4	4150310	Lager Hauptwelle - 105/115 2.Serie - hinten	51,26 €
4	4150320	Lager Hauptwelle hinten 101/105 1.Serie//102/106	66,39 €
5	4150290	Nadellager klein Antriebswelle - 101/105/115/102/106	16,39 €
6	4150300	Nadellager groß 5. Gang	18,40 €
7	4130490	Sicherungsmutter Antriebswelle 2000	18,40 €
8	4130320	Sicherungsmutter Kardanflansch Bj.1972-93	13,78 €
9	4150520	Lagerhülse Zahnrad - 101/105/115/102/106	18,49 €
10	4100730	Kardanflansch	Auf Anfrage
11	4140680	Sperrband 2.-5. Gang - 101/105/115	Auf Anfrage
11	0406700	Sperrstein Getriebe oben 2. - 5. Gang 1300 - 2000	20,59 €
11	4140690	Sperrstein 1. Gang oben	20,59 €
11	4140700	Sperrstein Getriebe unten 1. - 5. Gang 1300 - 2000	Auf Anfrage
12	4150560	Sicherungsblech Kardanflansch Bj.1959-72	4,45 €
13	4140740	Zahnrad Rückwärtsgang Hauptwelle - 101/105/115	163,87 €
14	4140750	Zahnkranz für Zahnrad / Synchronring 2. - 5. Gang	142,02 €

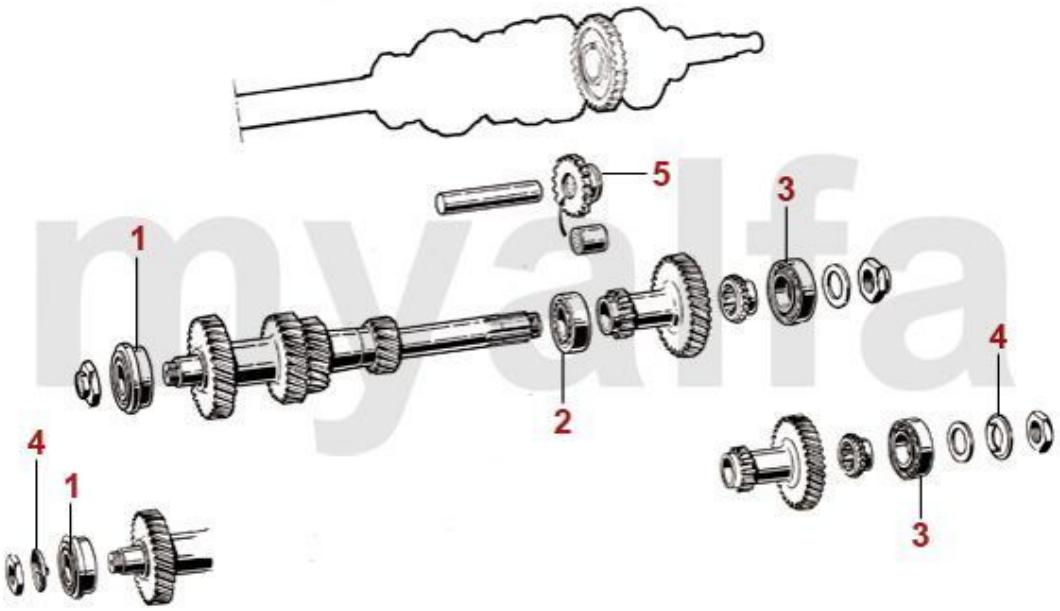

1	4150470	Lager Vorgelegewelle 2000 vorne Innendurchmesser 20mm	67,98 €
1	4150240	Lager Vorgelegewelle - 105 1300-1750, 101 - vorne	57,73 €
2	4150250	Lager Vorgelegewelle - 101/105/115 - Mitte	50,00 €
3	4150260	Lager Vorgelegewelle hinten 1300-2000, 105/115	47,48 €
3	4150210	Lager Vorgelegewelle hinten - 105/115 1300-1750, 101 / 102 / 106	54,62 €
4	4150570	Sicherungsblech Vorgelegewelle -101/105 Bj.1959-72	4,79 €
5	4140610	Zwischenzahnrad Rückwärtsgang - 101/105/115	115,55 €

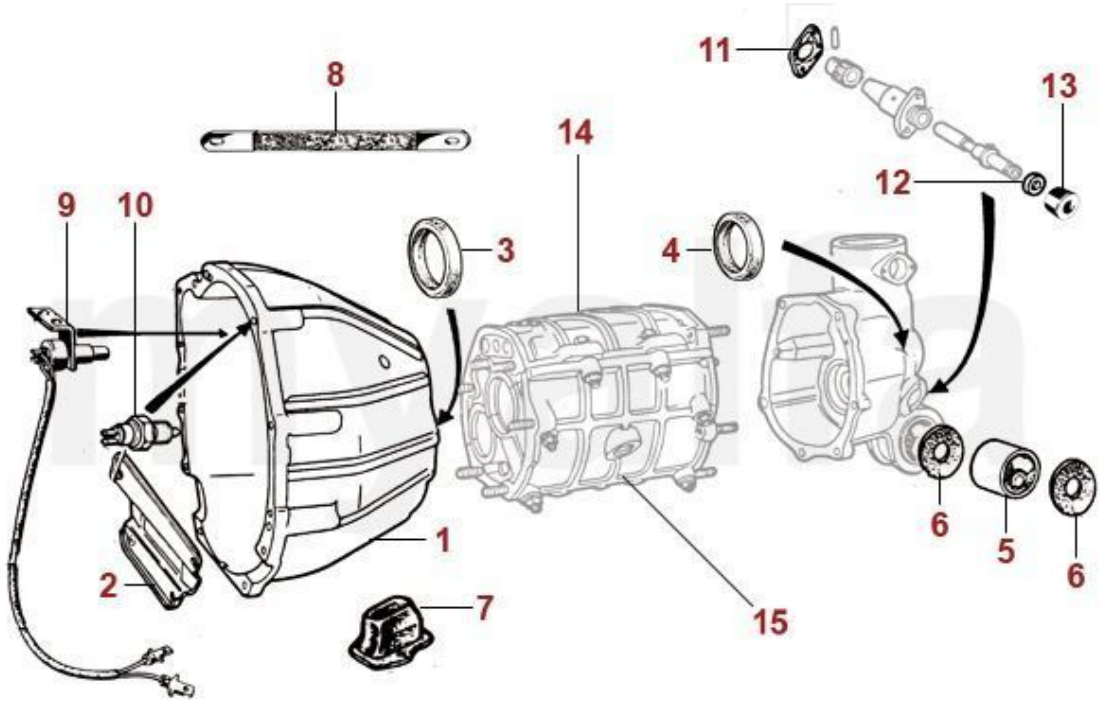

1	4100590	Kupplungsglocke hydraulische Kupplung 1. Serie Schalter mit Halteblech	478,15 €
1	4100370	Kupplungsglocke hydraulische Kupplung 2. Serie Schalter eingeschraubt	478,15 €
2	4100510	Abdeckblech Kupplungsglocke hydraulische Kupplung	30,00 €
3	2330300	Simmerring Getriebe vorne hyd. Kupplung	7,48 €
3	2330240	Simmerring Getriebe vorne mech. Kupplung 750/101/105	8,36 €
3	2330700	Simmerring Getriebe vorne hyd. Kupplung CORTECO	10,84 €
3	2330245	Simmerring Getriebe vorne mech. Kupplung 750/101/105 CORTECO	9,16 €
4	2330250	Simmerring Getriebe hinten 101/105/115	8,07 €
4	2330400	Simmerring Getriebe hinten 101/105/115 CORTECO	11,68 €
5	4120020	Buchse Getriebeaufhängung - 105/115 - Bj.1969-93 für Fahrzeuge mit hydraulischer Kupplung	17,65 €
5	4120640	Buchse Getriebeaufhängung - 101/102/105 für Fahrzeuge mit mechanischer Kupplung /106	32,35 €
6	4120600	Gummischeibe (Satz) Buchse Getriebeaufhängung - 5-Gang	10,88 €
7	4130580	Gummimanschette Ausrückhebel mech. Kupplung	46,22 €
8	8701230	Masseband Länge 200 mm Getriebe / Karosserie	13,36 €
9	8640630	Schalter Rückfahrscheinwerfer Befestigung am Halteblech	24,29 €
10	8640150	Schalter Rückfahrscheinwerfer zum Einschrauben	15,88 €
11	2330580	Dichtung Tachoantrieb	2,06 €
12	4130440	Simmering Tachoantrieb / Drehzahlmesserantrieb 8 x 16 x 7	7,48 €
13	4130660	Distanzring Tachoantrieb	3,28 €
14	2280090	Öleinfüllschraube , Außensechskant, Getriebe/Differential M22x1.5	7,48 €
14	2280100	Öleinfüllschraube , Innensechskant, Getriebe/Differential M22x1.5	6,64 €
15	2280110	Ölablaßschraube mit Magnet Getriebe/Differential 750/101,105/115	11,68 €

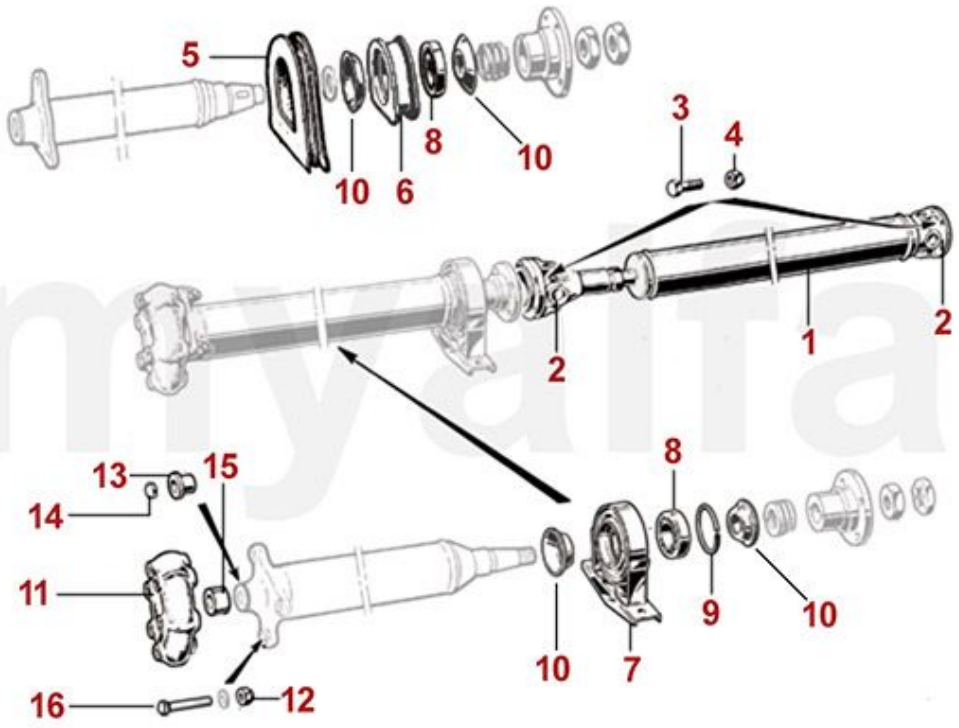

1	4410320	Kardanwelle Neuteil Spider Bohrung: 8mm	378,07 €
1	4410380	Kardanwelle Neuteil Spider Bohrung: 9mm	378,07 €
1	4410080	Kardanwelle Neuteil Spider / Junior Zagato, 9mm Bohrung, Made in Italy, Länge 660mm	247,90 €
1	4410170	Kardanwelle Neuteil Spider, 8mm Bohrung, Made in Italy, Länge 660mm	247,90 €
2	4440190	Kreuzgelenk Kardanwelle mit Schmiernippel	39,16 €
2	4440010	Kreuzgelenk Kardanwelle	28,99 €
3	4440200	Schraube Kardanwelle 9 mm	3,78 €
3	4440220	Schraube Kardanwelle 8 mm	3,78 €
4	4440210	Stopmutter Kardanwelle 9 mm	1,64 €
4	4440230	Stopmutter Kardanwelle 8 mm	1,85 €
4	4440240	Stopmutter Kardanwelle 9 mm Original	1,93 €
5	4430050	Gummi Kardanmittellager Bj.1962-68	22,02 €
6	4430090	Kardanmittellagerbock Bj.1962-68	74,79 €
7	4430020	Kardanmittellagerbock Bj.1968-93 Originalqualität	35,71 €
7	4430220	Kardanmittellagerbock Bj.1968-93 verstärkte Ausführung	52,52 €
7	4430040	Kardanmittellagerbock Bj.1968-93 mit Lager Originalqualität	58,74 €
7	4430230	Kardanmittellagerbock Bj.1968-93 mit Lager verstärkte Ausführung	73,28 €
8	4430030	Lager Kardanmittellagerbock	13,36 €
8	4430010	Lager im Mittellagerbock FAG	21,85 €
9	4440120	Sicherungsring Lager Kardanmittellagerbock	2,52 €
10	4430100	Abdeckung Mittellagerbock	14,96 €
11	4420040	Hardyscheibe Standard	50,34 €
12	2280180	Sechskantmutter hochfest für Hardyscheibe/Traggelenk	3,28 €
13	4440160	Lagerhülse Zwischenwelle / Getriebeausgangswelle	37,73 €
14	4440150	Druckstück Lagerhülse Zwischenwelle	6,64 €
15	4440140	Gummianschlag Zwischenwelle / Getriebeausgangswelle	4,20 €
16	4440110	Sechskantschraube hochfest für Hardyscheibe	2,44 €

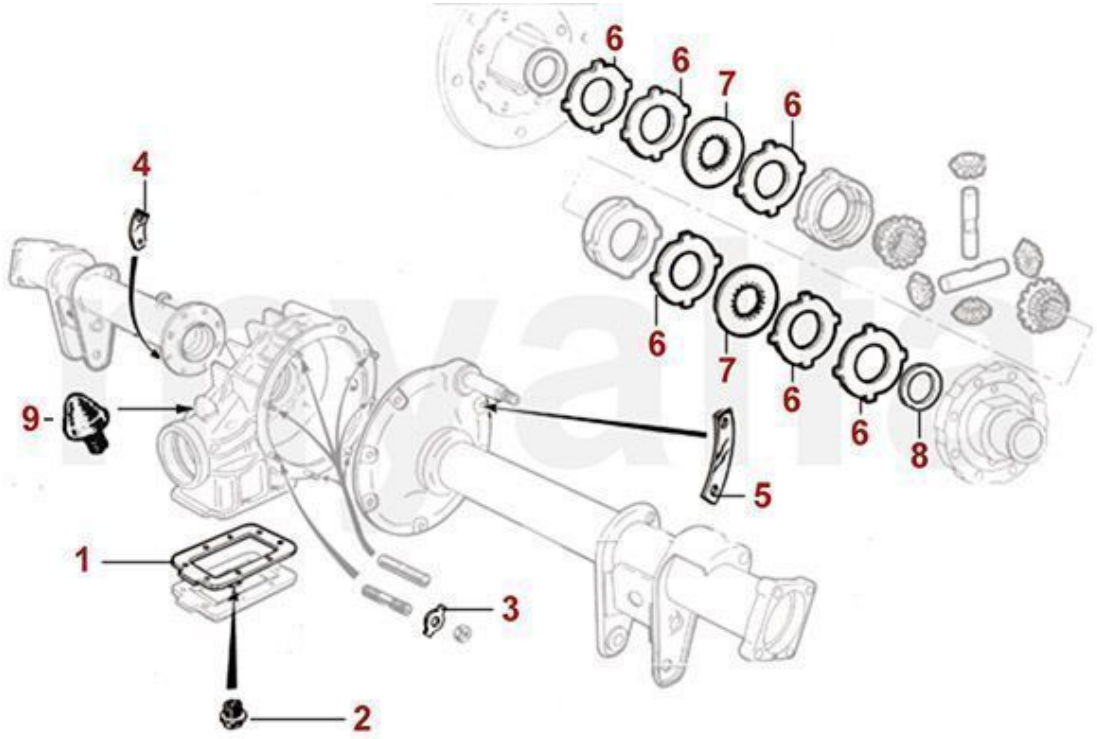

1	2330320	Differentialdeckeldichtung 1300-1750	7,48 €
1	2330330	Differentialdeckeldichtung 2000	6,93 €
2	2280110	Ölablaßschraube mit Magnet Getriebe/Differential 750/101,105/115	11,68 €
3	4541840	Sicherungsblech einzeln Differentialgehäuse	2,44 €
4	4541930	Sicherungsblech doppelt Achsrohr	4,96 €
5	4541940	Sicherungsblech doppelt (Satz 3) Differentialdeckel	12,52 €
6	4541880	Sperrscheibe Differential 1,9 mm	67,14 €
6	4541890	Sperrscheibe Differential 2,0 mm	73,11 €
6	4541900	Sperrscheibe Differential 2,1 mm	73,11 €
7	4531870	Reibscheibe Sperrdifferential 2 mm Innenverzahnung Molybdän beschichtet	74,79 €
7	4531880	Reibscheibe Sperrdifferntial 2mm Innenverzahnung, Sintermetall	95,80 €
8	4541910	Anlaufscheibe Sperrdifferential	18,91 €
9	4536440	Anschlaggummi Differential / Karosserie 105/115	12,52 €

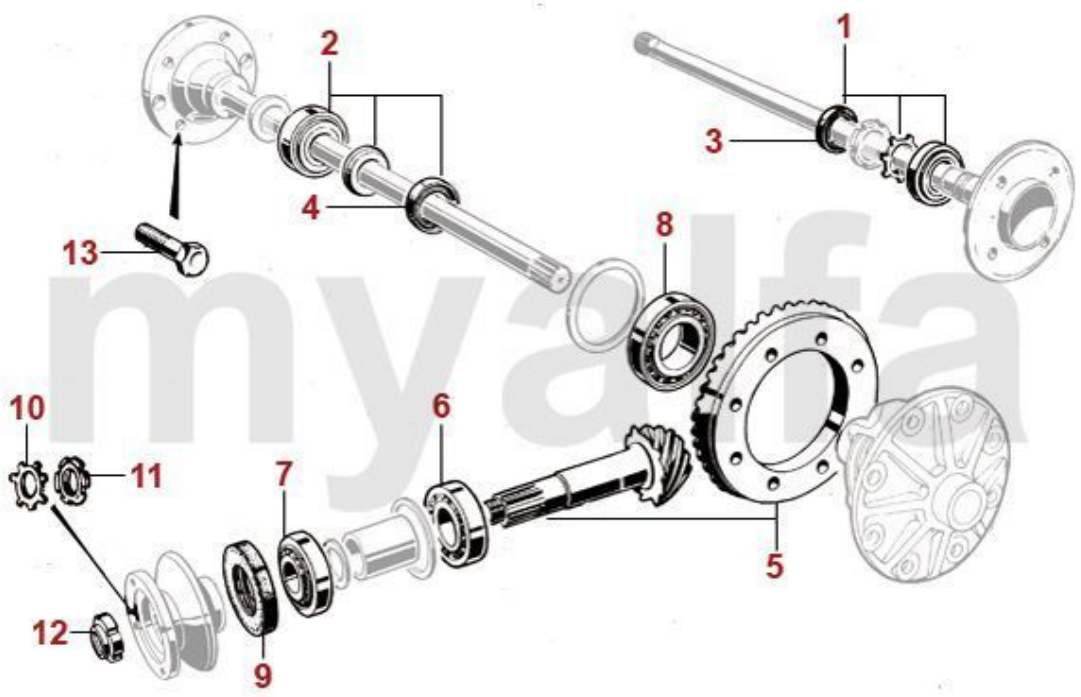

1	5441550	Radlagerset hinten 101 1600, 105 Bj. 62-72, - Ausführung mit Sicherungsblech	58,32 €
2	5441560	Radlagerset hinten Bj.1972-93 mit Schrumpfring	54,54 €
2	5441571	Radlager hinten - 1900 / 101 1600 /105/115 Motorsport	87,90 €
3	2330270	Simmerring Radlager hinten 750/101, 105 1300-1750 Bj. 1962-72 52/30/10	12,27 €
4	2330280	Simmerring Radlager hinten 1300-2000 Bj. 1972-93 52/34/10	7,98 €
5	4521850	Teller/Kegelrad 10/43	Auf Anfrage
6	4531070	Lager Differential Kegelrad innen - 105 1300-1750, 101 1600	83,19 €
6	4530900	Kegelrollenlager Differential 2000 innen	70,42 €
7	4531420	Lager Differential Kegelrad aussen, 105 1300-1750, 101 1600	49,75 €
7	4530890	Kegelrollenlager Differential 2000 außen	49,58 €
8	4530960	Schulterlager Differential - 105 1300-1750, 101 1600	100,00 €
8	4530510	Schulterlager Differential 2000	37,14 €
9	2330530	Simmerring Differential vorne - 105 1300-1600, 750/101	10,88 €
9	2330260	Simmerring Differential 2000 74.5/45/12	15,00 €
9	2331560	Simmerring Differential 1750 72/40/10	10,88 €
10	4541720	Sicherungsblech Mutter Antriebsflansch - 105 1300-1750, 750/101	4,12 €
11	4541810	Mutter Antriebsflansch - 105 1300-1750, 750/101	18,06 €
12	4541820	Mutter Antriebsflansch 2000	18,06 €
13	5740862	Radbolzen Rechtsgewinde 105 hinten bis Bj '72, 750/101/102/106 vorne und hinten	12,52 €
13	5740850	Radbolzen Hinterachse Rechtsgewinde ab Bj. 1972 105/115	5,38 €

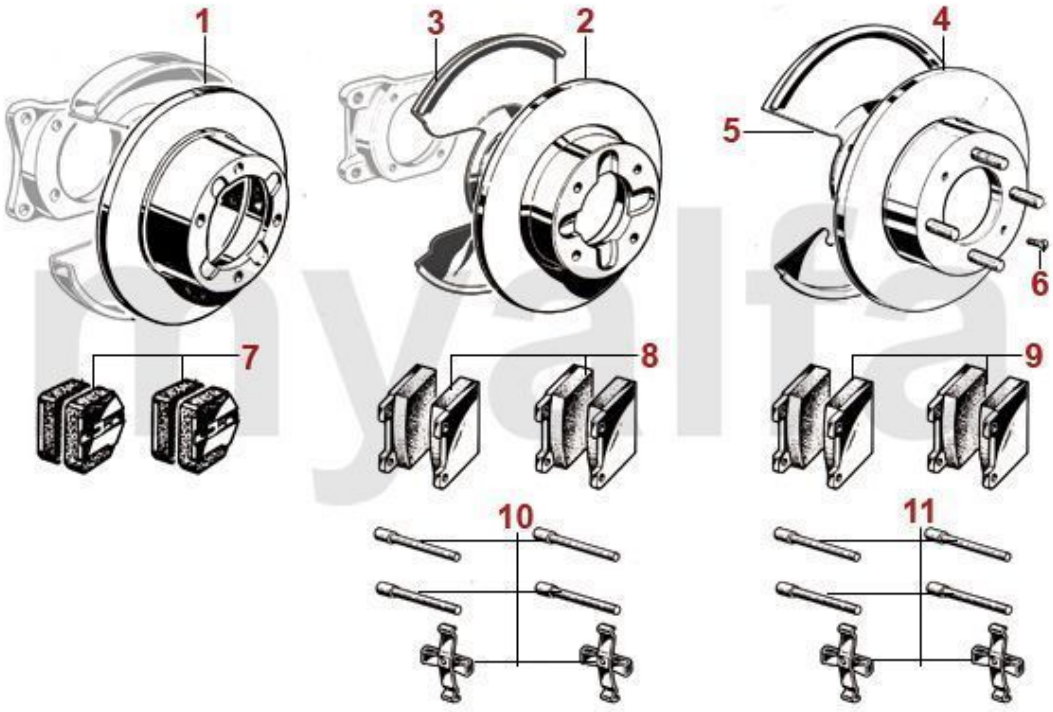

1	6101020	Bremsscheibe 1300/1600 Bj.1963-66 vorne, DUNLOP , Durchmesser 285 mm	151,18 €
2	6100050	Bremsscheibe 1300/1600 Bj.1966-67 vorne, ATE, 1.Serie	167,23 €
3	6630481	Spritzblech Bremse vorne 1300-1600 links	41,93 €
3	6630482	Spritzblech Bremse vorne 1300-1600 rechts	41,93 €
4	6100010	Bremsscheibe 1300/1600 Bj.1967-85 vorne, Durchmesser 267 mm	55,38 €
4	6100020	Bremsscheibe 1750/2000, 1600 Bj. 1986-93 vorne, Durchmesser 272mm	68,82 €
4	6100060	Bremsscheibe Erstausrüsterqualität (Brembo) 1300/1600 Bj.1967-85 vorne, Durchmesser 267mm	Auf Anfrage
4	6100070	Bremsscheibe Erstausrüsterqualität (Brembo) 1750/2000, 1600 Bj.1986-93 vorne, Durchmesser 272mm	74,79 €
5	6630491	Spritzblech Bremse vorne 1750-2000 links	41,93 €
5	6630492	Spritzblech Bremse vorne 1750-2000 rechts	41,93 €
6	6500560	Zentrierschraube Bremsscheibe/-trommel vorne und hinten	1,60 €
7	6300910	Bremsbeläge 1300/1600 vorne, DUNLOP	82,35 €
8	630004F	Bremsbeläge 1300/1600 Bj.1964-85 vorne, Originalqualität	32,69 €
8	6300040	Bremsbeläge 1300/1600 Bj.1966-85 vorne	20,92 €
9	630005F	Bremsbeläge 1750/2000, 1600 Bj.1986-93 vorne, Originalqualität	33,19 €
9	6300050	Bremsbeläge 1750/2000, 1600 Bj.1986-93 vorne	25,13 €
10	6500070	Befestigungssatz Bremsbeläge 1300-1600 Bj.1966-85 vorne	8,32 €
11	6500080	Befestigungssatz Bremsbeläge 1750-2000, 1600 Bj.1986-93 vorne	9,16 €
12	6500060	Befestigungssatz Bremklötze Dunlop vorne	16,39 €

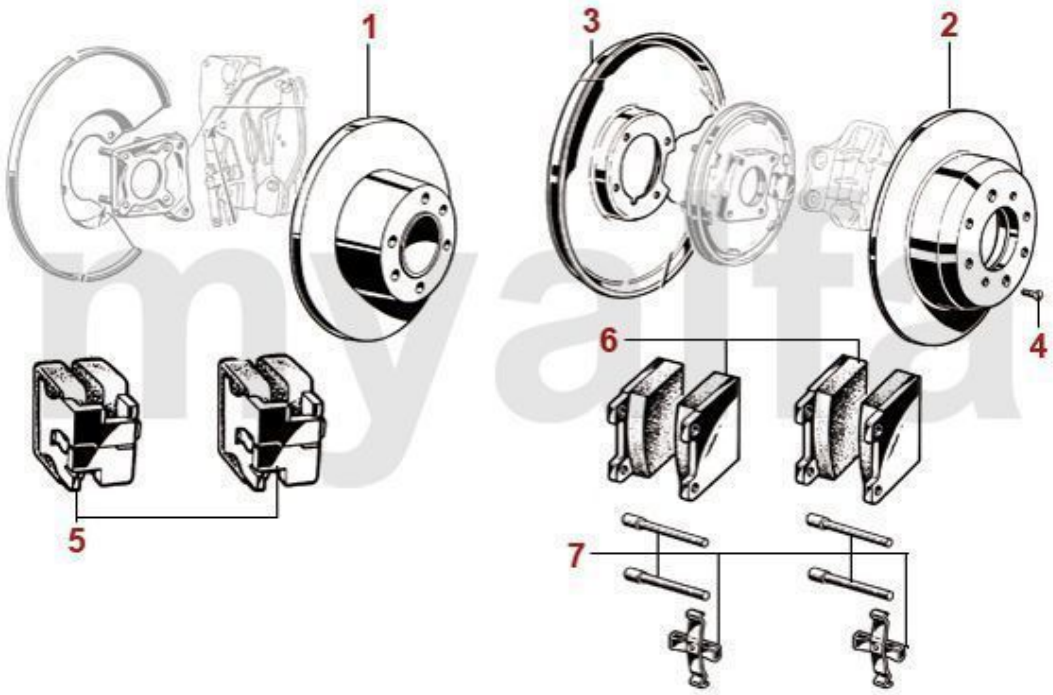

1	6101030	Bremsscheibe Bj.1963-66 hinten, DUNLOP	138,66 €
2	6100030	Bremsscheibe Bj.1966-93 hinten	56,22 €
2	6100090	Bremsscheibe Erstausrüsterqualität (Brembo) Bj.1966-93 hinten	57,98 €
3	6630500	Spritzblech Bremse hinten	39,41 €
4	6500560	Zentrierschraube Bremsscheibe/-trommel vorne und hinten	1,60 €
5	6301010	Bremsbeläge Bj.1963-66 hinten, DUNLOP	100,76 €
6	630006F	Bremsbeläge 1300-2000 Bj.1966-93 hinten, Originalqualität	30,67 €
6	6300060	Bremsbeläge 1300-2000 hinten	21,43 €
7	6500090	Befestigungssatz Bremsbeläge hinten	8,32 €

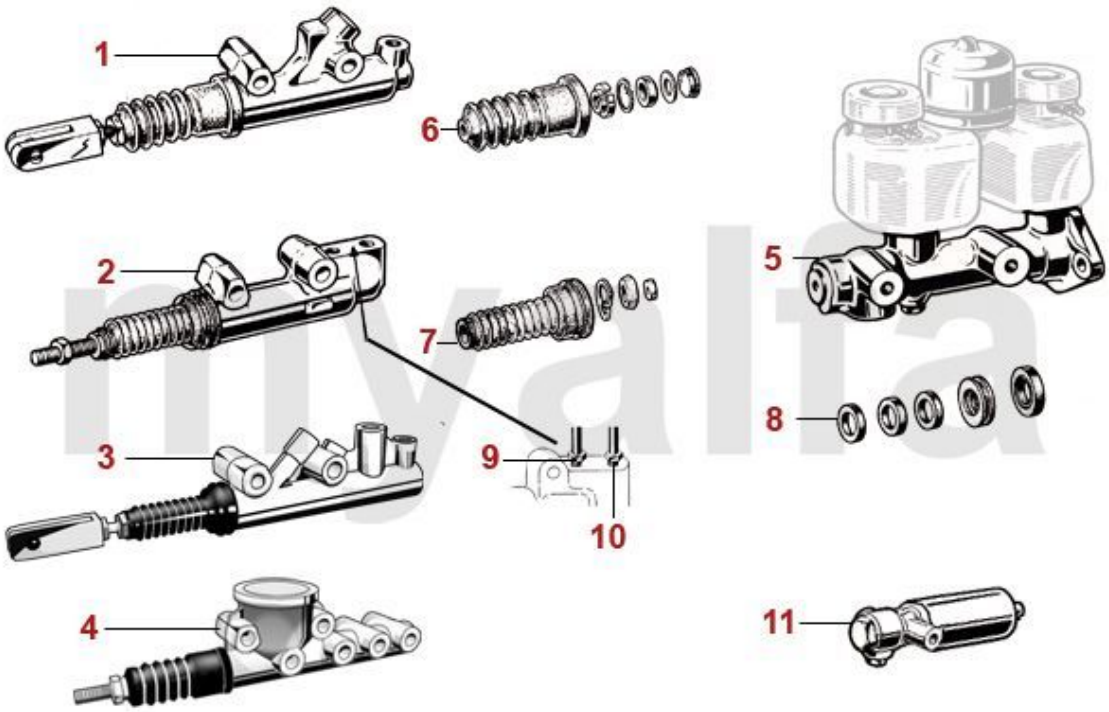

1	6721070	Hauptbremszylinder 1300-1750 stehende Pedale Version ATE 22 mm Kolben (mit BKV)	142,02 €
1	6720260	Hauptbremszylinder 1300/1600 stehende Pedale Version ATE 20 mm Kolben (ohne BKV)	167,23 €
2	6720270	Hauptbremszylinder 1300-1750 stehende Pedale Version Bendix/Bonaldi	100,00 €
2	6720250	Hauptbremszylinder 1300-1750 stehende Pedale, BONALDI 1418061	125,21 €
3	6720290	Hauptbremszylinder 1300-1750 stehende Pedale Version ATE Zweikreissystem	415,97 €
4	6720930	Hauptbremszylinder BENDIX 1300-1750 Rechtslenker 2-Kreissystem 1409334	377,31 €
5	6720280	Hauptbremszylinder hängende Pedale 20,6mm	105,80 €
5	67245043	Hauptbremszylinder ATE Orig. hängende Pedale 20,6mm	209,16 €
6	6770330	Reparatursatz HBZ 1300-1750 stehende Pedale Version ATE 22 mm Kolben (mit BKV)	26,30 €
6	6770440	Reparatursatz HBZ 1300/1600 stehende Pedale Version DUNLOP 22 mm Kolben (mit BKV)	41,18 €
7	6770670	Reparatursatz HBZ 1300/1600 stehende Pedale Version BONALDI 20mm Kolben (ohne BKV)	Auf Anfrage
8	6770340	Reparatursatz HBZ 1300-2000 hängende Pedale ATE Version 20 mm	46,22 €
8	6770350	Reparatursatz HBZ 1300-2000 hängende Pedale Version BONALDI 20mm Kolben	26,47 €
8	6770710	Reparatursatz HBZ 1300-2000 hängende Pedale ATE Version 22mm Kolben	18,74 €
9	6620110	Nippel Bremsdruckleitung Außengewinde 3/8" UNF HBZ stehende Pedale	3,28 €
10	6770640	Nippel Vorratsleitung Außengewinde 7/16" UNF HBZ stehende Pedale	4,96 €
11	6740200	Bremskraftregler System ATE	197,48 €
11	6740210	Bremskraftregler Typ ATE Giulia, GT Bertone, Spider 1. Serie, Montreal	188,99 €

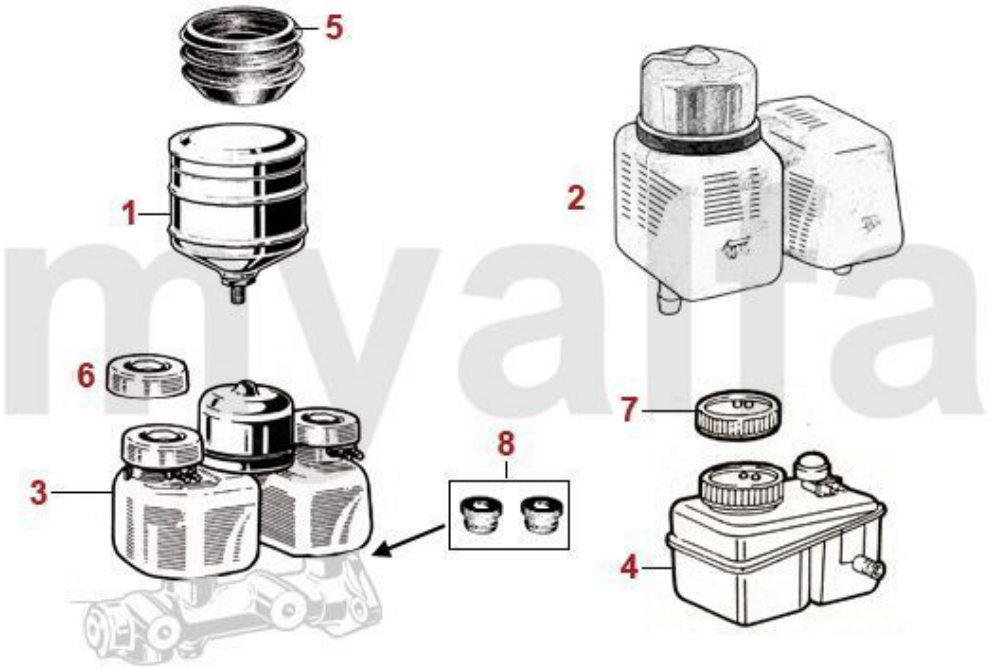

1	6771040	Bremsflüssigkeitsbehälter, stehende Pedale, mechanische Kupplung	65,55 €
2	6770610	Bremsflüssigkeitsbehälter, steh. Pedale, hyd. Kupplung	59,66 €
3	6771110	Bremsflüssigkeitsbehälter, hängende Pedale, 3 Deckel	108,40 €
4	6770580	Bremsflüssigkeitsbehälter Hauptbremszylinder hängende Pedale, 1 Deckel	Auf Anfrage
5	6771030	Gummieinsatz Bremsflüssigkeitsbehälter rund	16,72 €
6	6771120	Deckel Ausgleichsbehälter, hängende Pedale	10,76 €
7	4380200	Deckel Ausgleichsbehälter, hängende Pedale	11,34 €
8	6770570	Gummistopfen Bremsflüssigkeitsbehälter ATE	10,00 €

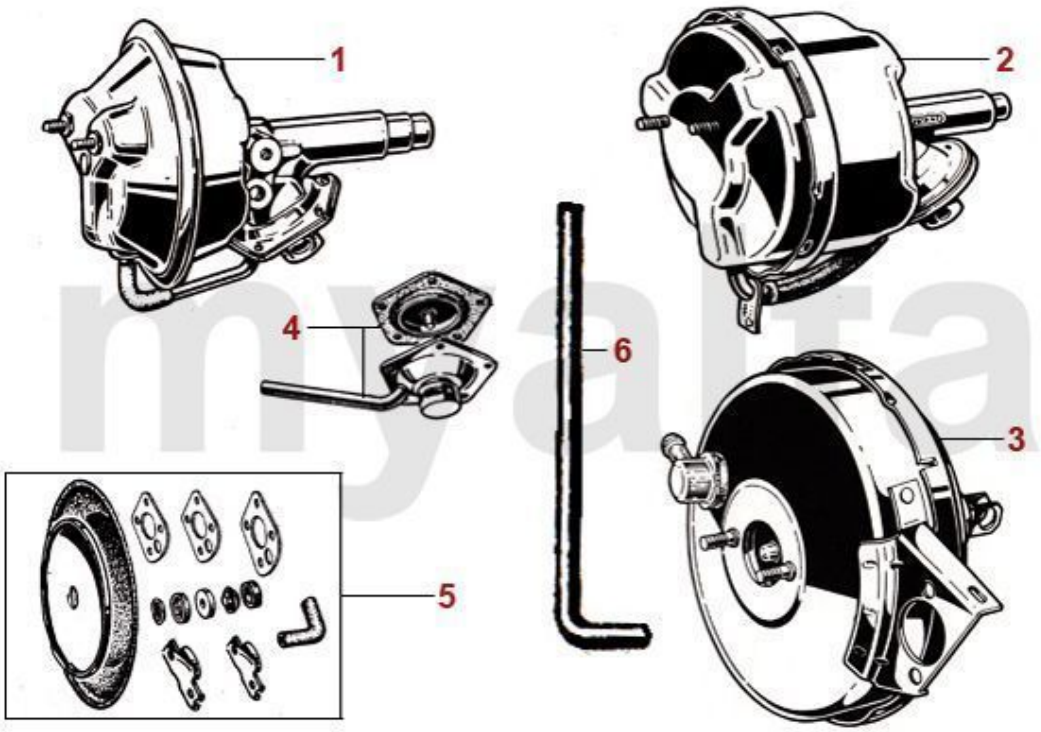

1	6710230	Bremskraftverstärker 1300/1600 stehende Pedale, System BONALDI	242,86 €
1	9302550	Aufkleber Bonaldi / Crema Bremskraftverstärker, silber	5,46 €
1	6710270	Bremskraftverstärker 1300-1600 stehende Pedale, BONALDI 1416861	341,09 €
2	6710310	Bremskraftverstärker 1750 stehende Pedale, System LOCKHEED	335,29 €
3	6710250	Bremskraftverstärker 1300-2000 System ATE, hängende Pedale	197,48 €
3	6710260	Bremskraftverstärker 1300-2000 System ATE, hängende Pedale BENDITALIA Original	294,03 €
4	6711050	Reparatursatz Ventildeckel Bremskraftverstärker BONALDI	108,40 €
5	6711060	Reparatursatz Membran Bremskraftverstärker BONALDI	121,85 €
6	6770470	Unterdruckschlauch Bremskraftverstärker	17,56 €

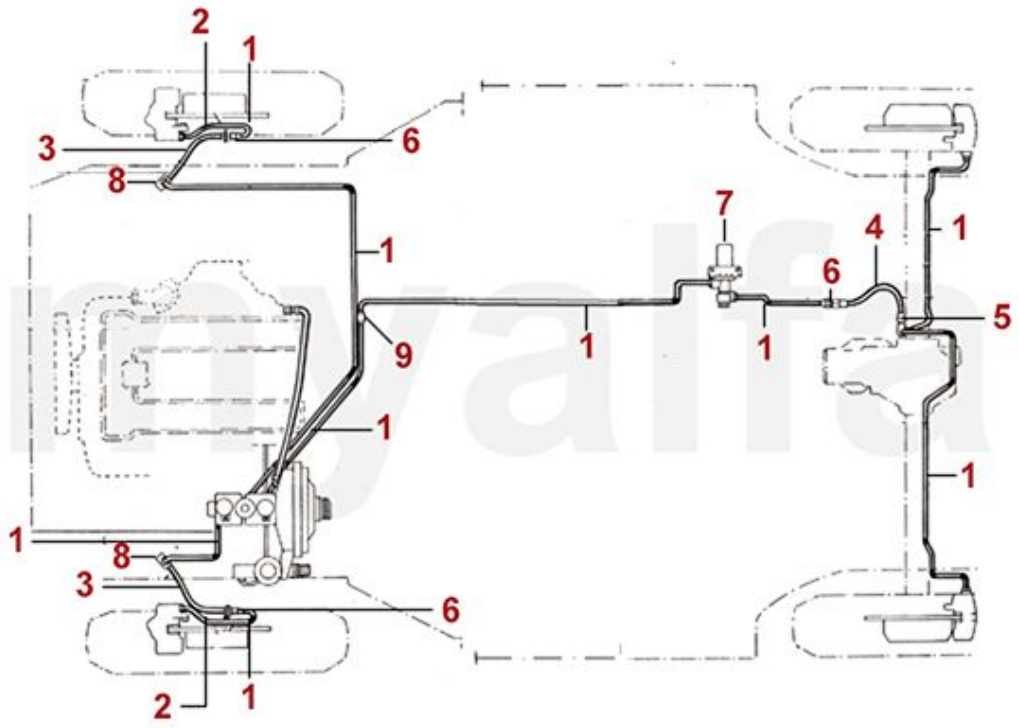

1	6750180	Bremsleitungssatz GT Bertone/Spider hängende Pedale	57,98 €
2	6620860	Bremsleitung Bremssattel (Satz) 1300/1600 vorne	13,28 €
2	6620870	Bremsleitung Bremssattel (Satz) 1750/2000 vorne	13,28 €
3	6760210	Bremsschlauch vorne 750/101/105/106/ Montreal	16,64 €
4	6760220	Bremsschlauch hinten 750/101/105/ Montreal	18,40 €
5	6770190	T-Stück Bremsleitungen Hinterachse	24,79 €
6	6770600	Kontermutter Bremsschlauch	1,60 €
7	6740200	Bremskraftregler System ATE	197,48 €
7	6740210	Bremskraftregler Typ ATE Giulia, GT Bertone, Spider 1. Serie, Montreal	188,99 €
7	6740220	Bremskraftregler Bonaldi Giulia, Spider, GT Bertone, Alfetta, GTV4 (116) bis Bj, 1984	113,36 €
8	6780010	Satz (2) Halter Bremsleitung vorne	35,80 €
9	6750100	Bremsleitungsverbinder M10x1, SW14	10,00 €

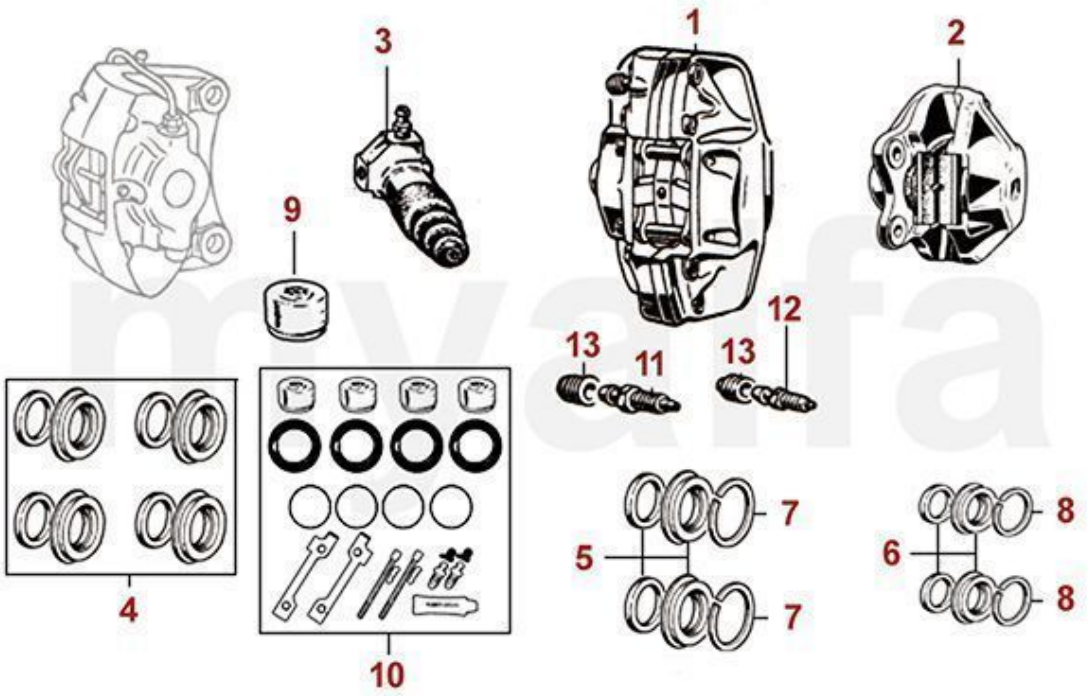

1	6610291	Bremssattel 1300-1600 Bj.1964-85 vorne links, System ATE	133,61 €
1	6610292	Bremssattel 1300-1600 Bj.1964-85 vorne rechts, System ATE	133,61 €
1	6610301	Bremssattel 1750-2000, 1600 Bj.1986-93 System ATE, vorne links	133,61 €
1	6610302	Bremssattel 1750-2000, 1600 Bj.1986-93 System ATE, vorne rechts	133,61 €
2	6610511	Bremssattel 1300-2000 System ATE, hinten links	133,61 €
2	6610512	Bremssattel 1300-2000 System ATE, hinten rechts	133,61 €
3	6730771	Radbremszylinder 1300/1600 System DUNLOP, hinten links	74,79 €
3	6730772	Radbremszylinder 1300/1600 System DUNLOP, hinten rechts	74,79 €
4	6621080	Reparatursatz Bremssättel vorne System DUNLOP	49,58 €
5	6770370	Reparatursatz Bremssättel vorne System ATE	18,99 €
5	6770360	Reparatursatz Bremssattel vorne System ATE, Premium	19,24 €
6	6770380	Reparatursatz Bremssättel hinten Bj. 1964-66 System ATE (30mm Kolben), Premium	49,58 €
6	6770420	Reparatursatz Bremssättel hinten Bj.1967-93 System ATE, (38mm Kolben)	20,00 €
6	6770410	Reparatursatz Bremssattel hinten Bj.1967-93 System ATE, 38mm Kolben, Premium	19,24 €
7	6770750	Stahlfederring Manschette Bremssattel vorne	2,35 €
8	6770740	Stahlfederring Manschette Bremssattel hinten	2,35 €
9	6730810	BRAKE PISTON 1300-1600 SYSTEM DUNLOP, FRONT - 105	79,83 €
10	6730820	Überholsatz Bremssättel 1300-1600 System Dunlop, vorne - 105	495,71 €
10	6770450	Reparatursatz Bremssattel vorne mit Kolben, System Ate für einen Bremssattel	41,93 €
10	6770460	Reparatursatz Bremssattel hinten mit Kolben, System Ate 38mm, für einen Bremssattel	43,70 €
11	6620550	Entlüftungsschraube Bremssattel 1300/1600 vorne / 1300-2000 hinten, System ATE	6,60 €
12	6620530	Entlüftungsschraube Bremssattel 1750/2000 vorne, System ATE	6,47 €
13	6770540	Staubkappe Entlüftungsschraube	1,30 €
14	6730850	Sicherungsfeder Einstellschraube Bremse Dunlop hinten	15,88 €

15	*6730840*	*Manschette für Einstellpin Dunlop hinten*	*14,29 €*
16	*6730860*	*Rückholfeder Dunlop Bremszange hinten*	*16,72 €*
17	*6730830*	*Sicherungsblech (Satz) Bremssattel Dunlop vorne*	*18,07 €*

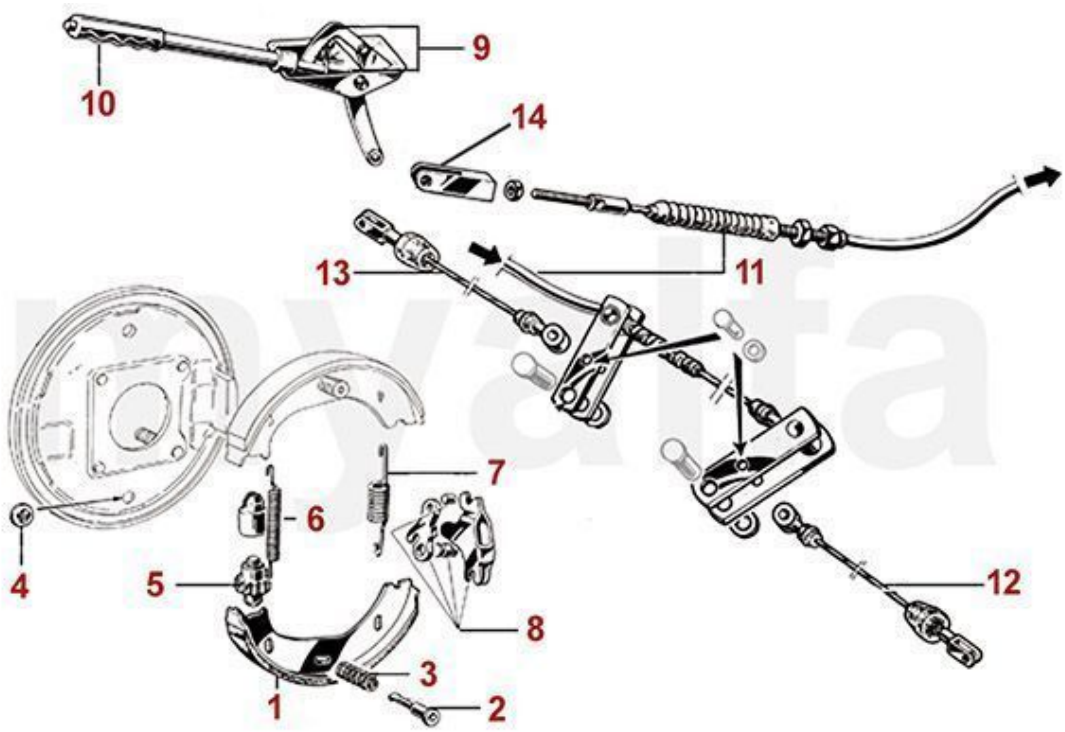

1	6400100	Handbremsbackensatz (4 Stück)	33,19 €
1	6500010	Abdeckkappe Versteller Handbremsbacke	10,50 €
2	6500730	Haltestift Handbremsbacke	3,95 €
3	6500760	Feder Handbremsbacke / Spannseil Verdeck	2,02 €
4	6810810	Gegenstück Haltestift Handbremsbacke	7,48 €
5	6500820	Versteller Handbremsbacke	33,19 €
6	6500840	Feder lang Handbremsbacke	5,42 €
7	6500850	Feder kurz Handbremsbacke	3,95 €
8	6810470	Spreizschloss Handbremsbacken	28,57 €
9	6810010	Zahnsegment und Gegenstück Handbremshebel (Satz)	15,97 €
10	1760490	Griff Handbremshebel Bj.1962-86 schwarz	27,31 €
10	1760450	HANDBRAKE GRIP 1986-93 BLACK	35,21 €
10	1760460	Handbremshebel Griff beige Bj.1986-93	71,34 €
11	6800130	Handbremsseil Spider	50,00 €
12	6800151	Handbremsseil hinten ATE Bremse, Bj.1967-93 links	10,00 €
12	6800141	Handbremsseil hinten Dunlop Bremse, Bj.1964-67 links	54,54 €
13	6800152	Handbremsseil hinten ATE Bremse, Bj.1967-93 rechts	10,00 €
13	6800142	Handbremsseil hinten Dunlop Bremse, Bj.1964-67 rechts	54,54 €
14	6501330	Gabelstück am Handbremshebel	7,98 €

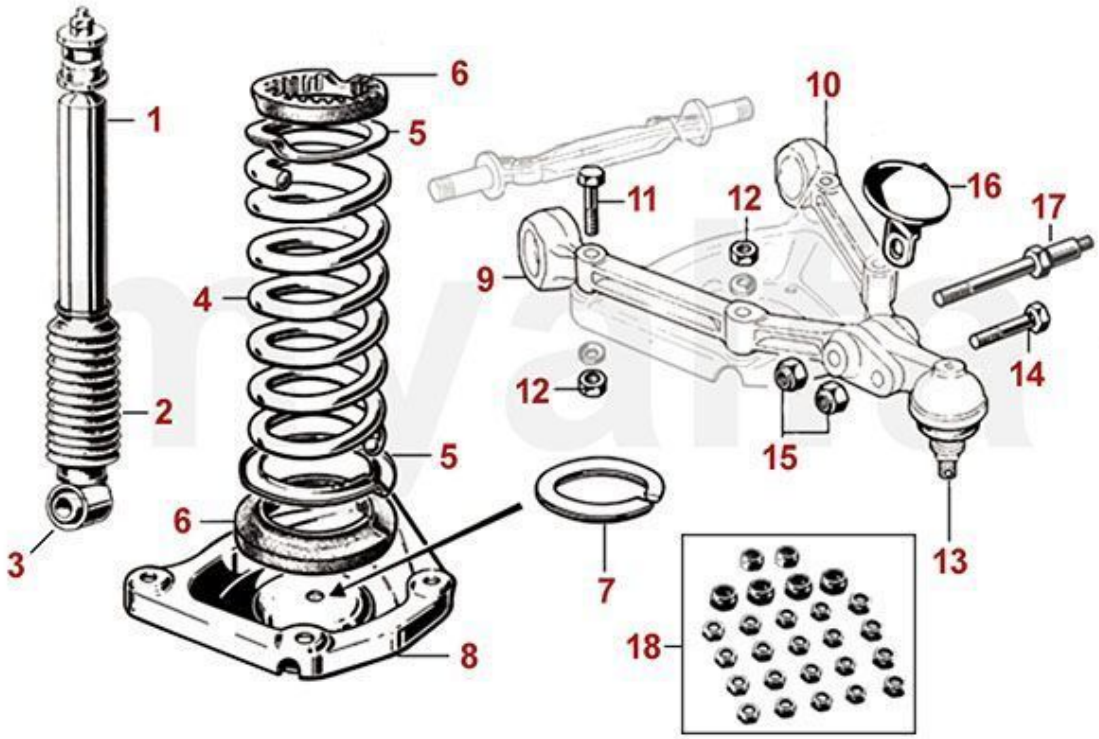

1	5120050	Stoßdämpfer Gasdruck vorne BILSTEIN	121,85 €
1	5121490	Stoßdämpfer vorne einstellbar KONI GELB	113,45 €
1	5120030	Stoßdämpfer vorne einstellbar KONI ROT	121,85 €
1	5110010	Stoßdämpfer vorne	58,74 €
2	5190050	Staubkappen, Satz vorne/hintenStoßdämpfer 105/115	83,19 €
3	5190040	Gummi Stoßdämpferauge (Satz) vorne, unten 105/115	7,57 €
4	5140080	Feder Bj.1969-93 vorne	74,79 €
5	5180170	Blechring Feder vorne oben / unten	7,98 €
6	5180160	Gummiring Feder vorne oben / unten	7,98 €
7	5181690	Distanzring Feder vorne 10 mm	24,37 €
7	5180180	Distanzring Feder vorne 6 mm	23,53 €
8	5180131	Federteller Bj.1986-93 links	41,18 €
8	5180132	Federteller Bj.1986-93 rechts	41,18 €
9	5331170	Querlenkerarm vorne gebraucht	Auf Anfrage
10	5331180	Querlenkerarm hinten gebraucht	Auf Anfrage
11	5191200	Sechskantschraube Federteller	2,77 €
12	5191210	Sechskantmutter Federteller	1,68 €
13	5330230	Traggelenk unten	30,17 €
14	2280170	Schraube Traggelenk hochfest	5,46 €
15	5191240	Sechskantmutter selbstsichernd Traggelenk	Auf Anfrage
16	5521191	Anschlag Querlenker unten links	Auf Anfrage
16	5521192	Anschlag Querlenker unten rechts	Auf Anfrage
17	5191220	Bolzen Stoßdämpferaufnahme 105 / 115 / Montreal	18,07 €
18	5451050	Sechskantmuttern selbstsichernd für Fahrwerk Baureihe 105 - 1 Satz (38Stk.)	27,31 €

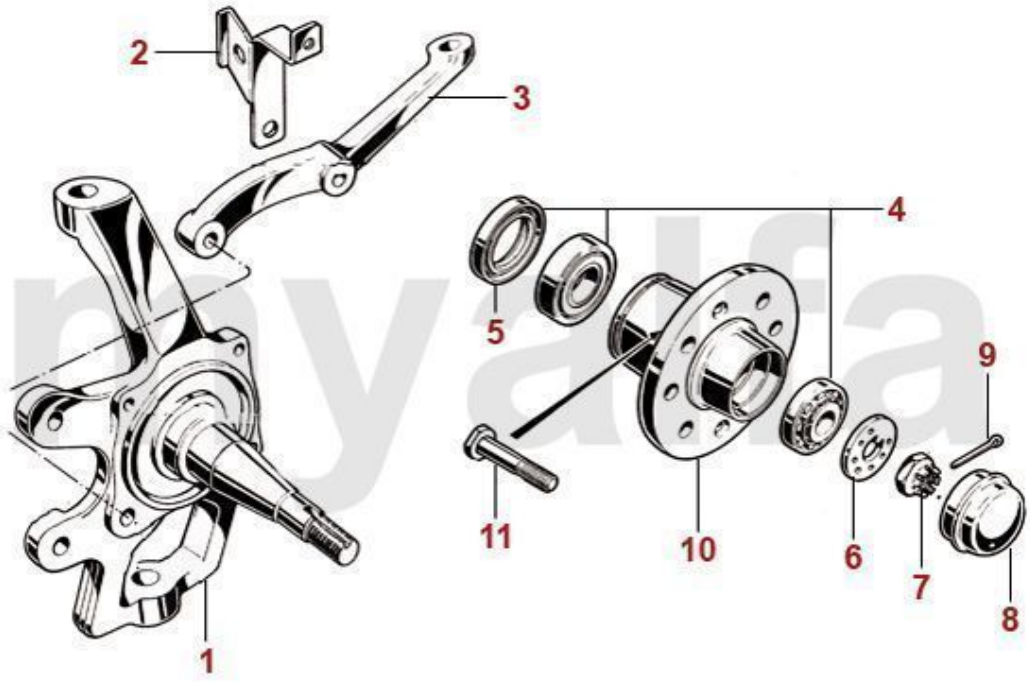

1	5421291	Achsschenkel 1750/2000, 1600 Bj.1986-93 links	Auf Anfrage
1	5421292	Achsschenkel 1750/2000, 1600 Bj.1986-93 rechts	Auf Anfrage
3	5521311	Lenkhebel links	Auf Anfrage
3	5521312	Lenkhebel rechts	Auf Anfrage
4	5440280	Radlagerset vorne OE Qualität	45,29 €
4	5440200	Radlager vorne SKF - 1900/750/101/105/115 - innen	18,91 €
4	5440300	Radlager vorne SKF 101/105/115 aussen	32,77 €
5	2330290	Simmerring Radlager vorne	9,66 €
6	5461000	Anlaufscheibe Radlager vorne	Auf Anfrage
7	5461012	Kronenmutter Radlager rechts	13,36 €
7	5461011	Kronenmutter Radlager links	15,04 €
8	5190990	Fettkappe Radlager vorne	7,48 €
9	5440290	Splint Radlager vorne	0,38 €
10	5431300	Radnabe Vorderachse	Auf Anfrage
11	5740831	Radbolzen Vorderachse Linksgewinde	5,80 €
11	5740832	Radbolzen Vorderachse Rechtsgewinde	3,95 €

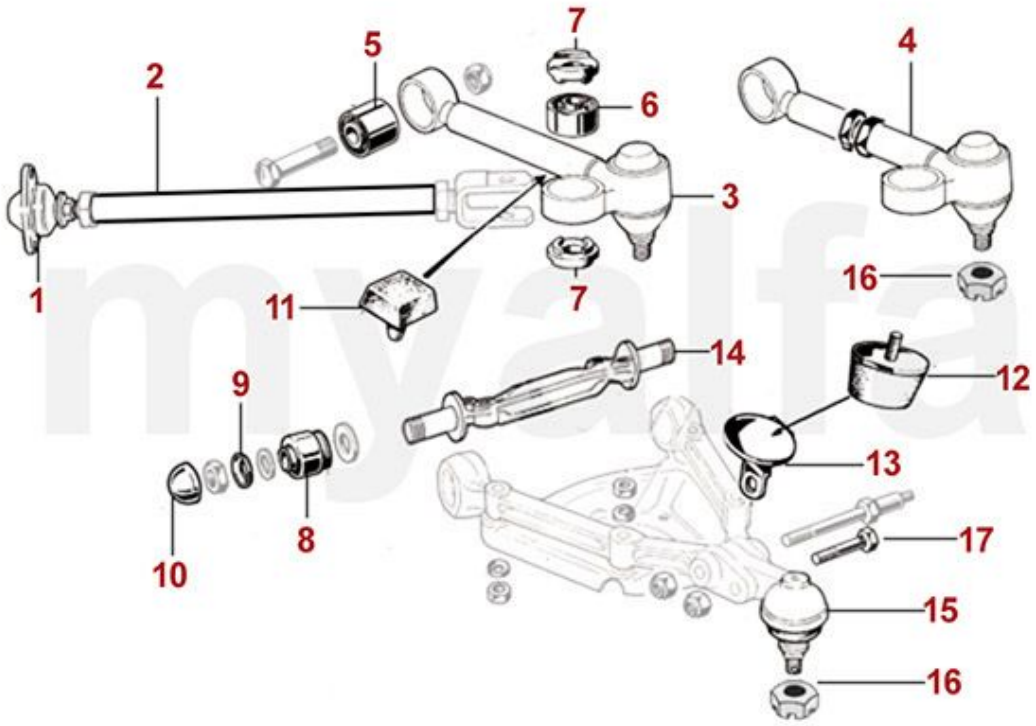

1	5340220	Zugstrebengelenk	28,49 €
2	5340200	Zugstrebe ohne Gelenk	30,17 €
3	5330191	Querlenker oben links mit Silentbuchsen	90,76 €
3	5330192	Querlenker oben rechts mit Silentbuchsen	90,76 €
4	5331650	Querlenker (Satz) oben mit Silentbuchsen, einstellbar	Auf Anfrage
4	5331651	Querlenker oben links mit Silentbuchsen einstellbar	132,77 €
4	5331652	Querlenker oben rechts mit Silentbuchsen einstellbar	132,77 €
5	5350200	Silentbuchse Querlenker oben innen	10,00 €
6	5340640	Silentbuchse Querlenker oben außen Höhe 19 mm	7,56 €
6	5340210	Silentbuchse Querlenker oben außen Höhe 23 mm	9,75 €
7	5350460	Abdeckung (Satz) für Buchse oberer Schwingarm 19mm	6,64 €
8	5350240	Silentbuchse Querlenkerarm unten	37,48 €
9	5191150	Sicherungsblech Querlenkerarm unten	4,12 €
10	5190680	Fettkappe Querlenkerarm unten	5,80 €
11	5190260	Anschlaggummi Querlenker Bj.1969-93 oben	7,48 €
11	5190560	Satz Anschlaggummis Querlenker Bj.1962-68 oben	43,28 €
12	5190580	Anschlaggummi Querlenker unten mit Gewinde	14,20 €
13	5521191	Anschlag Querlenker unten links	Auf Anfrage
13	5521192	Anschlag Querlenker unten rechts	Auf Anfrage
14	5331120	Achse Querlenker unten gebraucht	Auf Anfrage
15	5330230	Traggelenk unten	30,17 €
16	5350650	Sechskant Kronenmutter M12x1,5 Fahrwerk, Lenkung	2,44 €
17	5351230	Schraube Schwingarmgelenk außen	3,28 €

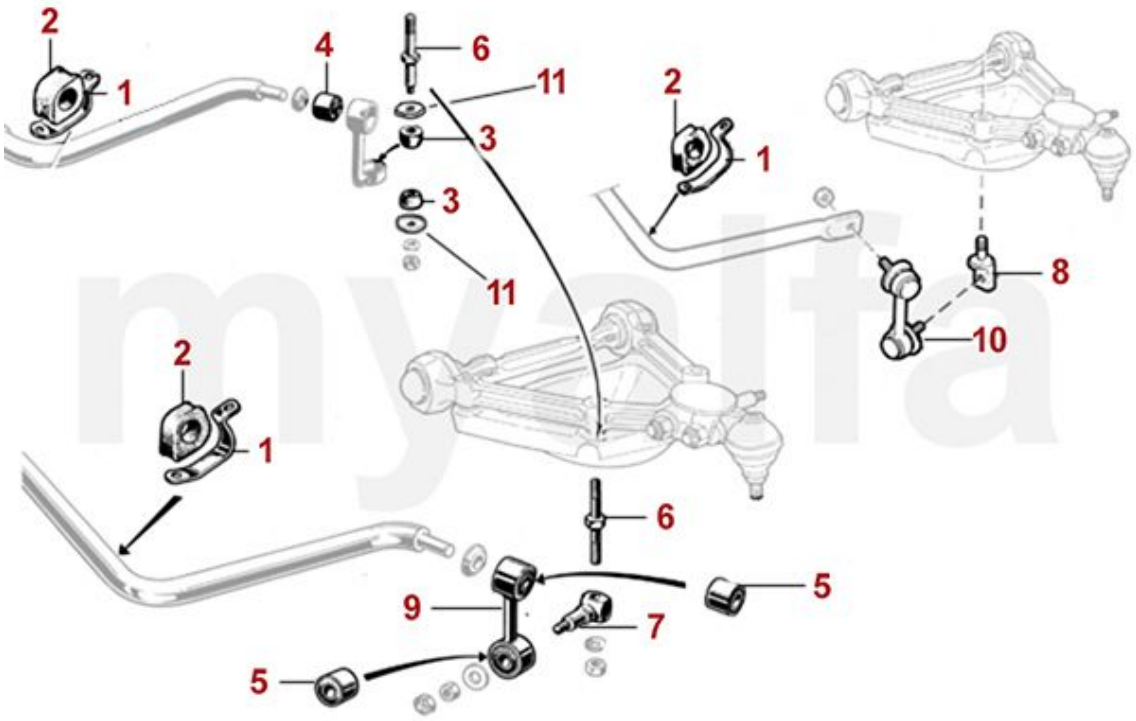

1	5240390	Haltebügel Stabilisatorgummi vorne	7,35 €
2	5240380	Stabilisatorgummi vorne Satz (2) 22mm 105, 102 2000, 106 2600	10,84 €
3	5240950	Gummikegel Stabilisatorarm vorne unten - 750/101/105 1.Serie	5,25 €
4	5240430	Silentbuchse Stabilisatorarm oben	8,32 €
5	5240370	Silentbuchse Stabilisatorarm vorne oben Durchmesser 30 mm, ab Bj. 1969	8,32 €
5	5240880	Silentbuchse Stabilisatorarm vorne oben/unten Durchmesser 33 mm,ab Bj.1969	10,00 €
5	5240010	Silentbuchse Stabilisatorarm vorne - 105/115 unten ab Bj.1968, 1900/102/106	8,28 €
6	5190930	Doppelbolzen (hochfester Stahl) Federteller/Stabilisator Bj.1969-86	22,65 €
6	5190940	Doppelbolzen Federteller/Stabilisator 105 Bj.1962-69	15,88 €
7	5191360	Aufnahme Stabilisatorarm Bj.1968-86	20,08 €
8	5191370	Aufnahme Stabilisatorarm Bj.1986-93	16,39 €
9	5211350	Stabilisatorarm inklusive Buchsen Bj.1968-86	23,95 €
10	5231021	Stabilisatorarm Spider Bj.1986-93 vorne links	29,41 €
10	5231022	Stabilisatorarm Spider Bj.1986-93 vorne rechts	29,41 €
11	5240330	Scheibensatz für Stabilisatorarm - 750/101/105 1.Serie	41,18 €

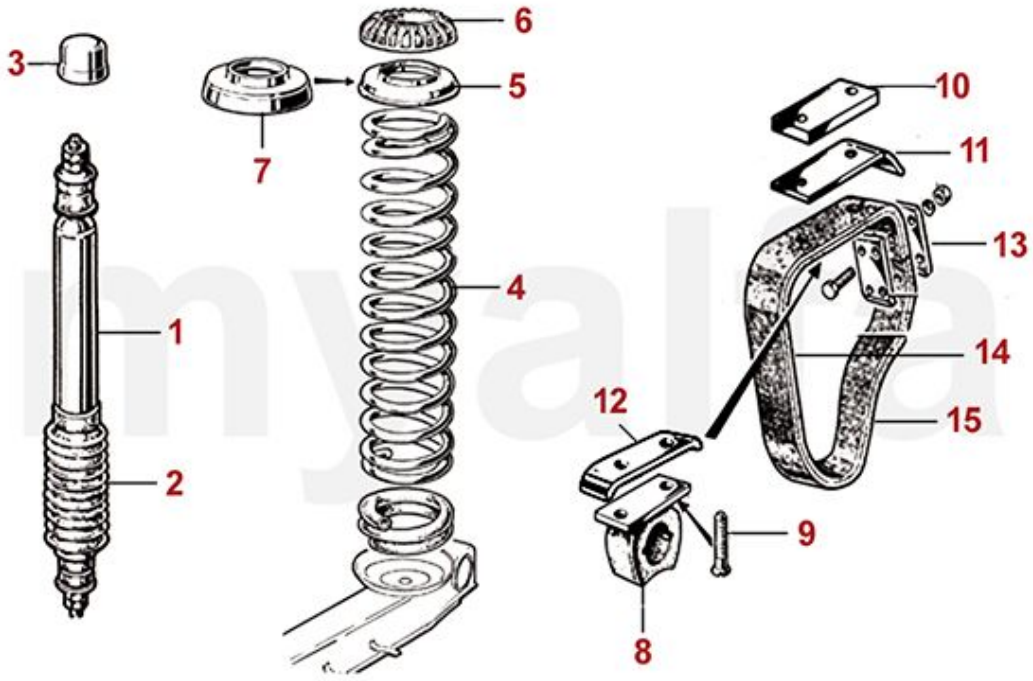

1	5120060	Stoßdämpfer Gasdruck hinten BILSTEIN	125,21 €
1	5121500	Stoßdämpfer hinten einstellbar KONI GELB	116,81 €
1	5120040	Stoßdämpfer hinten einstellbar KONI ROT	125,21 €
1	5110020	Stoßdämpfer hinten	58,74 €
2	5190050	Staubkappen, Satz vorne/hintenStoßdämpfer 105/115	83,19 €
3	5191700	Gummikappe (Satz 2 Stück) Stoßdämpferaufnahme hinten oben	43,19 €
3	5140490	Feder GT Bertone / Spider Bj.1968-89 hinten verstärkt	58,40 €
4	5140500	Feder Giulia, Spider Bj.1988-93 hinten	75,55 €
5	5180470	Blechring Feder hinten oben	10,00 €
6	5180140	Gummiring Feder hinten oben	8,32 €
7	5181030	Distanzring Feder hinten 11mm	66,39 €
7	5181040	Distanzring Feder hinten 16mm	66,39 €
7	5181050	Distanzring Feder hinten 21mm	66,39 €
8	5190270	Anschlaggummi Hinterachse oben Ausführung für 31mm Fangband	12,52 €
9	5190590	Schraube Anschlaggummi Hinterachse oben	2,02 €
10	5190870	Distanzstück Anschlaggummi Hinterachse	34,37 €
11	5190030	Führungsblech Fangband oben einschenklig	10,34 €
12	5190540	Führungsblech Fangband oben zweischenklig	10,84 €
13	5190530	Befestigungsset für ein Fangband 31 mm	10,84 €
14	4540362	Fangband hinten innen 31 mm	10,84 €
14	4541050	Fangband hinten (Satz 4 Stk.) Originalmaterial, 31mm	79,83 €
15	4540361	Fangband hinten außen 31 mm	10,84 €

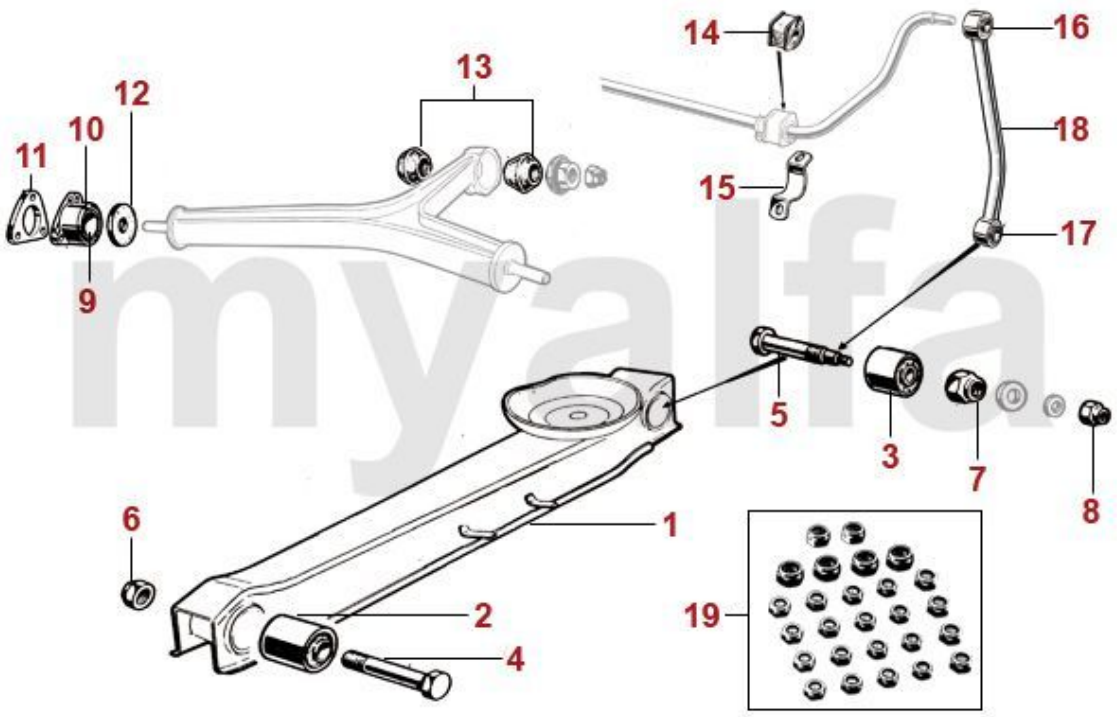

1	5320310	Hinterachsführungsstrebe, Bj.1968-93 (ohne Buchsen)	91,60 €
2	5341540	Buchse Schubstrebe vorne Bj.1962-68, Durchmesser 36 mm	23,36 €
2	5340320	Buchse Schubstrebe vorne Bj.1968-93, Durchmesser 50 mm	15,80 €
2	5341090	Buchse Schubstrebe vorne Bj.1968-93, Durchmesser 50 mm verstärkte Ausführung	21,60 €
3	5340330	Buchse Schubstrebe hinten Bj. 1962-93	15,80 €
3	5341100	Buchse Schubstrebe hinten Bj. 1962-93, verstärkte Ausführung	21,60 €
4	5190910	Sechskantschraube Schubstrebe vorne	5,80 €
5	5350920	Sechskantschraube Schubstrebe hinten	18,07 €
6	5190650	Sechskantmutter selbstsichernd Schubstrebe vorne	3,28 €
7	5350660	Sechskantmutter selbstsichernd Schubstrebe hinten groß	3,61 €
8	5350670	Sechskantmutter selbstsichernd Schubstrebe hinten klein	1,39 €
9	5350551	Silentbuchse Reaktionsdreieck außen	25,13 €
10	5350552	Gehäuse Silentbuchse Reaktionsdreieck außen	32,77 €
11	5351860	Distanzblech Reaktionsdreieck außen 2 mm	Auf Anfrage
12	5350970	Gummischeibe Reaktionsdreieck außen	5,00 €
13	5350450	Kegelgummi Reaktionsdreieck	3,53 €
13	5351460	Kegelgummi Reaktionsdreieck verstärkt	6,68 €
14	5240420	Stabilisatorgummi hinten Satz (2) 105, 115	11,68 €
15	5240440	Haltebügel Stabilisatorgummi hinten	11,68 €
16	5240410	Silentbuchse Stabilisatorarm oben	8,32 €
17	5240400	Silentbuchse Stabilisatorarm hinten unten	9,08 €
18	5231390	Stabiarm Hinterachse komplett bebuchst	57,98 €
19	5451050	Sechskantmuttern selbstsichernd für Fahrwerk Baureihe 105 - 1 Satz (38Stk.)	27,31 €

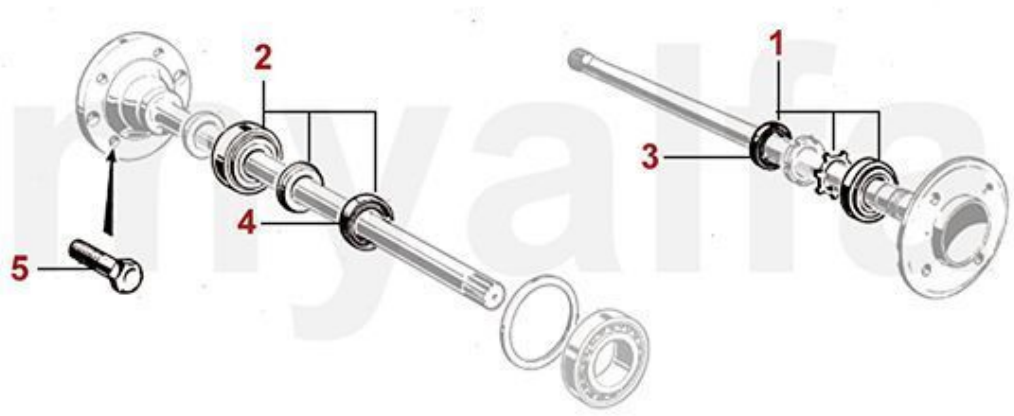

1	5441550	Radlagerset hinten 101 1600, 105 Bj. 62-72, - Ausführung mit Sicherungsblech	58,32 €
2	5441560	Radlagerset hinten Bj.1972-93 mit Schrumpfring	54,54 €
2	5441570	Radlagerset SKF hinten Bj.1972-93	96,64 €
3	2330270	Simmerring Radlager hinten 750/101, 105 1300-1750 Bj. 1962-72 52/30/10	12,27 €
4	2330280	Simmerring Radlager hinten 1300-2000 Bj. 1972-93 52/34/10	7,98 €
5	5740862	Radbolzen Rechtsgewinde 105 hinten bis Bj '72, 750/101/102/106 vorne und hinten	12,52 €
5	5740850	Radbolzen Hinterachse Rechtsgewinde ab Bj. 1972 105/115	5,38 €



1	5740981	Radmutter Stahlfelge Linksgewinde	4,98 €
1	5740982	Radmutter Stahlfelge Rechtsgewinde	4,62 €
1	5740971	Radmutter Messing 22mm offen Linksgewinde, Kegelbund	6,64 €
1	5740972	Radmutter Messing 22mm offen Rechtsgewinde, Kegelbund	6,30 €
2	5740842	Radhutmutter mit Bund original Rechtsgewinde	4,62 €
3	5741481	Radhutmutter mit Bund verchromt, Linksgewinde	7,48 €
3	5741482	Radhutmutter mit Bund verchromt, Rechtsgewinde	7,14 €
4	5740942	Radmutter Alufelge Hochglanz verchromt, Rechtsgewinde	3,27 €
4	5740941	Radmutter Alufelge Hochglanz verchromt, Linksgewinde	3,27 €
5	5741951	Radhutmutter Alufelge CROMODORA Linksgewinde	6,30 €
5	5741952	Radhutmutter Alufelge CROMODORA Rechtsgewinde	5,46 €
6	5741710	Satz Felgenschlösser Alufelge Rechtsgewinde	33,53 €



1	5742620	Spurverbreiterung 2x5mm mit Festigkeitsgutachten	52,86 €
2	5742630	Spurverbreiterung 2x8mm mit Festigkeitsgutachten	57,98 €
3	5742000	Spurverbreiterung 2x10mm mit Festigkeitsgutachten, nur Stahlfelgen	71,34 €
4	5741980	Spurverbreiterung 2x20mm mit Festigkeitsgutachten	165,46 €
5	5741990	Spurverbreiterung 2x30mm mit Festigkeitsgutachten	184,03 €

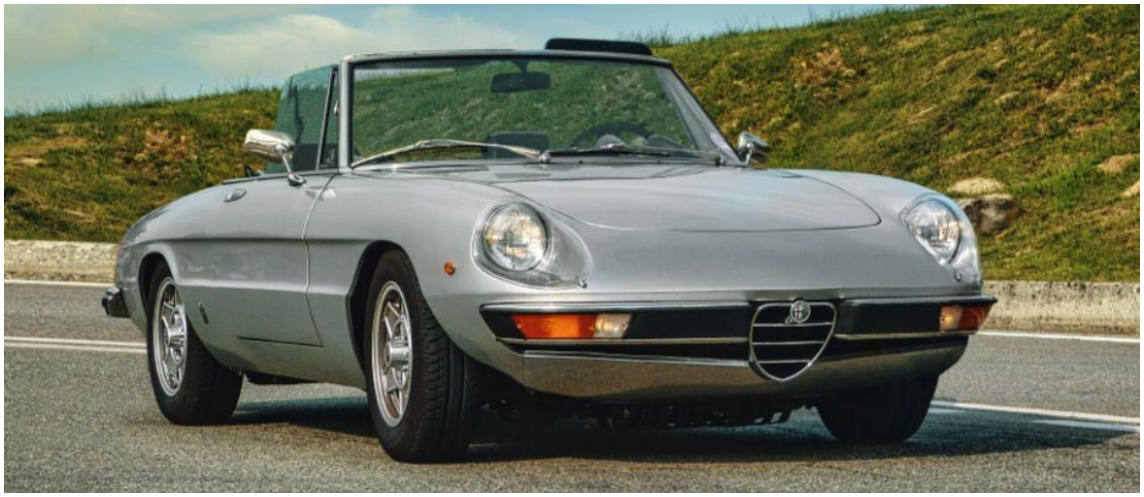

2	5710010	Stahlfelge 5.5x14, ET24, mit "Nasen" (große Radkappe)	108,40 €
4	5710030	Stahlfelge 5.5x14, ET24, (kleine Radkappe)	108,40 €
5	5722330	Alufelge 6x14, ET 24, Spider / GT Bertone CROMODORA mit Radmuttern und Nabenemblem	243,61 €
6	5722480	Alufelge 7x15, ET 18, Spider / GT Bertone mit TÜV Gutachten	264,71 €
7	5722490	Alufelge 5-Stern (Satz 4), 7x15, ET 25 Spider / GT Bertone	Auf Anfrage
8	5722610	Alufelge GTA Style, 6x14, ET 30 mit TÜV-Gutachten	180,67 €
9	5722630	Alufelge GTA Style 6.5x14, ET 17 mit TÜV-Gutachten	193,19 €
10	5722620	Alufelge GTA Style, 7x14, ET 23 mit TÜV-Gutachten	205,88 €
11	5722680	Alufelge Spider Serie 4 Bj.1990-93, 6 x15	284,87 €
12	9202180	Satz Ventilkappen Alfa Romeo Emblem	19,24 €
13	5741710	Satz Felgenschlösser Alufelge Rechtsgewinde	33,53 €



1	5731090	Radkappe 1. Serie geprägtes Emblem	74,79 €
2	5731100	Radkappe 1. Serie kleiner Schriftkreis	57,98 €
3	5730190	Radkappe 1. Serie großer Schriftkreis	41,18 €
4	5731180	Radkappe 2. Serie geprägtes Emblem "hochglanzpoliert"	32,77 €
5	5730200	Radkappe 2. Serie aufgesetztes Emblem "hochglanzpoliert"	41,18 €

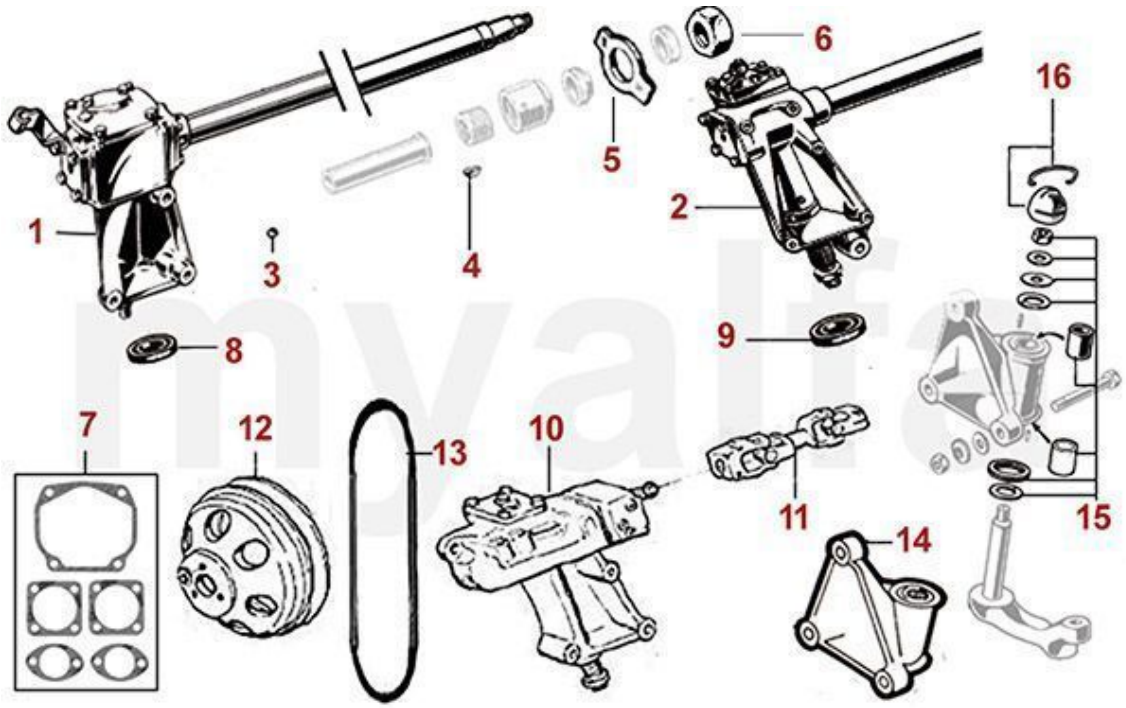

1	5510310	Gehäuse Lenkgetriebe BURMAN	570,59 €
1	55120938	Gehäuse Lenkgetriebe BURMAN mit Stockhandbremse	629,41 €
2	5510030	Lenkgetriebe instand setzen	1.340,34 €
3	5510330	Kugel Lenkgetriebe BURMAN	2,52 €
4	5510350	Sicherungskeil Lenkrad / Lenkstange	6,64 €
5	1770300	Sicherungsblech Lenkrad Spider Bj.1986-93	5,00 €
5	1770310	Sicherungsblech Lenkrad bis Bj. 1985	4,12 €
6	1770320	Mutter für Lenkrad - 1900, 750/101, 102/106, 105/ 115 bis Bj.1985	14,71 €
7	2334000	Papierdichtungen (Satz) Burman Lenkung	15,88 €
8	2330210	Simmerring Lenkgetriebe BURMANN 28 x 40 x 7mm	17,14 €
8	2331210	O-Ring Lenkgetriebe Burman 1.Serie	3,78 €
9	2330170	Simmerring Lenkgetriebe ZF	18,91 €
10	5560360	Reparatursatz Lenkgetriebe Spider Bj.1990-93	Auf Anfrage
10	5510200	Lenkgetriebe Spider Bj.1990-93	1.252,10 €
11	5560210	Gelenkwelle Lenkspindel Spider Bj.1990-93	159,66 €
12	2710230	Riemenscheibe Servopumpe Spider Bj.1990-93	Auf Anfrage
13	2700240	Keilrippenriemen Servopumpe Spider Bj.1990-93	28,49 €
14	5560350	Umlenkbock inklusive Umlenkhebel (Linkslenker)	200,84 €
15	5560080	Reparatursatz Umlenkhebel	41,93 €
16	5560260	Fettkappe und Halteklammer für Umlenkhebel	14,20 €

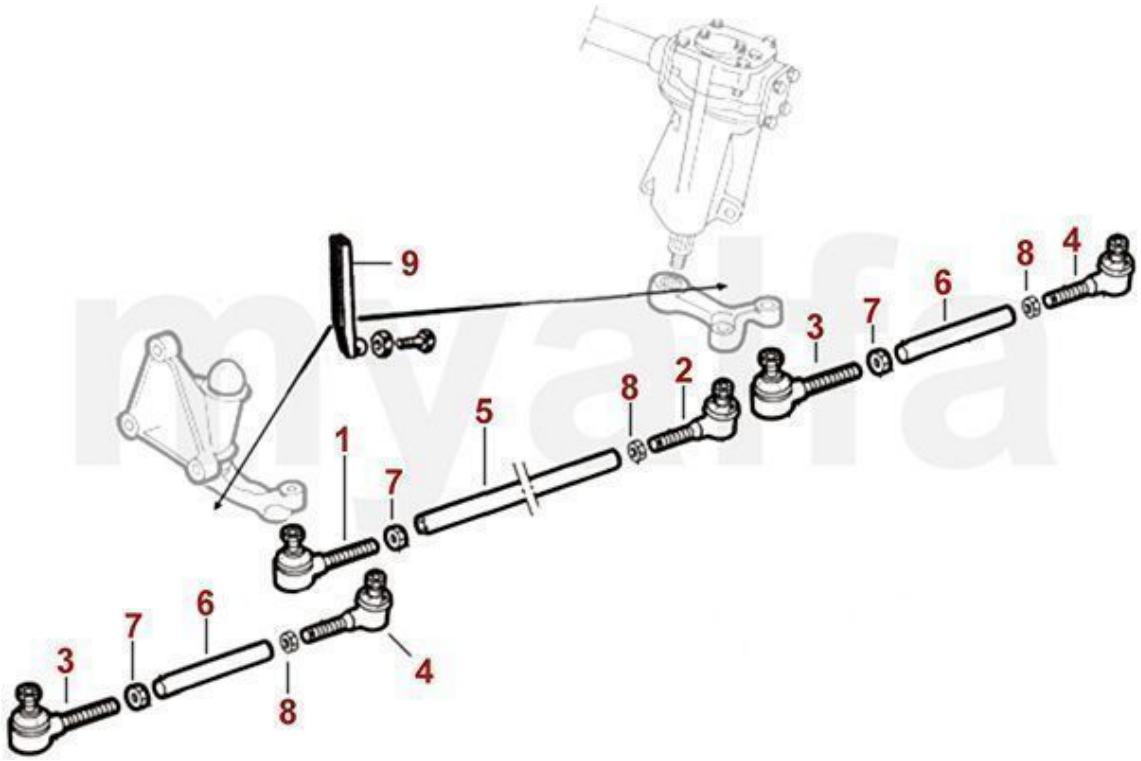

1	5540181	Spurstangenkopf innen Linksgewinde LEMFÖRDER	Auf Anfrage
1	5540041	Spurstangenkopf innen Linksgewinde	15,88 €
1	5540043	5540043 INNER TRACK ROD END OEM LEFT HAND THREAD	24,79 €
2	5540182	Spurstangenkopf innen Rechtsgewinde LEMFÖRDER	Auf Anfrage
2	5540042	Spurstangenkopf innen Rechtsgewinde	15,88 €
2	5540044	5540044 INNER TRACK ROD END OEM RIGHT HAND THREAD	24,79 €
3	5540331	Spurstangenkopf außen Linksgewinde LEMFÖRDER	Auf Anfrage
3	5540061	Spurstangenkopf außen Linksgewinde	17,56 €
3	5540063	5540063 OUTER TRACK ROD END OEM LEFT HAND THREAD	33,19 €
4	5540332	Spurstangenkopf außen Rechtsgewinde LEMFÖRDER	Auf Anfrage
4	5540062	Spurstangenkopf außen Rechtsgewinde	17,56 €
4	5540064	5540064 OUTER TRACK ROD END OEM RIGHT HAND THREAD	33,19 €
5	5540030	Spurstange Mitte	33,19 €
6	5540090	Spurstange außen	22,65 €
7	5540111	Kontermutter Spurstange Linksgewinde	2,10 €
8	5540112	Kontermutter Spurstange Rechtsgewinde	2,10 €
9	5560281	Lenkanschlag links	Auf Anfrage
9	5560282	Lenkanschlag rechts	Auf Anfrage









1	8160010	Verteilerfinger 123-Verteiler	20,97 €
2	8131790	Verteiler 123 einstellbar ohne Unterdruckverstellung	332,69 €
2	8131800	Verteiler 123 einstellbar mit Unterdruckverstellung	336,05 €
2	8131820	Verteiler 123 programmierbar über USB mit Unterdruckverstellung	416,72 €
2	8131830	123 Verteiler programmierbar über Bluetooth mit Unterdruckverstellung	420,08 €
3	8150100	PERTRONIX IGNITOR Umrüstung BOSCH Verteiler 2. Serie	157,90 €
3	8150110	PERTRONIX IGNITOR Umrüstung MARELLI Verteiler	205,46 €
4	8131770	Zündanlage komplett magnetisch gesteuerter Verteiler, Hochleistungszündspule	Auf Anfrage



1	8150030	Zündkontakt für MARELLI	10,84 €
2	8170050	Verteilerkappe für MARELLI, kontaktgesteuerte Zündung	20,08 €
3	8170800	Verteilerkappe für MARELLI, elektronische Zündung	16,76 €
4	8160070	Verteilerfinger für MARELLI, kontaktgesteuerte Zündung	10,00 €
5	8160810	Verteilerfinger für MARELLI, elektronische Zündung	8,99 €
6	8150740	Kondensator für MARELLI Verteiler	11,68 €



1	8151550	Zündkontakt für BOSCH, zweiteilig - 105 Bj. 63-68, 101, 106, 1900	14,24 €
1	8170220	DISTRIBUTOR CAP FOR BOSCH DISTRIBUTOR (105/115) 1974-1993, WITHOUT INDENTATION, PREMIUM QUALITY	32,77 €
1	8170210	DISTRIBUTOR CAP FOR BOSCH DISTRIBUTOR (105/115) UNTIL 1962-74, WITH INDENTATION, PREMIUM QUALITY	32,77 €
2	8150620	Zündkontakt Bj.1962-68 für BOSCH, zweiteilig	12,27 €
3	8150280	Zündkontakt Bj.1968-89 für BOSCH	10,84 €
4	8170310	Verteilerkappe Bj.1962-74 für BOSCH, mit Einkerbung	15,04 €
5	8170320	Verteilerkappe Bj.1974-93 für BOSCH; ohne Einkerbung	10,00 €
6	8161060	Verteilerfinger für Bosch, geschraubte Befestigung	25,13 €
7	8160360	Verteilerfinger für BOSCH, kontaktgesteuerte Zündung, gesteckte Befestigung	9,16 €
8	8160820	Verteilerfinger für BOSCH, elektronische Zündung	19,24 €
9	816134	Verteilerfinger 33 (907) Bosch Spider '90 geklebt!	14,20 €
10	8151480	Kondensator Bj.1968-74 für BOSCH Verteiler, runde Kabeldurchführung	7,14 €
10	8150750	Kondensator Bj.1968-74 original Bosch runde Kabeldurchführung	10,00 €
11	8150730	Kondensator Bj.1974-93 für BOSCH Verteiler, eckige Kabeldurchführung	7,14 €
11	8150760	Kondensator Bj.1974> orignal Bosch eckige Kabeldurchführung	10,00 €
12	8150790	Kondensator Bj.1962-68 für BOSCH Verteiler	9,16 €



1	8411510	Lenkstockschalter Bj.1962-80 Einzelscheinwerfer	200,84 €
2	8431320	Rückholfeder Blinkerhebel	6,64 €
3	8430240	Lenkstockschalter Spider Bj.1980-86	239,92 €
4	8430250	Lenkstockschalter Spider Bj.1986-89	239,92 €
5	8430780	Lenkstockschalter Spider Bj.1989-93	239,92 €

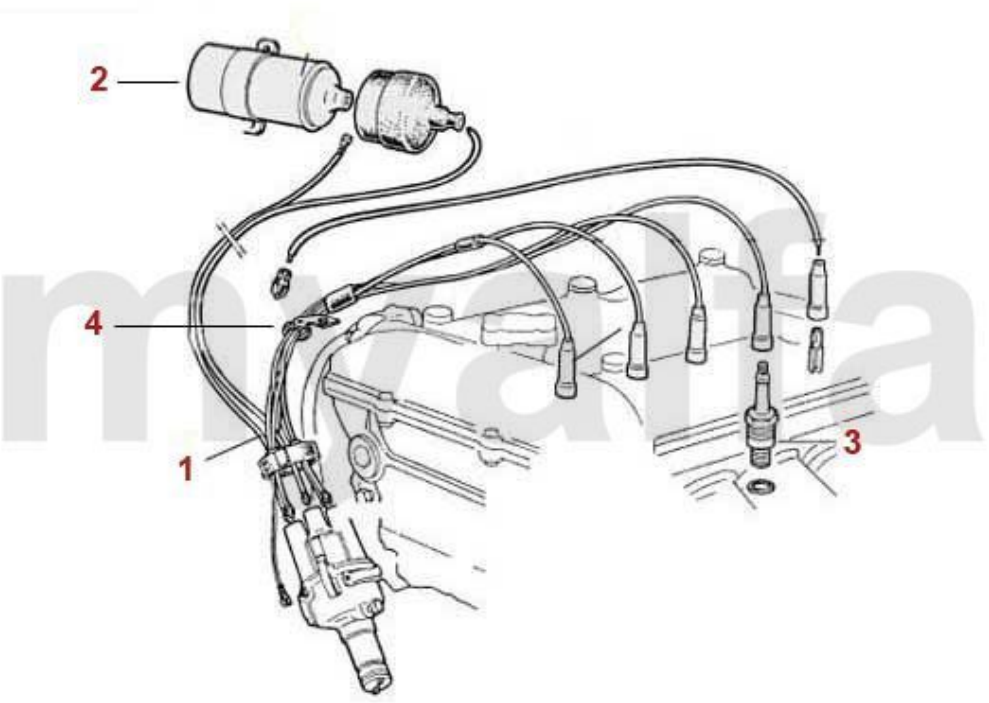

1	8181620	Zündkabelsatz 5mm Vergasermodelle, grün	58,40 €
1	8180460	Zündkabelsatz 7mm Vergasermodelle, rot	33,19 €
1	8180450	Zündkabelsatz 7mm Vergasermodelle, schwarz, Premiumqualität	39,92 €
1	8181490	Zündkabelsatz 7mm Einspritzermodelle Bj.1987-93	80,25 €
1	8181500	Zündkabelsatz 7mm Vergasermodelle Bj.1987-93	38,57 €
1	8180470	Zündkabelsatz 7mm Vergasermodelle Premiumqualität, rot	44,12 €
1	8180480	Zündkabelsatz 7mm Vergasermodelle, grün, Premiumqualität	44,12 €
1	8180490	Zündkabelsatz 7mm Vergasermodelle gelb, Premiumqualität	41,18 €
2	8120420	Zündspule Vergasermodelle Hochleistung mit Vorwiderstand	99,08 €
2	8120200	Zündspule Vergasermodelle Standard	33,53 €
2	8121560	Zündspule Einspritzer Spider Bj.1986-93	67,14 €
2	8120210	Zündspule Vergasermodell original Magneti Marelli	61,26 €
3	BA2HL	Zündkerze "myalfa" 2HL	7,48 €
3	BP7ES	Zündkerze NGK BP7ES	4,12 €
3	B7ES	Zündkerze NGK B 7ES	4,37 €
4	8181750	Zündkabelführung am Thermostat	14,20 €

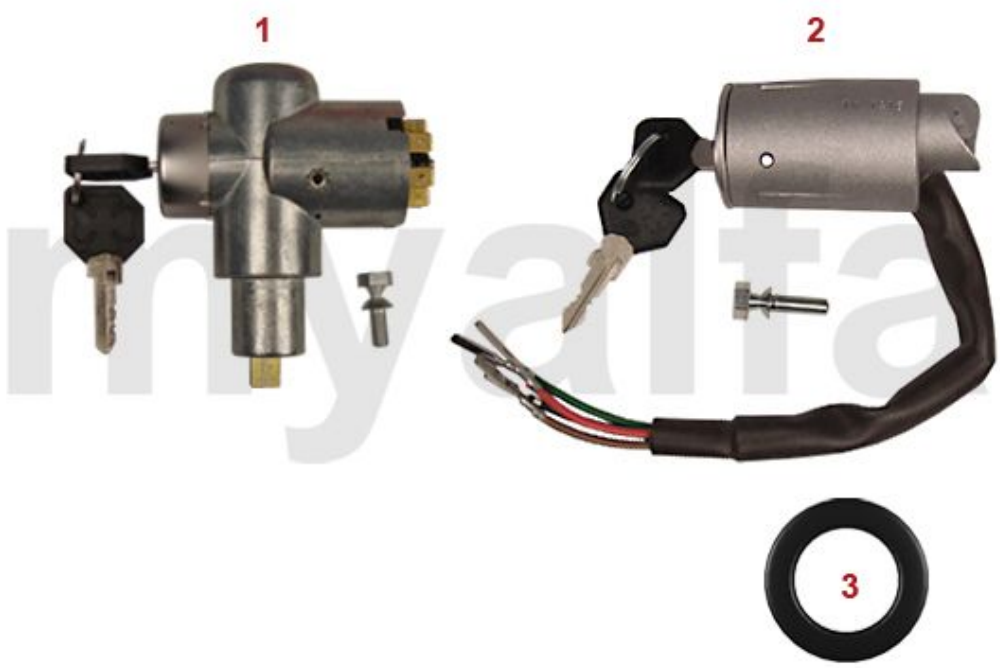

1	8110080	Zündschloss rechts vom Lenkrad	116,81 €
2	8110670	Zündschloss Spider Bj.1979-93, Giulietta Bj.>1983, GTV6, mit 3 Kabeln	125,21 €
2	8110680	Zündschloss Spider Bj.1979-93, mit 4 Kabeln, Alfetta, Giulietta Bj.>1983, GTV6 (116)	150,42 €
3	1731960	Gummiring Zündschloß Spider Bj.1980-93	16,39 €



1	82214960	Anlasser 9 Zähne	184,03 €
1	8220088	Anlasser Racing 8 Zähne - 105/(750/101)	419,33 €
1	8220085	Anlasser BOSCH 8 Zähne	242,86 €
1	82214965	Anlasser BOSCH 9 Zähne	Auf Anfrage
1	8220080	STARTER 8 TEETH, 1,4 KW NEW PART! LIGHTER VERSION	175,63 €
2	8220930	Passschraube Anlasser	6,64 €
3	8220900	Distanzblech Anlasser	10,00 €
4	8210780	Lichtmaschine 65A integrierter Regler	184,79 €
4	8210680	Lichtmaschine 25 A Gleichstrom 750 / 101 / 105 1.Serie (Austausch, 300,00 Euro Pfand)	415,97 €
4	8210180	Lichtmaschine 65A externer Regler	184,79 €
4	8210690	Lichtmaschine Gleichstrom 50 A - 750/101/105 1.Serie - integrierter Regler	626,81 €
4	8210670	GENERATOR RACING, 40 A, 3.50 kg	599,58 €
5	8210190	Lichtmaschine 45A integrierter Regler, Rennsport, 2,85 kg	277,23 €
6	8231210	Regler elektrisch, für Bosch Gleichstromlichtmaschine - 101/105 1.Serie	184,03 €
6	8231200	Regler mechanisch, für Bosch Gleichstromlichtmaschine	57,98 €
7	8230700	Regler extern Lichtmaschine 12V	27,31 €
7	8230710	EXTERNAL REGULATOR ALTERNATOR 12V HELLA	33,19 €
8	8231220	Regler intern Lichtmaschine 55 A BOSCH	15,04 €
9	2702140	Keilriemen 9.5x725 Gleichstromlichtmaschine	9,66 €
9	2700700	Keilriemen 9.5x825	7,48 €
9	2700710	Keilriemen 9,5x850	7,52 €
9	2700690	Keilriemen 10x813	9,24 €
9	27051450	Keilrippenriemen Spider Bj.1990-93 Klimaanlage	39,08 €
10	24280442	Umlenkrolle Keilrippenriemen Spider Bj.1990-93 Klimaanlage	133,61 €

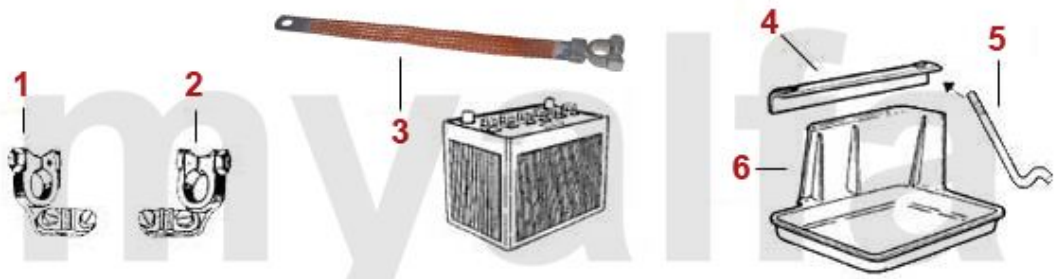

1	8701100	Polklemme Batterie PLUS	5,80 €
2	8701110	Polklemme Batterie MINUS	3,70 €
2	8701130	Batterieschalter / Massepolklemme	8,32 €
3	8701840	Masseband mit Polklemme	20,84 €
4	1190270	Haltewinkel Batterie	16,72 €
5	1190260	Gewindestange (Satz) mit Flügelmutter für Haltewinkel Batterie, Edelstahl	19,24 €
6	1190250	Batterieschale Plastik Vergaserfahrzeuge	30,67 €
6	1191260	Batterieschale Spider hinten Einspritzer	Auf Anfrage



1	8610190	Öldruckgeber JAEGER / VEGLIA 2. Serie	40,25 €
1	8611330	Öldruckgeber VEGLIA 1. Serie	40,25 €
1	8610180	Öldruckgeber JAEGER 1.Serie (kurze Ausführung)	46,22 €
2	8410390	Öldruckschalter Kontrolleuchte	13,03 €
3	8640630	Schalter Rückfahrscheinwerfer Befestigung am Halteblech	24,29 €
4	8640150	Schalter Rückfahrscheinwerfer zum Einschrauben	15,88 €
5	8620470	Geber Kühlwassertemperatur	16,72 €
5	8627510	Geber Kühlwassertemperatur 750/101/105 1. Serie Einzelvergaser	27,31 €
6	8621030	Schalter Kontrolleuchte Kühlwassertemperatur Spider Bj.1986-93	18,40 €
7	2631040	Thermoschalter Elektrolüfter Spider 2000 IE Bj.1988-93	16,72 €
8	8410120	Türkontaktschalter Spider Bj.1966-89	11,26 €
9	8411230	Türkontaktschalter Spider Bj.1990-93	25,13 €
10	1581560	Kabelkanal Türkabel Spider Bj.1990-93	5,97 €
11	8410130	Türkontaktschalter GT Bertone / Schalter - Motorraumbeleuchtung / Kofferraumbeleuchtung	8,32 €
12	1570140	Leuchte Motorraum/Kofferraum/ Handschuhfach	14,20 €
13	8630400	Bremslichtschalter hydraulisch am Verteilstück	20,17 €
14	8630430	Bremslichtschalter hydraulisch mit Verteilerstück	91,60 €
15	8630410	Bremslichtschalter mechanisch am Pedal	10,84 €
15	8411460	Bremslichtschalter Spider Bj.1990-93	21,76 €



1	8410500	Schalter Instrumentenbeleuchtung 1300-1750	32,77 €
2	8410510	Schalter Instrumentenbeleuchtung Spider Bj.1970-80, Montreal	49,58 €
3	8410550	Schalter Heizungsgebläse Spider Bj.1966-69 einstufig	32,77 €
4	8410570	Schalter Heizungsgebläse einstufig	49,58 €
5	8410560	Schalter Heizungsgebläse zweistufig	49,58 €
6	8410580	Schalter Heizungsgebläse Spider Bj.1970-80, Montreal	57,98 €
7	8410720	Schalter Heizungsgebläse Spider Bj.1980-85	88,66 €
8	8410520	Schalter Scheibenwischer Zweistufig	49,58 €
9	8410530	Schalter Scheibenwischer Einstufig	74,79 €
10	8410540	Schalter Scheibenwischer Spider Bj.1970-80, Montreal	57,98 €
11	8430960	Warnblinkanlage zum Nachrüsten 12V HELLA	159,58 €
12	8410880	Warnblinkschalter Spider US-Version eckig	83,19 €
13	8410890	Warnblinkschalter Spider eckig	32,77 €
14	1570940	Kontrolleuchte Bremsflüssigkeitsstand	20,92 €



1	8411180	Schalter Fensterheber Spider Bj.1986-93	73,11 €
2	8411120	Schalter Heizungsgebläse Spider Bj.1986-93	Auf Anfrage
3	8411150	Schalter Außenspiegel Spider Bj.1990-93	Auf Anfrage



1	1570080	Kontrollleuchte Blinker (ein Pfeil)	18,49 €
2	1570010	Kontrollleuchte Blinker	18,49 €
3	1570020	Kontrollleuchte rot, Bremse	18,49 €
4	1570030	Kontrollleuchte grün, Fahrlicht	18,49 €
5	1570040	Kontrollleuchte blau, Fernlicht	18,49 €
6	1570050	Kontrollleuchte gelb, Nebelscheinwerfer	Auf Anfrage
7	1570060	Klammer für Kontrollleuchte Armaturenbrett	1,26 €

0	*8700010*	*Kabelbaum Spider 2000*	*630,17 €*
0	*8700060*	*Kabelbaum Spider 1750 Bj.1968-69*	*794,87 €*
1	*8701040*	*Kabelbaum - 105 Spider 1600 Rundheck*	*794,87 €*

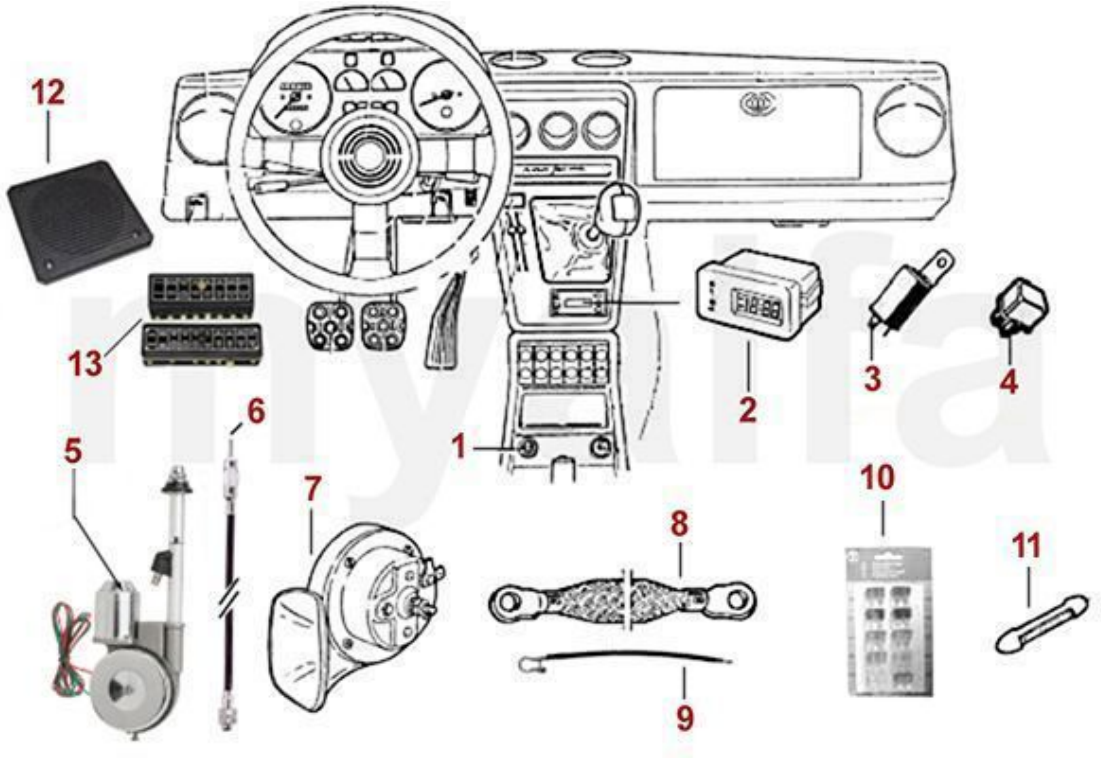

1	8411150	Schalter Außenspiegel Spider Bj.1990-93	Auf Anfrage
2	8511190	Uhr Spider Digitalanzeige	Auf Anfrage
3	8420740	Blinkrelais Metallgehäuse 3 Anschlüsse	15,97 €
3	8420750	Blinkrelais Kunststoffgehäuse 4 Anschlüsse	18,40 €
4	8421540	Lastrelais	15,04 €
5	8701310	Elektrische Antenne	79,83 €
6	8701500	Antennenkabel DIN 150cm mit Schraubanschluss	5,84 €
6	8412105	Schild Sicherungskasten - 105 1.Serie - 10 Sicherungen, Italienisch/Englisch	20,17 €
6	8412106	Sicherungskasten universal - 10 Sicherungen	29,41 €
6	8412108	Sicherungskasten - 10 Sicherungen, Schraubanschlüsse	83,19 €
7	8701120	Hupenset Hoch-/Tiefton	39,41 €
8	8701070	Masseband Vergaser 120 mm	7,48 €
8	8701230	Masseband Länge 200 mm Getriebe / Karosserie	13,36 €
9	8701840	Masseband mit Polklemme	20,84 €
10	8701860	Flachstecksicherungsset 2x7.5A/2x10A/3x15A/1x20A/1x25A /1x30A	3,28 €
11	8701850	Sicherung Bakelit Set	3,28 €
12	8412210	Sicherungskasten 105/115 (21 Anschlüsse)	234,45 €
12	8412220	Sicherungskasten 105/115 (22 Anschlüsse)	268,07 €
13	8412080	Sicherungskasten 105 1.Serie (8 Sicherungen)	158,82 €
13	8412100	Sicherungskasten - 105 1.Serie - 10 Sicherungen, mit Haltebügel	166,39 €



1	***9822250***	***Batterieerhaltungsladegerät***	***32,35 €***

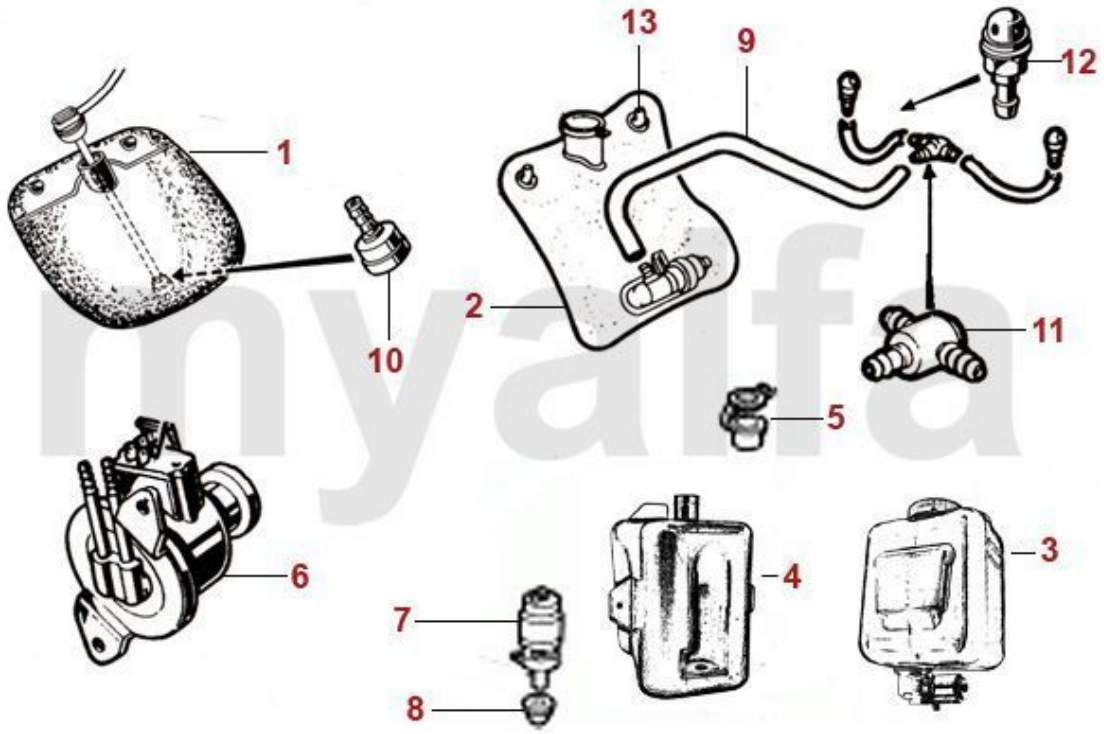

1	8810100	Waschwasserbeutel für mechanische Fußpumpe	15,88 €
2	8810140	Waschwasserbeutel mit Elektropumpe	28,99 €
2	8810190	SPRITZWASSERBEUTEL Brevereto Foredit (750/101/102/106/105)	49,58 €
3	8810250	Waschbehälter Spider Bj.1983-89 inkl. Pumpe	33,19 €
4	8810310	Waschwasserbehälter Spider Bj.1990-93	66,39 €
6	8810210	Fußpumpe Scheibenwaschanlage	54,62 €
7	8810290	Pumpe Scheibenwaschanlage Spider Bj.1990-93	35,80 €
7	8810030	PUMP FOR WINDSCREEN WIPER WASHER SYSTEM SPIDER 1986-93	33,19 €
8	8810300	Dichtung Pumpe Scheibenwaschanlage Spider Bj.1990-93	Auf Anfrage
9	8820120	Schlauch Scheibenwaschanlage 3,75 m	6,64 €
10	8820150	Rückschlagventil Wasserbeutel	7,14 €
11	8820130	Verteilstück Waschwasser Spider 3 Anschlüsse	2,44 €
12	8800800	Waschdüse 1-strahlig Spider	3,19 €
12	8800320	Waschdüse Chrom (1-strahlig)	12,52 €
13	8810120	Haken Waschwasserbeutel	1,47 €

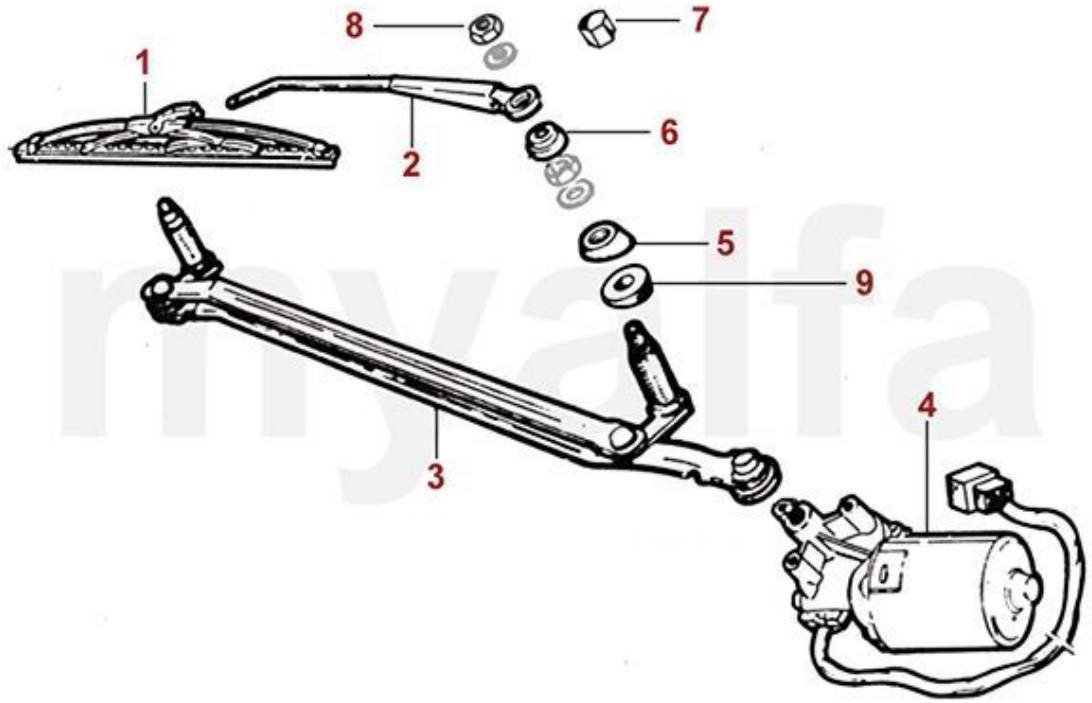

1	8830040	Scheibenwischer (Satz) GT Bertone/Giulia/Berlina/Spider Bj.1966-69 Hakenbefestigung Edelstahl	31,85 €
1	8830030	Scheibenwischer (Satz) GT Bertone/Giulia/Berlina/Spider Bj.1966-69 Steckbefestigung Edelstahl	30,17 €
1	8830050	Scheibenwischer (Satz) Spider Bj.1970-93 Steckbefestigung Edelstahl Armbreite 7mm	32,77 €
1	8830020	Wischerblatt (Satz) Spider Bj.1970-85 Steckbefestigung schwarz Armbreite 9 mm	32,77 €
1	8830110	Wischerblatt (Satz) Spider Bj.1986-93 Hakenbefestigung schwarz	25,13 €
1	8830120	Scheibenwischer (Satz) GT Bertone/Giulia/Spider Bj.1966-69 Steckbefestigung (Carello Design)	33,53 €
1	8830130	Scheibenwischer (Satz) Spider Bj.1979-93 Steckbefestigung Edelstahl (Carello Design)	40,00 €
2	8830060	Wischerarm Spider Bj.1970-93 Steckbefestigung Edelstahl	25,13 €
2	8830211	Wischerarm Spider Bj.1966-69 Hakenbefestigung Edelstahl links	33,53 €
2	8830212	Wischerarm Spider Bj.1966-69 Hakenbefestigung Edelstahl rechts	33,53 €
3	8840240	Scheibenwischergestänge Spider Bj.1970-93	205,88 €
3	8840380	Scheibenwischergestänge Spider Bj. 1966-69	192,44 €
4	8840480	Scheibenwischermotor Spider Bj.1970-85	175,63 €
4	8840490	Scheibenwischermotor Spider Bj.1986-93	166,39 €
4	8840470	Scheibenwischermotor Giulia / GT Bertone / Spider Bj.1966-69 einstufig / drei Anschlüsse	158,82 €
5	8830190	Abdeckung Wischerwelle Spider Bj.1970-93	15,04 €
5	8830150	Abdeckung Wischerwelle Spider Bj.1966-69 verchromt	43,70 €
6	8800810	Waschdüse Chrom (1-strahlig) 750 / 101 / 105	8,32 €
6	8800820	Waschdüse Chrom (2-strahlig) 750 / 101 / 105	10,84 €
7	8830080	Hutmutter Wischerarm Edelstahl	0,80 €
7	8830090	Hutmutter Wischerarm Originalform	1,26 €
8	8830100	Mutter Wischerarm	0,80 €
9	8820220	Distanzblock Wischerwelle Spider Bj.1970-80, unterm Windleitblech	7,48 €

9	*8820010*	*Distanzblock Wischerwelle Spider Bj.1966-69, unterm Windleitblech (Satz)*	*44,37 €*

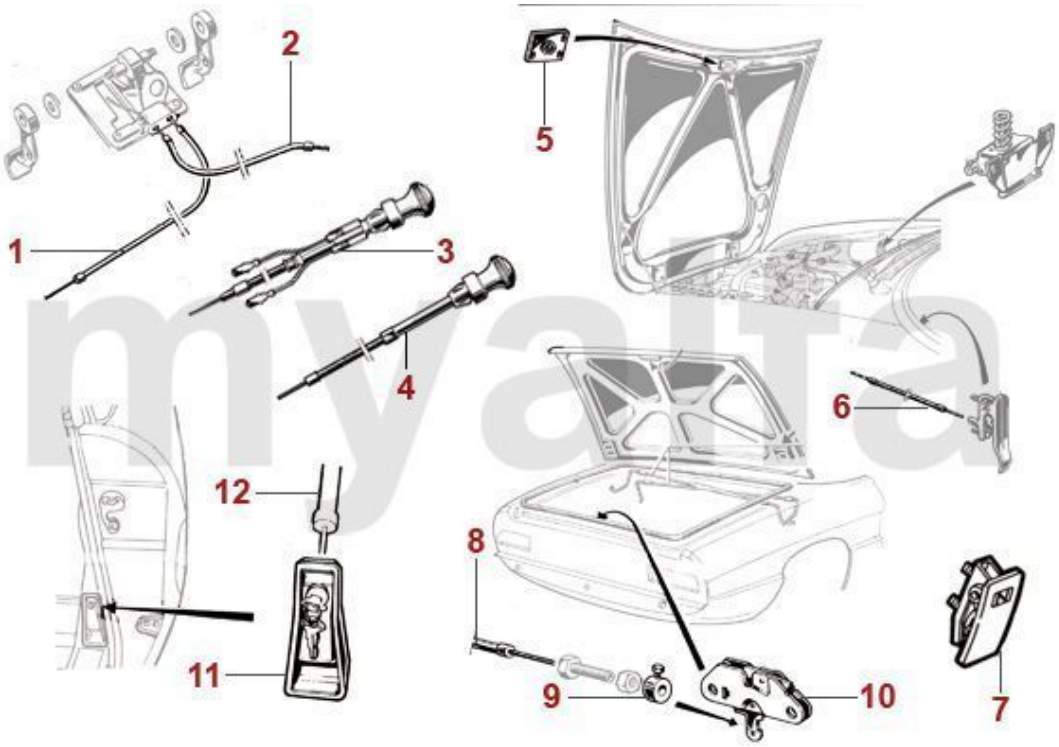

1	1190120	Chokezug Modelle mit Hebelbetätigung	10,00 €
2	1190110	Handgaszug Modelle mit Hebelbetätigung	10,50 €
3	1190130	Chokezug Modelle mit Zugknopf (eventuell Länge anpassen)	33,53 €
4	1190480	Handgaszug Modelle mit Zugknopf (eventuell Länge anpassen)	28,15 €
5	1190210	Schlossplatte Motorhaube GT Bertone / Spider	35,97 €
6	1190070	Motorhaubenzug GT Bertone / Spider	10,00 €
7	1170300	Griff Motorhaubenzug Spider Bj.1986-83	0,00 €
8	1190030	Heckklappenzug Kofferdeckel Spider	15,04 €
9	1190170	Schraubnippel Motorhaubenzug	4,12 €
10	1190360	Schloß Kofferraumdeckel Spider Bj.1970-93	Auf Anfrage
11	1761270	Griff Kofferraumdeckelzug Kunststoff schwarz	66,39 €
11	1761250	Griff Kofferraumdeckelzug verchromt	105,04 €
12	1190280	Tankklappenzug Spider	14,24 €

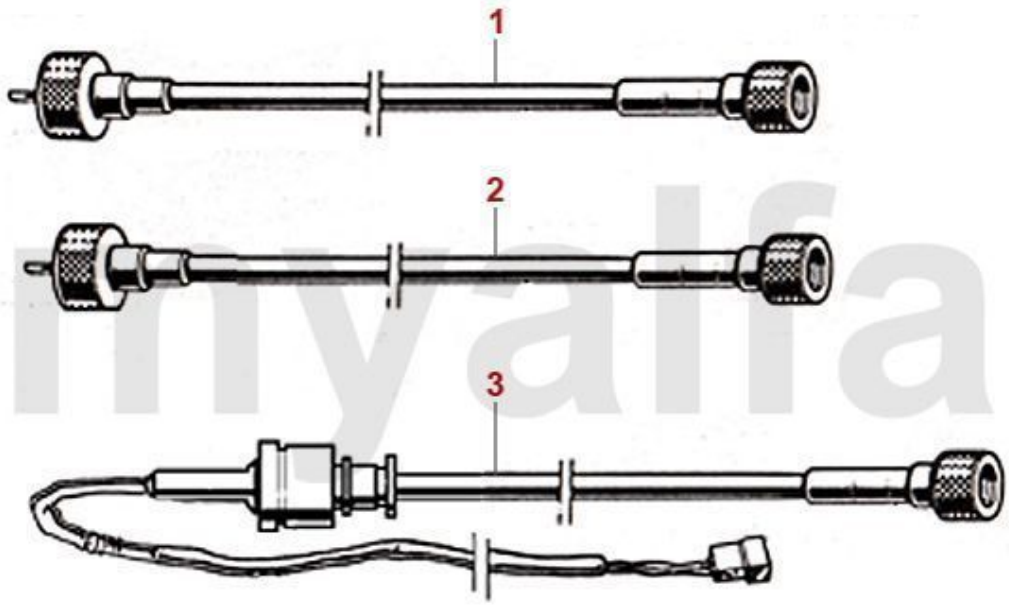

1	8900020	Tachowelle 105/115 1300-1600/ GT Bertone 1750, 1890 mm	23,06 €
1	8900030	Tachowelle 2000 / Spider 1750/ 2000 Bj.1970-86, 2000 mm	25,13 €
1	8900360	Tachowelle Spider Bj.1986-89	24,45 €
1	8900200	Tachowelle Spider Bj.1990-93	21,68 €
2	8900040	Drehzahlmesserwelle 750/101/105/115 1300-1600/ GT Bertone 1750, 1410 mm	23,95 €
2	8900050	Drehzahlmesserwelle 2000 / Spider 1750/2000 Bj.1970-85, 1509 mm	20,59 €
3	8900420	Umrüstung Tachogeber Spider Bj.1986-89	318,49 €
3	8900410	Umrüstung Tachogeber Spider Bj.1990-93	310,08 €

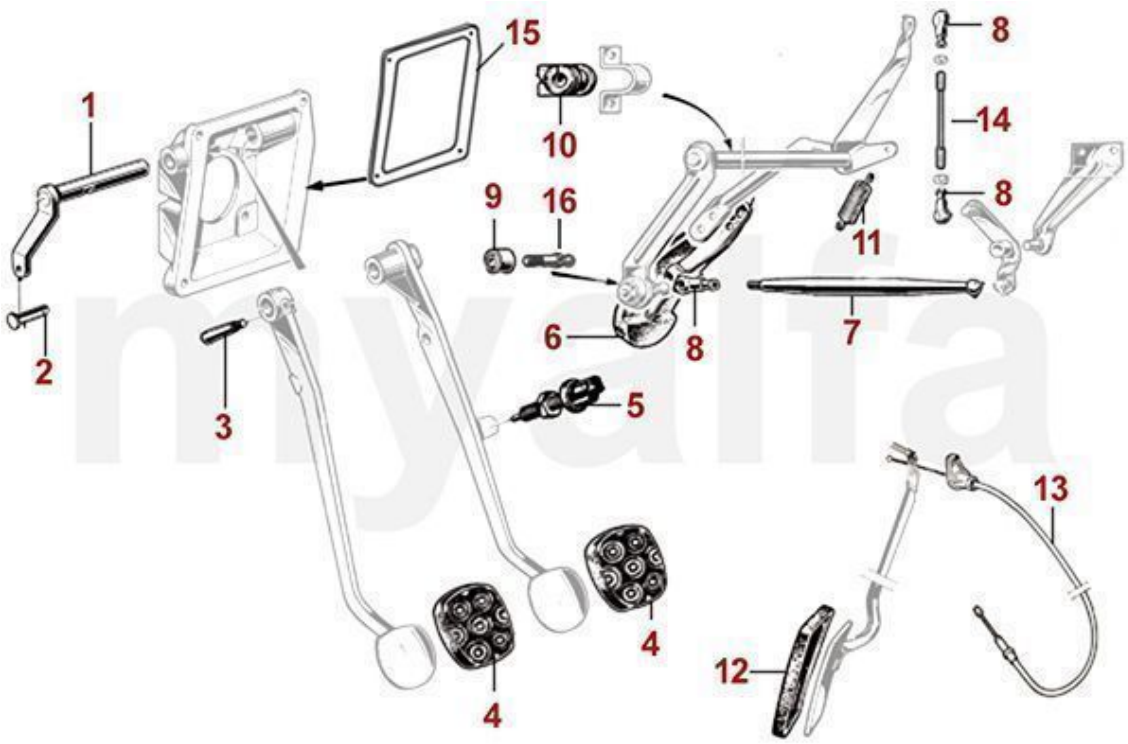

1	4390240	Welle Kupplungspedal hängende Pedale	Auf Anfrage
2	4390250	Bolzen Welle Kupplungspedal / Kupplungsgeberzylinder	3,91 €
3	4390260	Keil Welle Kupplungspedal hängende Pedale	7,14 €
4	1700100	Pedalgummi Kupplung / Bremse	8,32 €
5	8630410	Bremslichtschalter mechanisch am Pedal	10,84 €
5	8411460	Bremslichtschalter Spider Bj.1990-93	21,76 €
6	1701100	Gaspedal stehende Pedale	39,50 €
6	1700770	Gaspedal hängende Pedale	37,82 €
7	2521320	Gelenkstange Gasgestänge lang	18,49 €
8	2521310	Gelenkkopf Gasgestänge	3,32 €
9	2522160	Silentbuchse Gasgestänge 105/115/116, Kupplunggestänge, Vergaserstütze 750/101	3,95 €
10	2521740	Gummilager (Satz) Gashebel / Gasgestänge	7,98 €
11	1191760	Rückholfeder Gasgestänge	7,48 €
12	1701080	Gaspedalgummi Spider Einspritzer Bj.1990-93	12,52 €
13	1190390	Gaszug Spider Einspritzer Bj.1986-93	24,03 €
14	2521330	Gelenkstange Gasgestänge kurz	11,68 €
15	1630060	Dichtung Pedalkasten, hängende Pedale	18,41 €
16	2520010	Kugelzapfen für Gasgestänge	7,48 €

1	1761590	Fensterkurbel 90-93	41,93 €
1	1732320	SET HINGES FOR DASHBOARD FLAP SPIDER W. METAL DASHBOARD	16,72 €
1	1764040	B-PILLAR TRIM (SET) SPIDER 1966-69	158,82 €
1	1764130	MAP BAG SMALL	46,22 €
1	1761350	GLOVE BOX MAGNET (SET) SPIDER 1966-77, METAL DASHBOARD	18,91 €



1	1733850	Armaturenbrett Oberteil Spider ab Bj.1968 schräge Gewindestifte	503,36 €
1	1731580	Armaturenbrett Oberteil Spider Bj,1966-68 gerade Gewindestifte	503,36 €
1	1733980	DASHBOARD SPIDER 1750 / 2000 Bj.1970-93, 1600 Bj.1981-93	822,69 €
2	1731360	Reparatursatz Oberteil Armaturenbrett Spider	217,65 €
3	1732310	Kniepolster unten (Satz) Armaturenbrett Metall Spider	192,44 €
4	1730540	Radioblende Armaturenbrett Spider Bj.1966-79	57,98 €
5	1732340	Lederlasche Handschuhfachdeckel	11,43 €
7	1731370	Reparatursatz Oberteil Armaturenbrett Spider 1750/2000/1600 Bj.1981-93	217,65 €
8	1761030	Handschuhfachschloss Spider 1750-2000 Bj.1970-85, 1600 Bj. 1981-93, Bertone GTV	74,79 €
9	1731960	Gummiring Zündschloß Spider Bj.1980-93	16,39 €
10	8510310	Schrägsteller Zusatzinstrumente verchromt	22,27 €
11	1732000	Luftdüsenabdeckung (Satz) GT Bertone, Spider 1750/2000 Bj.1970-85, 1600 Bj.1981-85	83,19 €
13	1731900	STEERING COLUMN SHROUD 105/ 115 WITH DEEP DISHED STEERING WHEEL& INGNITION SWITCH RIGHT	209,24 €

1	1784010	Schaltknauf Kunststoff Original mit Schaltkulisse, gesteckt	41,18 €
1	1784000	SCHALTKNAUF KUNSTSTOFF ORIGINAL, GESTECKT	33,19 €
1	1783990	Schaltknauf Kunststoff Original ,geschraubt	46,13 €
1	1780060	GEARKNOB WOOD, ORIGINAL SHAPE	49,58 €
2	1781050	Schaltknauf Holz mit großem Emblem	57,98 €
3	1780630	Schaltknauf Holz mit kleinem Emblem	Auf Anfrage
3	1780140	Schaltknauf Holz rotbraun ohne Alfa-Romeo Emblem	Auf Anfrage
4	1783950	Schaltknauf Holz braun ohne Alfa-Romeo Emblem	Auf Anfrage
5	1780020	GEAR KNOB SPIDER 1986-93	109,16 €



1	1760380	Sicherheitsgurt Spider Gurtpeitsche 22 cm	67,14 €
2	1763800	Befestigungssatz (2 Stk.) Sicherheitsgurte Spider Bj.1966-78 (Nachrüstung)	100,00 €
3	1762590	Buchse Kopfstütze Spider 1978-93	20,59 €

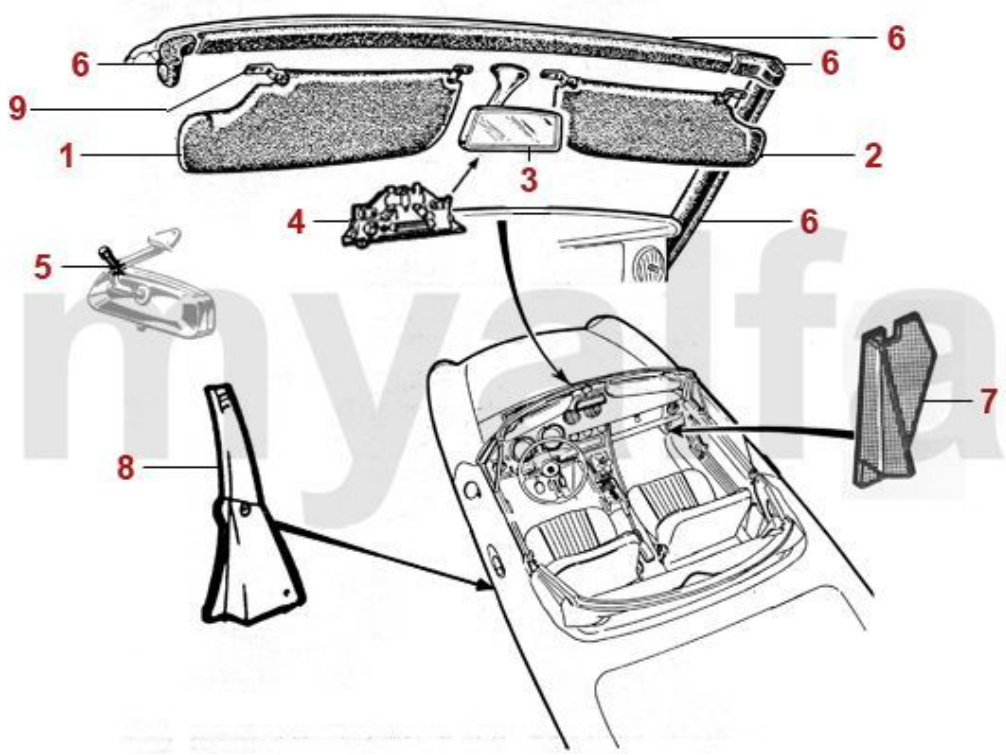

1	1760181	Sonnenblende Spider Bj.1966-89 ohne Spiegel	33,53 €
2	1761482	Sonnenblende Spider Bj.1966-89 rechts mit Spiegel	35,21 €
3	1763620	Glas Innenspiegel Spider Bj.1986-93	26,47 €
3	1761450	Glas Innenspiegel Spider Bj.1966-85	29,33 €
3	1760190	Innenspiegel Spider Bj.1986-93	96,64 €
3	1763260	Innenspiegel Spider Bj.1966-85 mit Innenleuchte	268,07 €
4	1530890	Innenleuchte Spider Bj.1966-85 im Spiegel, Anschlüsse anpassen	49,58 €
5	1760200	Anti-Vibrationsschraube lang gesteckter Innenspiegel	8,32 €
5	1760210	Anti-Vibrationsschraube kurz geschraubter Innenspiegel	8,32 €
6	1760310	Verkleidung Scheibenrahmen Spider Bj.1970-93	142,02 €
6	1760620	Verkleidung Scheibenrahmen Spider Bj.1966-69	167,23 €
7	1741501	A-Säulenverkleidung Spider schwarz links	74,79 €
7	1741502	A-Säulenverkleidung Spider schwarz rechts	74,79 €
8	1741311	B-Säulenverkleidung Spider Bj.1970-83 Kunststoff schwarz links/eine Öffnung	79,83 €
8	1741491	B-Säulenverkleidung Spider Bj.1983-93 Skay schwarz links/zwei Öffnungen	Auf Anfrage
8	1741312	B-Säulenverkleidung Spider Bj.1970-93 Kunststoff schwarz rechts	79,83 €
8	1764042	B-Säulenverkleidung Spider Bj.1966-69 Kunststoff schwarz rechts	79,83 €
8	1741492	B-Säulenverkleidung Spider Bj.1970-93 Skay schwarz rechts	83,19 €
8	1763622	B-Säulenverkleidung Spider Bj.1990-93 beige rechts	91,60 €
8	1741321	B-Säulenverkleidung Spider Bj.1970-83 Skay schwarz links/eine Öffnung	100,00 €
8	1763621	B-Säulenverkleidung Spider Bj.1990-93 beige links	91,60 €
8	1764041	B-Säulenverkleidung Spider Bj.1966-69 Kunststoff schwarz links	79,83 €
8	1760041	B-Säulenverkleidung Spider Bj.1986-89 beige links	91,60 €
8	1760042	B-Säulenverkleidung Spider Bj.1986-89 beige rechts	Auf Anfrage
9	1761850	Halter Sonnenblende verchromt Bj.1966-89	16,72 €
9	1761830	Halter Sonnenblende Bj.1966-89	5,80 €



1	1773670	Lenkrad 360 mm Glattleder, Speichen verchromt, gelocht	125,21 €
2	1773620	Lenkrad 350 mm Glattleder, Speichen verchromt, geschlitzt	Auf Anfrage
3	1773640	Lenkrad 360 mm Glattleder, Speichen schwarz, gelocht "PROTOTIPO"	Auf Anfrage
4	1773630	Lenkrad 360 mm Wildleder, Speichen verchromt, gelocht	Auf Anfrage
5	1773680	Lenkrad 360 mm Wildleder, Speichen schwarz, gelocht "PROTOTIPO"	Auf Anfrage



1	1774090	Lenkrad 330mm Mahagoni braun Speichen verchromt, geschlitzt	100,00 €
2	1774060	Lenkrad 350mm Mahagoni rötlich Speichen verchromt, geschlitzt	100,00 €
3	1773520	Lenkrad 330mm Mahagoni braun Speichen verchromt, geschlitzt	Auf Anfrage
4	1773510	Lenkrad 360mm Mahagoni rötlich Speichen verchromt, glatt	Auf Anfrage
5	1773480	Lenkrad 330mm Mahagoni braun Speichen verchromt, glatt	100,00 €



1	1773570	Lenkrad 330mm Mahagoni rötlich Speichen verchromt, gelocht	100,00 €
2	1774110	Lenkrad 350mm Mahagoni braun Speichen verchromt, gelocht	Auf Anfrage
3	1773560	Lenkrad 330mm Mahagoni braun Speichen verchromt, gelocht	100,00 €
4	1773940	Lenkrad 360 mm Holz braun Speichen Alu satiniert, geschlitzt "NARDI-Replika"	251,26 €
5	1774050	Lenkrad 350mm Mahagoni braun Speichen verchromt, geschlitzt	100,00 €

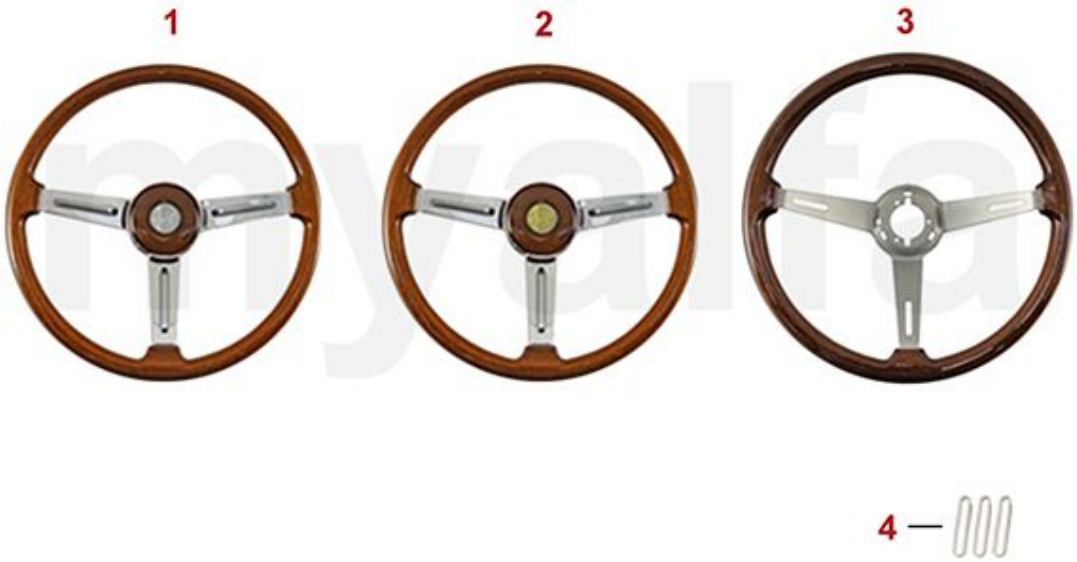

1	1773800	Lenkrad 1750 flach geschüsselt komplett, silbernes Emblem	361,26 €
2	1773820	Lenkrad 1750 flach geschüsselt komplett, goldenes Emblem	361,26 €
3	1773790	Lenkrad Holz tiefgeschüsselt 380mm, Hupentastenausschnitt 53mm, Typ "Hellebore"	209,24 €
3	1773810	Lenkrad Holz tiefgeschüsselt 380mm, Hupentastenausschnitt 57mm, Typ "Personal"	209,24 €
4	1781430	Isolierstücke Lenkradspeichen 53 mm, HELLEBORE, 3 Stück	12,52 €
4	1781420	Isolierstücke Lenkradspeichen 57 mm, PERSONAL, 3 Stück	12,52 €



1	1772650	Lenkrad 365mm Leder schwarz Speichen matt, geschlitzt NARDI	Auf Anfrage
1	1773930	STEERING WHEEL 360 mm WOOD BROWN POLISHED ALU SPOKES, WITH SLITS "NARDI-REPLICA"	251,26 €
2	1770350	Lenkrad 360mm Holz braun Speichen matt NARDI mit ABE	478,91 €
3	1773760	Lenkrad 360mm Holz Braun Speichen poliert, geschlitzt NARDI	483,61 €
4	1773940	Lenkrad 360 mm Holz braun Speichen Alu satiniert, geschlitzt "NARDI-Replika"	251,26 €
5	1774070	Lenkrad 380 mm Holz braun Speichen Alu mattiert, geschlitzt "NARDI-Replika"	Auf Anfrage



1	1771880	Lenkradnabe flachgeschüsseltes Lenkrad	75,55 €
2	1771890	Lenkradnabe tiefgeschüsseltes Lenkrad	75,55 €
3	1771900	Lenkradnabe Spider Bj.1986-89 mit Schleifring	75,55 €
4	1771910	Lenkradnabe Spider Bj.1990-93	75,55 €
5	1771540	Lenkradnabe Spider Bj.1990-93 Sicherheitsnabe	100,76 €
6	1781430	Isolierstücke Lenkradspeichen 53 mm, HELLEBORE, 3 Stück	12,52 €
6	1781420	Isolierstücke Lenkradspeichen 57 mm, PERSONAL, 3 Stück	12,52 €
7	1773310	Pralltopf für original Holzlenkrad Hellebore	66,39 €
7	1773300	Pralltopf für original Holzlenkrad Personal	66,39 €
8	1773360	Pralltopf flachgeschüsseltes Lenkrad, Sprint GT Veloce, Duetto 1600 für goldenes Emblem	79,83 €
8	1773350	Pralltopf flachgeschüsseltes Lenkrad 1750 GTV 1.Serie für silbernes Emblem	79,83 €
9	1731900	STEERING COLUMN SHROUD 105/ 115 WITH DEEP DISHED STEERING WHEEL& INGNITION SWITCH RIGHT	209,24 €
9	1731910	Lenksäulenverkleidung - 105 mit flachgeschüsseltem Lenkrad und Zündschloss rechts	226,05 €
10	1360670	Emblem Pralltopf silber	12,56 €
11	1360660	Emblem Pralltopf gold	12,56 €
12	1363630	Emblem Pralltopf Alfa Romeo	17,56 €
13	5510350	Sicherungskeil Lenkrad / Lenkstange	6,64 €
14	1770300	Sicherungsblech Lenkrad Spider Bj.1986-93	5,00 €
14	1770310	Sicherungsblech Lenkrad bis Bj. 1985	4,12 €
15	1770320	Mutter für Lenkrad - 1900, 750/101, 102/106, 105/ 115 bis Bj.1985	14,71 €
15	1770330	Mutter für Lenkrad Spider ab Bj. '86, 75/90/33/ 164/916	3,53 €

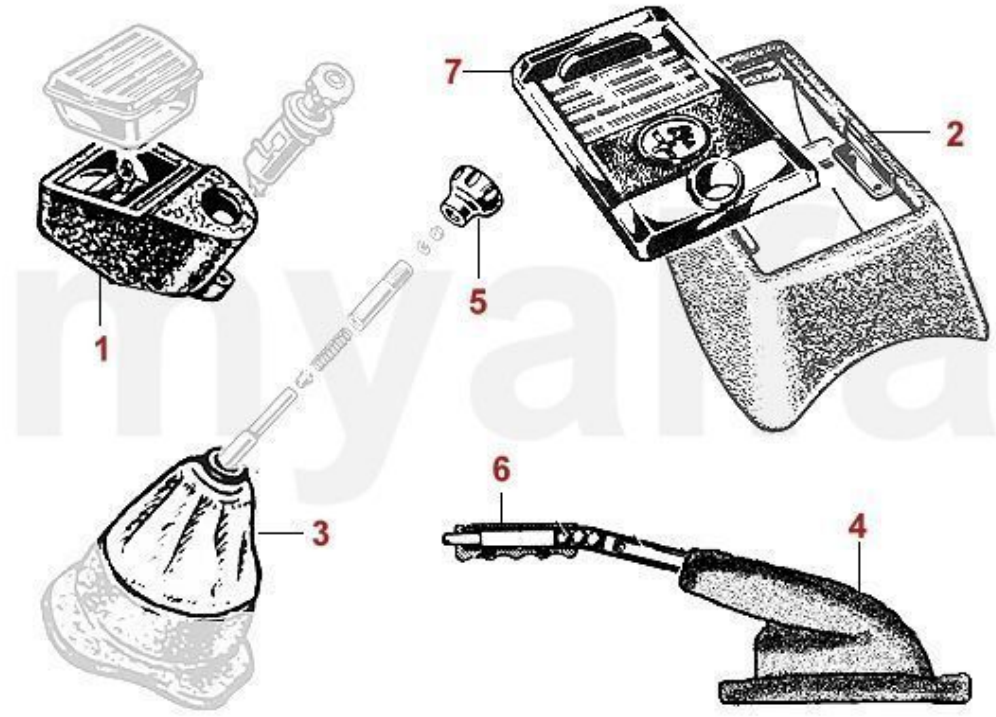

1	1731550	Konsole Aschenbecher GT Bertone Bj. 1963-69 Spider 1600 Bj.1966-67	79,83 €
2	1733270	Konsole Aschenbecher Spider 1750 Bj.1968-69	120,00 €
3	1730030	Schaltsack Spider ohne Mittelkonsole, Leder schwarz	49,58 €
3	1714010	Verkleidung Konsole Schaltsack Giulia, GT Bertone, Spider o. Mittelkonsole Skay schwarz	24,37 €
4	1763860	Handbremshebelabdeckung, Spider Bj.1966-77, Leder schwarz	58,74 €
4	1761650	Handbremshebelabdeckung Spider Bj.1966-79 Gummi	66,39 €
5	1784010	Schaltknauf Kunststoff Original mit Schaltkulisse, gesteckt	41,18 €
6	1760490	Griff Handbremshebel Bj.1962-86 schwarz	27,31 €
7	1730200	Aschenbecher Spider 1750/2000 Bj.1967-80	Auf Anfrage

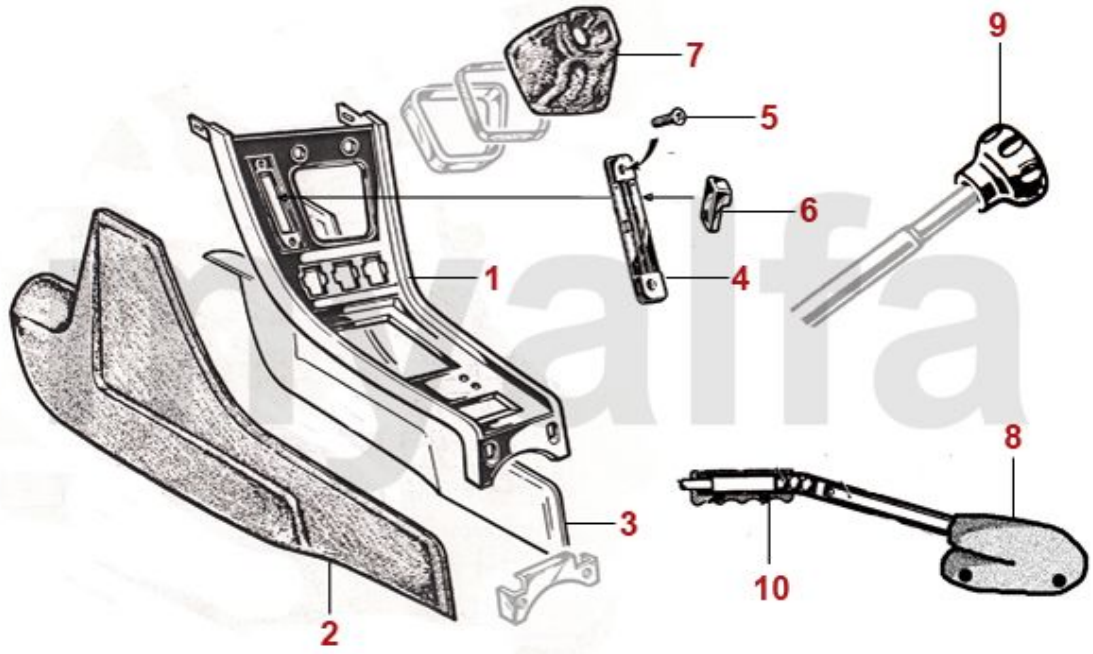

1	1731560	Mittelteil Mittelkonsole Spider Bj.1970-80 grosser Aschenbecher	331,93 €
1	1731570	Mittelteil Mittelkonsole Spider Bj.1980-85 kleiner Aschenbecher	226,05 €
2	1730811	Seitenteil Mittelkonsole Spider Bj.1970-85 links	108,82 €
3	1730812	Seitenteil Mittelkonsole Spider Bj.1970-85 rechts	108,82 €
4	1731230	Blende für Heizungsbetätigung verchromt Giulia, GT Bertone, Spider Bj. 1970-85 mit Mittelkonsole	22,27 €
4	1731770	Blende für Heizungsbetätigung schwarz Spider Bj. 1970-85	36,89 €
5	1731750	Schraube (2 Stk.) für Blende Heizungsbetätigung	2,44 €
6	1731270	Knopf für Heizungsbetätigung Bj.1969-85 schwarz	3,78 €
6	1731620	Knopf für Heizungsbetätigung Bj. 1969-85 verchromt	7,98 €
7	1730110	Schaltsack Fahrzeuge mit Mittelkonsole, Bj. 1970-86, Leder schwarz	49,58 €
7	1731610	Schaltsack, Fahrzeuge mit Mittelkonsole, Bj. 1978-86, Skay marrone	41,93 €
7	1731600	Schaltsack Fahrzeuge mit Mittelkonsole, Bj. 1970-85 Skay beige	41,93 €
7	1731630	Schaltsack Fahrzeuge mit Mittelkonsole, Bj. 1970-86, Skay blau	41,93 €
7	1730030	Schaltsack Spider ohne Mittelkonsole, Leder schwarz	49,58 €
7	1714010	Verkleidung Konsole Schaltsack Giulia, GT Bertone, Spider o. Mittelkonsole Skay schwarz	24,37 €
8	1761630	Handbremshebelabdeckung, Spider Bj.1978-86 mit Druckknöpfen, Skay beige	58,74 €
8	1761620	Handbremshebelabdeckung Spider Bj.1978-86, mit Druckknöpfen, Skay blau	58,74 €
8	1761640	Handbremshebelabdeckung, Spider Bj.1978-86, mit Druckknöpfen, Skay marrone	58,74 €
8	1760440	Handbremshebelabdeckung, Spider Bj.1978-86 mit Druckknöpfen, Leder schwarz	58,74 €
8	1763860	Handbremshebelabdeckung, Spider Bj.1966-77, Leder schwarz	58,74 €
8	1761650	Handbremshebelabdeckung Spider Bj.1966-79 Gummi	66,39 €
8	1761660	Handbremshebelabdeckung Spider Bj.1978-85 Leder braun, Druckknöpfe	58,74 €
9	1784010	Schaltknauf Kunststoff Original mit Schaltkulisse, gesteckt	41,18 €

10	*1760490*	*Griff Handbremshebel Bj.1962-86 schwarz*	*27,31 €*

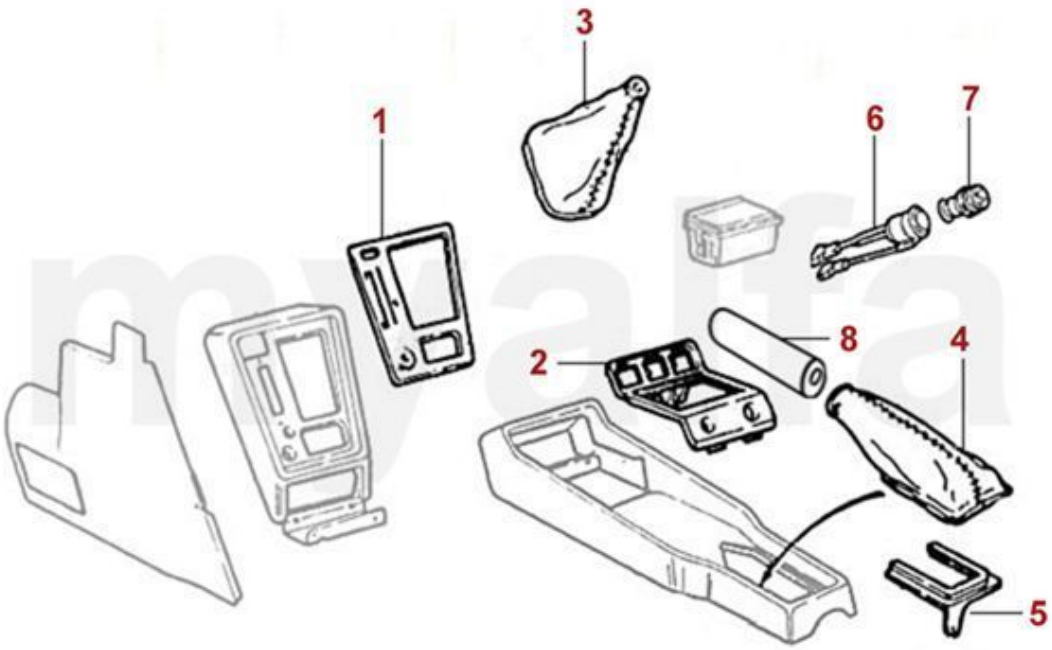

1	1732230	Blende Mittelkonsole / Digitaluhr Spider 2000 Bj. 1990-93 Repro Metall	84,79 €
2	1732280	Blende Schalter / Aschenbecher Spider Bj.1986-89	Auf Anfrage
2	1732290	Blende Schalter / Aschenbecher Spider Bj.1990-93	49,58 €
3	1732210	Schaltsack Spider Bj.1987-89, Leder schwarz	49,58 €
3	1732580	Schaltsack Spider Bj.1990-93, Skay beige	41,93 €
3	1731590	Schaltsack Spider Bj.1990-93, Leder schwarz	49,58 €
3	1732570	Schaltsack Spider Bj.1990-93 Echtleder beige	57,98 €
4	1761300	Handbremshebelabdeckung Spider Bj.1986-93 Skay schwarz	31,01 €
4	1762550	Handbremshebelabdeckung Spider Bj.1986-93 Skay beige	45,29 €
5	1762300	Befestigungsrahmen Handbremshebelabdeckung Spider Bj.1986-93	Auf Anfrage
6	8701300	Steckdose Zigarettenanzünder 12V	21,01 €
7	8701320	Zigarettenanzünder Spider Bj.1986-93	Auf Anfrage
8	1760450	HANDBRAKE GRIP 1986-93 BLACK	35,21 €
8	1760460	Handbremshebel Griff beige Bj.1986-93	71,34 €

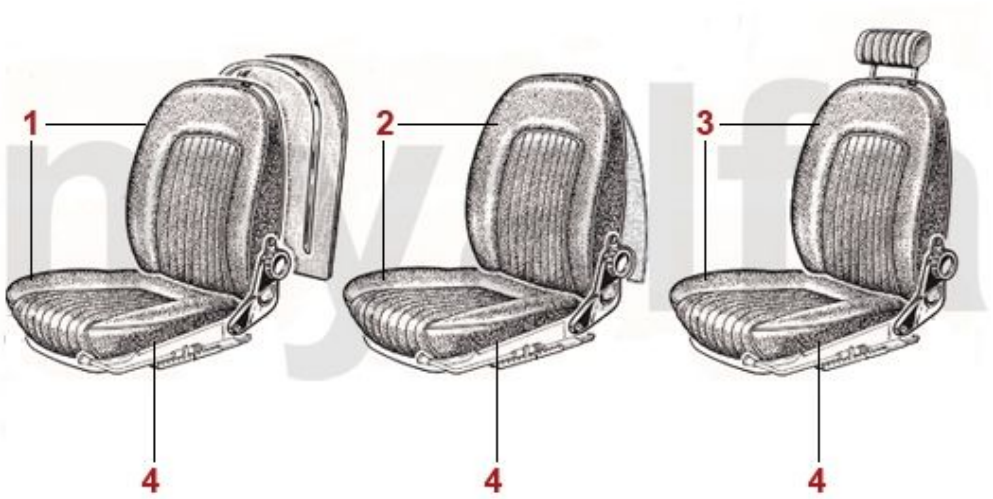

1	1703150	Sitzbezug Spider Bj.1966-69, Skay bordeaux 563, zweiteiliger Lehnenbezug	200,84 €
1	1703140	Sitzbezug Spider, Bj.1966-69 Skay schwarz, zweiteiliger Lehnenbezug	200,84 €
1	1700210	Sitzbezug Spider, Bj.1966-69, Skay beige 565, zweiteiliger Lehnenbezug	142,86 €
2	1703160	Sitzbezug Spider Bj.1966-69, Skay bordeaux 563, einteiliger Lehnenbezug	200,84 €
2	1702020	Sitzbezug Spider Bj.1966-69, Skay schwarz, einteiliger Lehnenbezug	201,68 €
2	1700200	Sitzbezug Spider Bj.1966-69, Skay beige 565, einteiliger Lehnenbezug	142,86 €
2	1704050	Sitzbezug (Satz 2Stk.) Spider Bj.1966-69, Skay vivo rosso, einteiliger Lehnenbezug	329,41 €
3	1703170	Sitzbezug Spider Bj.1969-77, Skay bordeaux 563, Längsnähte	200,84 €
3	1700690	Sitzbezug Spider Bj.1969-77, Skay schwarz, Längsnähte	193,19 €
3	1700690L	Sitzbezug Spider Bj.1969-77 Leder schwarz	668,07 €
4	1700690U	Sitzflächenbezug Spider Bj.1966-77 Skay schwarz, Längsnähte	121,85 €

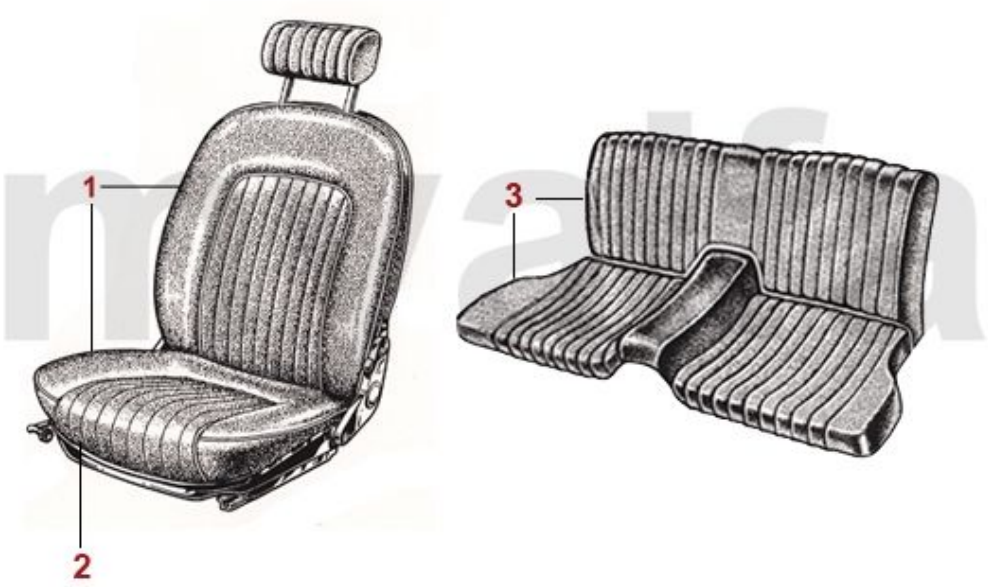

1	1703170	Sitzbezug Spider Bj.1969-77, Skay bordeaux 563, Längsnähte	200,84 €
1	1700690	Sitzbezug Spider Bj.1969-77, Skay schwarz, Längsnähte	193,19 €
1	1700690L	Sitzbezug Spider Bj.1969-77 Leder schwarz	668,07 €
1	1700220	Sitzbezug Spider Bj.1970-77, Skay wildschwein 576, Längsnähte	205,88 €
2	1700690U	Sitzflächenbezug Spider Bj.1966-77 Skay schwarz, Längsnähte	121,85 €
3	1703460	Rücksitzbezug Spider Bj.1970-77, Skay schwarz, 2-teilig	243,70 €
3	1704100	Rücksitzbezug Spider Bj.1970-77, Skay bordeaux 563, 2-teilig	243,70 €
3	1704110	Rücksitzbezug Spider Bj.1970-77, Skay wildschwein 576, 2-teilig	210,00 €
3	1704120	Rücksitzbezug Spider Bj.1970-77, Leder schwarz, 2-teilig	1.079,83 €



1	1703190	Sitzbezug Spider Bj.1978-85 / 1600 bis 1989, Skay bordeaux 563, Quernähte, Kopfstütze 19 cm	193,28 €
1	1703200	Sitzbezug Spider Bj.1978-85 / 1600 bis 1989, Skay marrone 566, Quernähte, Kopfstütze 19 cm	192,44 €
1	1700680	Sitzbezug Spider Bj.1978-85 / 1600 bis 1989, Skay schwarz, Quernähte, Kopfstütze 19 cm	193,28 €
1	1703180	Sitzbezug Spider Bj.1978-85 / 1600 bis 1989, Skay beige 565, Quernähte, Kopfstütze 19 cm	212,52 €
1	1703210	Sitzbezug Spider Bj.1978-85 / 1600 bis 1989, Skay dunkelblau 562, Quernähte, Kopfstütze 19 cm	193,28 €
1	1700680L	Sitzbezug Spider Bj. 1978-85 / 1600 bis 1989, Leder schwarz Quernähte, Kopfstütze 19 cm	731,09 €
1	1700260	Sitzbezug Spider Bj.1978-85 / 1600 bis 1989 Skay caramel 555,Quernähte, Kopfstütze 19cm	142,27 €
2	1703220	Sitzbezug Spider Bj.1978-85 / 1600 bis 1989, Skay beige 565, Quernähte, Kopfstütze 24 cm	193,28 €
2	1703230	Sitzbezug Spider Bj.1978-85 / 1600 bis 1989 Skay bordeaux 563, Quernähte, Kopfstütze 24 cm	193,28 €
2	1703250	Sitzbezug Spider Bj.1978-85 / 1600 bis 1989, Skay dunkelblau, Quernähte 562, Kopfstütze 24 cm	193,28 €
2	1702030	Sitzbezug Spider Bj.1978-85 / 1600 bis 1989, Skay schwarz, Quernähte, Kopfstütze 24 cm	192,44 €
2	1703240	Sitzbezug Spider Bj.1978-85 / 1600 bis 1989, Skay marrone 566, Quernähte, Kopfstütze 24 cm	193,28 €
2	1703130	Sitzbezug Spider Bj.1978-85 / 1600 bis 1989 Skay beige 555,Quernähte, Kopfstütze 24cm	200,84 €
3	1700680U	Sitzflächenbezug Spider Bj.1978-85 / 1600 bis 1989 Skay schwarz, Quernähte	117,65 €
4	1702040	Sitzbezug Spider 2000 Bj.1987-89, Skay schwarz, rote Nähte	234,45 €
4	1702120	Sitzbezug Spider 2000 Bj.1986-89, Skay beige 555	234,45 €
4	1702130	Sitzbezug Spider 2000 Bj.1987-89, Skay schwarz, schwarze Nähte	234,45 €

4	*1702010*	*Sitzbezug Spider 2000 QV Bj.1986-89, Skay grau, rote Nähte*	*234,45 €*



1	*1703820*	*Sitzbezug Spider Bj.1990-93 Alcantara / Skay beige*	*324,29 €*
2	*1703810*	*Sitzbezug Spider Bj.1990-93 Alcantara / Skay schwarz*	*315,88 €*



1	1703830	Sitzwanne Spider Bj. 1966-93 inkl. Seitenverstärkungen	150,42 €
2	1703840	Metallgitterrahmen Sitzpolster Spider Bj.1966-86	46,22 €
3	1703400	Sitzpolster Spider Bj.1966-86	83,19 €
4	1703310	Rückenpolster Spider Bj.1970-86	118,40 €
4	1703311	Rückenpolster Spider Bj.1966-69	116,81 €
5	1703410	Sitzpolster Spider Bj. 1986-93	100,00 €

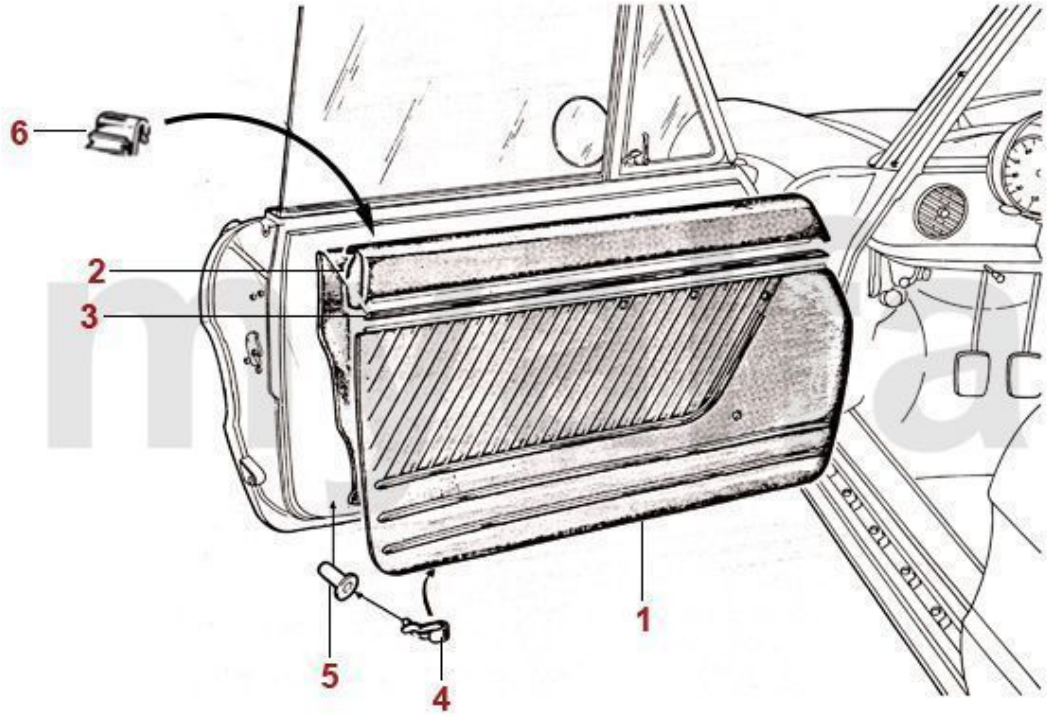

1	1740150	Türverkleidungen (Satz) Spider Bj.1966-77 Skay schwarz	217,65 €
1	1741250	Türverkleidungen (Satz) SpiderBj.1966-77 Skay bordeaux	217,65 €
2	1740421	Blende Türverkleidung Spider Bj.1966-77 links	100,00 €
2	1740422	Blende Türverkleidung Spider Bj.1966-77 rechts	100,00 €
3	1730420	Chromleiste Blende Türverkleidung Spider Bj.1966-78 oben	Auf Anfrage
4	1740390	Klammer Türverkleidung Spider	1,64 €
5	1740400	Tülle für Klammer Türverkleidung Spider	2,10 €
6	1610390	Befestigungsklammer Fensterabstreifleiste Spider innen	3,70 €

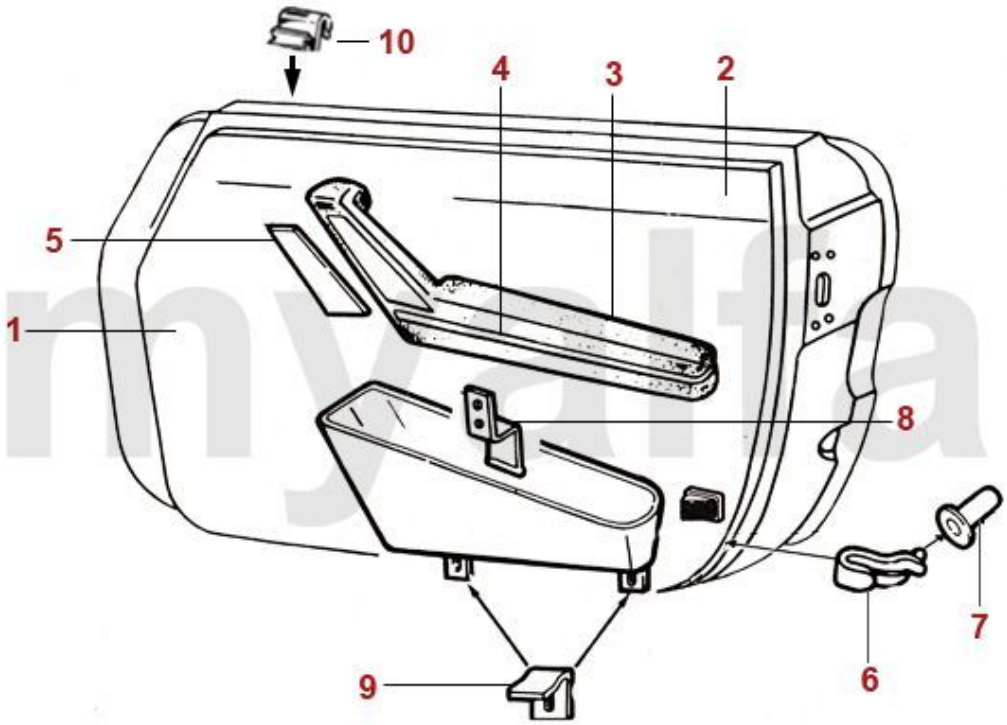

1	1740170	Türverkleidung (Satz) Spider Bj.1978-89 Skay schwarz	200,84 €
1	1740210	Türverkleidung (Satz) Spider Bj.1978-89 beige original	377,31 €
1	1744000	Türverkleidung (Satz) Spider Bj.1978-89 Skai dunkelblau	352,10 €
2	1740411	Blende Türverkleidung Spider Bj.1978-89 Skay schwarz links oben	108,82 €
2	1740412	Blende Türverkleidung Spider Bj.1978-89 Skay schwarz rechts oben	108,82 €
3	1760661	Armlehne Türverkleidung Spider Bj.1978-89 links	Auf Anfrage
3	1760662	Armlehne Türverkleidung Spider Bj.1978-89 rechts	Auf Anfrage
4	1761870	Chromleiste Armlehne Spider Bj.1978-89	8,32 €
6	1740390	Klammer Türverkleidung Spider	1,64 €
7	1740400	Tülle für Klammer Türverkleidung Spider	2,10 €
8	1731510	Türtasche Spider Bj.1978-93 Anschlag oben	14,20 €
9	1761530	Türtasche Spider Bj.1978-93 Feder unten	4,20 €
10	1610390	Befestigungsklammer Fensterabstreifleiste Spider innen	3,70 €

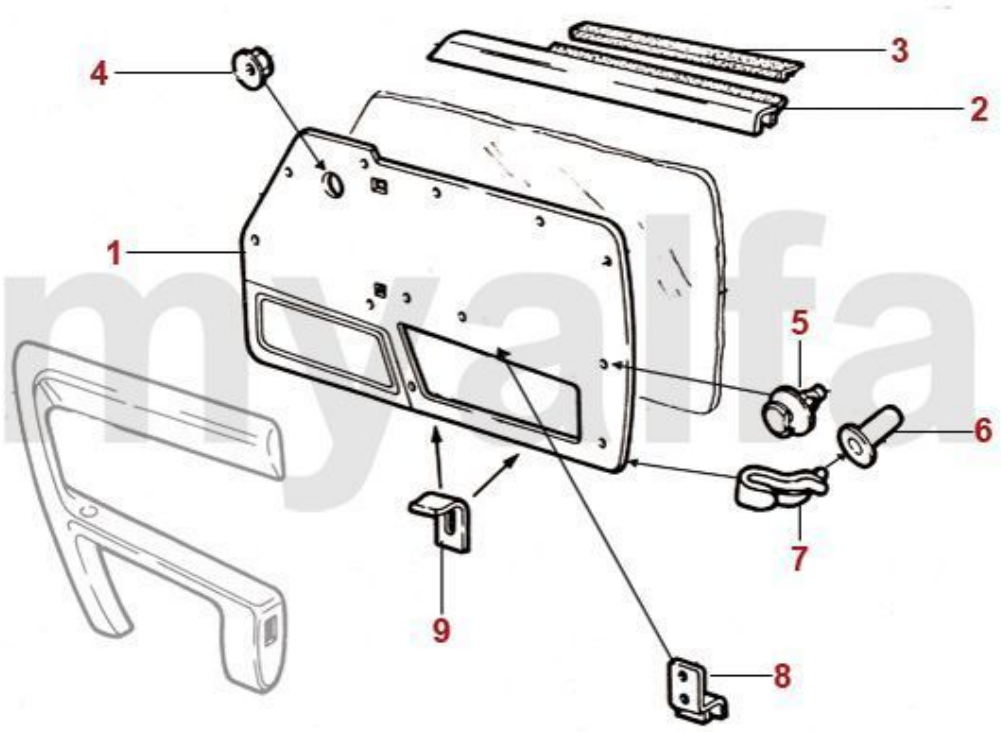

1	1742150	Türverkleidung (Satz) Spider Bj.1990-93 Skai beige	282,27 €
1	1743960	Türverkleidung (Satz) Spider Bj.1990-93 Skai schwarz	200,84 €
1	1743970	Türverkleidungen (Satz) Spider Bj.1990-93 Alcantara beige	293,28 €
2	1762171	Blende Türverkleidung Spider Bj.1990-93 oben links	100,00 €
2	1762172	Blende Türverkleidung Spider Bj.1990-93 oben rechts	100,00 €
3	1610200	Fensterabstreifleiste 100 cm	13,28 €
4	1763750	Befestigungsclip Armlehne Spider Bj.1990 - 93	5,80 €
5	1742190	Kunststoffclip Türverkleidung Spider Bj.1978-93 weiß	1,47 €
6	1740400	Tülle für Klammer Türverkleidung Spider	2,10 €
7	1740390	Klammer Türverkleidung Spider	1,64 €
8	1731510	Türtasche Spider Bj.1978-93 Anschlag oben	14,20 €
9	1761530	Türtasche Spider Bj.1978-93 Feder unten	4,20 €

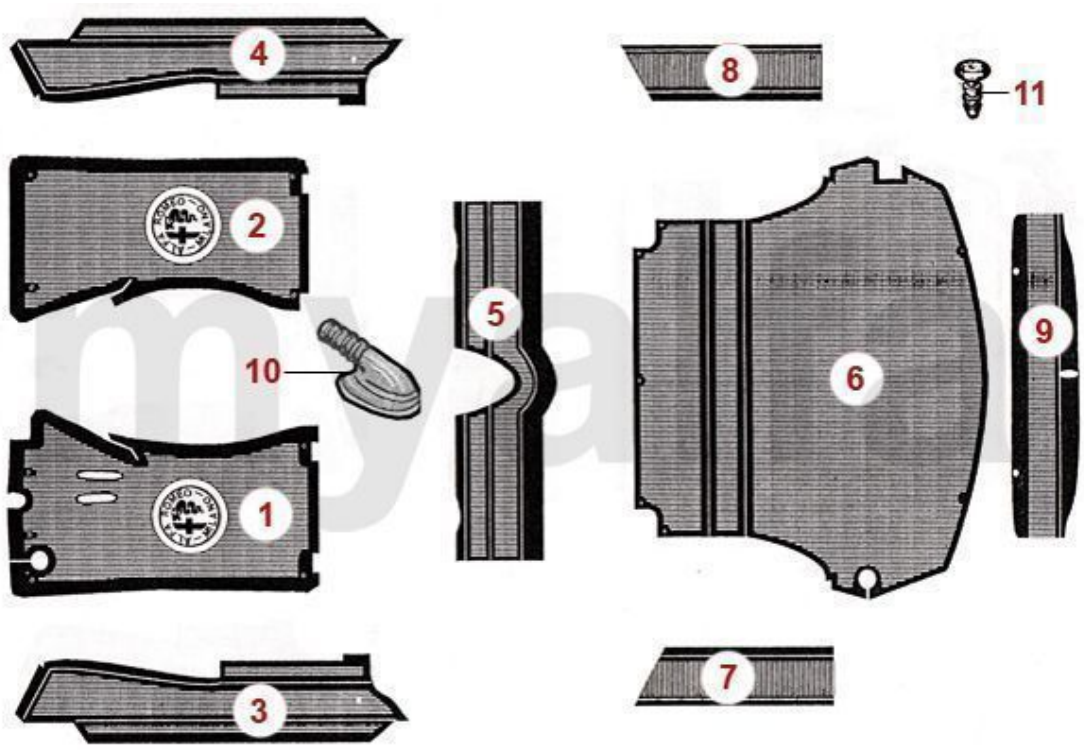

1	1791741	Gummimatte Fußraum Spider Bj.1966-69 links stehende Pedale	92,27 €
2	1791792	Gummimatte Fußraum Spider Bj.1966-80 rechts	92,27 €
3	1791751	Gummimatte Schweller Spider Bj.1966-80 links	92,44 €
4	1791752	Gummimatte Schweller Spider Bj.1966-80 rechts	92,44 €
5	1791760	Gummimatte Traverse / Boden Spider Bj.1966-69 hinten	142,02 €
6	1791770	Gummimatte Kofferraumboden Spider Bj.1966-69	193,28 €
7	1793291	Gummimatte Kofferraum Spider Bj.1966-69 links	Auf Anfrage
8	1793292	Gummimatte Kofferraum Spider Bj.1966-69 rechts	Auf Anfrage
9	1791950	Gummimatte Heckblech Spider Bj.1966-69	Auf Anfrage
10	1761650	Handbremshebelabdeckung Spider Bj.1966-79 Gummi	66,39 €
11	1793330	Clip Gummimatten Kofferraum	2,52 €

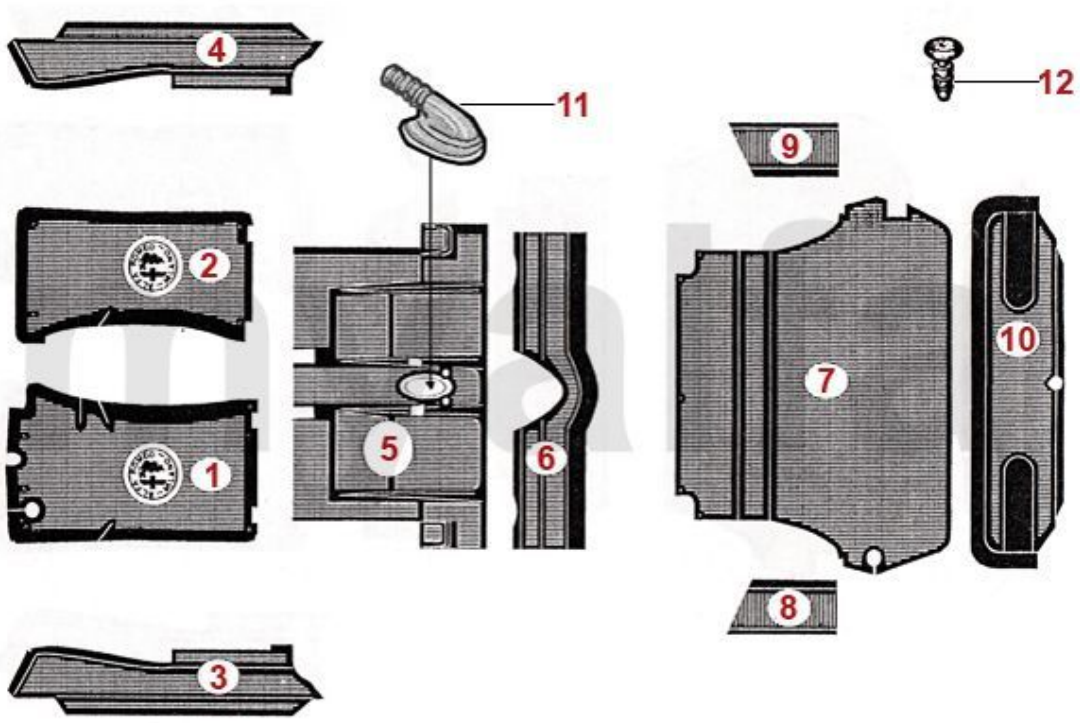

1	1791791	Gummimatte Fußraum Spider Bj.1970-80 links hängende Pedale	92,27 €
2	1791792	Gummimatte Fußraum Spider Bj.1966-80 rechts	92,27 €
3	1791751	Gummimatte Schweller Spider Bj.1966-80 links	92,44 €
4	1791752	Gummimatte Schweller Spider Bj.1966-80 rechts	92,44 €
5	1791930	Gummimatte Fußraum Spider Bj.1970-80 hinten	193,28 €
6	1791800	Gummimatte Traverse / Boden Spider Bj.1970-80	142,02 €
7	1791780	Gummimatte Kofferraumboden Spider Bj.1970-80	193,28 €
8	1791921	Gummimatte Kofferraum Spider Bj.1970-80 links	33,61 €
9	1791922	Gummimatte Kofferraum Spider Bj.1970-80 rechts	33,61 €
10	1791940	Gummimatte Heckblech Spider Bj.1970-80	138,57 €
11	1761650	Handbremshebelabdeckung Spider Bj.1966-79 Gummi	66,39 €
12	1793330	Clip Gummimatten Kofferraum	2,52 €
13	1791840	Gummimattensatz Spider Bj.1970-80, 10-teilig	796,64 €

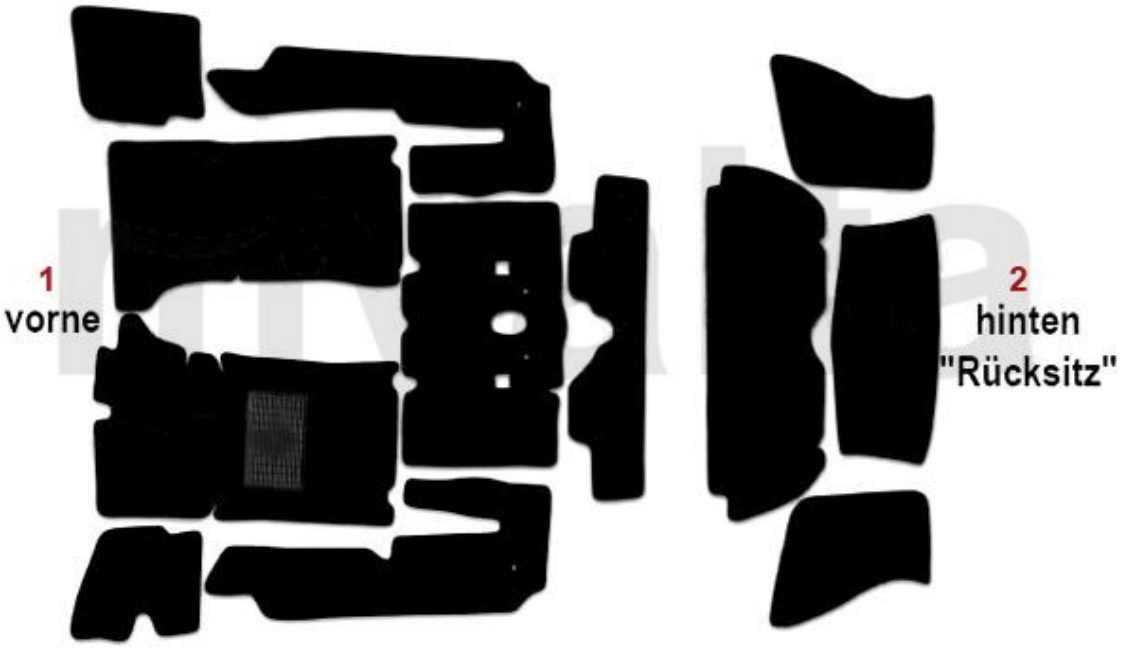

1	1711280	Teppichsatz Innenraum Spider Bj.1966-69 Velours bordeaux	441,18 €
1	1711110	Teppichsatz Innenraum Spider Bj.1966-69 Velours schwarz	175,63 €
1	1711120	Teppichsatz Innenraum Spider 1300/1600 Bj.1970-80 Velours schwarz	167,23 €
1	1711130	Teppichsatz Innenraum Spider 2000 Bj.1970-93 Velours schwarz	158,82 €
1	1712540	Teppichsatz Innenraum Spider Bj.1990-93 Velours beige 120, 12-teilig	578,99 €
1	1711520	Teppichsatz Innenraum Spider Bj.1966-69 Velours anthrazit	386,47 €
2	1711300	Teppichsatz Ablage Spider Bj.1972-77, 1300/1600 bis 1982 Velours dunkelblau 129	365,55 €
2	1711140	Teppichsatz Ablage Spider Bj.1978-93 Velours schwarz gerade Ablage	133,61 €
2	1711150	Teppichsatz Ablage Spider Bj.1972-77, 1300/1600 bis 1982 Velours schwarz	133,61 €
2	1742620	Verkleidung Ablage Spider Bj.1966-69 hinten schwarz	276,47 €
2	1743470	Verkleidung Ablage Spider 1300/1600 Bj.1970-77 hinten	294,12 €



1	1711530	Kofferraumteppich Spider Bj.1966-69 schwarz	252,10 €
2	1711170	Kofferraumteppich Spider Bj.1970-82 Velours schwarz	128,15 €
3	1712500	Kofferraumteppich Spider Bj.1983-89 Vergasermodelle Velours schwarz	276,39 €
4	1712510	Kofferraumteppich Spider Bj.1983-89 Einspritzermodelle Velours schwarz	276,47 €
5	1712520	Kofferraumteppich Spider Bj.1990-93, Elnspritzermodel, schwarz	268,91 €
6	1712530	Kofferraumteppich Spider Bj.1990-93, Einspritzermodel, beige	273,11 €
6	1712560	Kofferraumteppich Spider Bj.1990-93, Vergasermodell, beige	306,72 €



1	1720520	Fußmattensatz Spider Bj.1966-69 Feinvelours schwarz mit rotem Emblem	57,98 €
2	1720521	Fußmattensatz Spider Bj.1966-69 Feinvelours schwarz mit gesticktem Emblem	74,79 €
3	1723740	Fußmattensatz Spider Bj.1970-85 Feinvelours schwarz mit rotem Emblem	57,98 €
4	1723741	Fußmattensatz Spider Bj.1970-85 Feinvelours schwarz mit gesticktem Emblem	74,79 €
5	1721470	Fußmattensatz Spider Bj.1986-93 Feinvelours schwarz mit rotem Emblem	57,98 €
6	1721471	Fußmattensatz Spider Bj.1986-93 Feinvelours schwarz mit gesticktem Emblem	74,79 €
7	1723130	Fußmattensatz Spider Bj.1970-93 Feinvelour sandfarben mit gesticktem Emblem	74,79 €
7	1723120	Fußmattensatz Spider Bj.1970-93 Feinvelours beige mit gesticktem Emblem	74,79 €

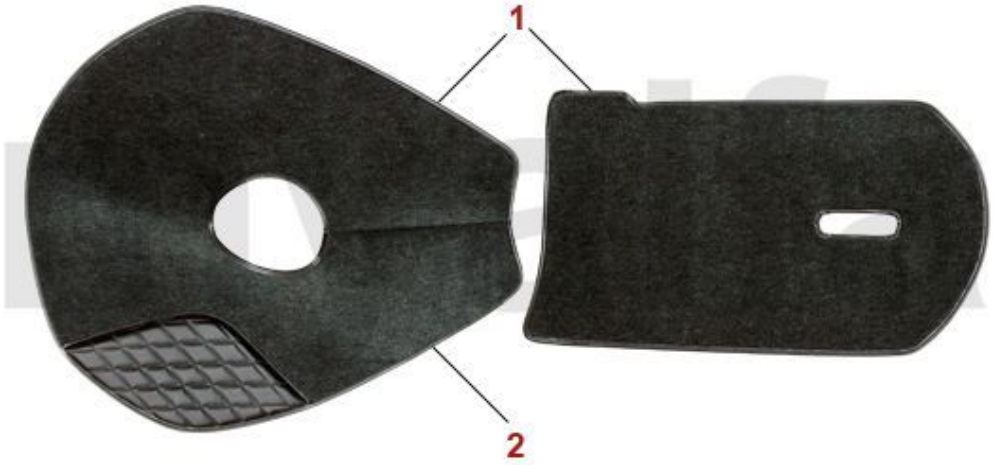

1	*1713910*	*Getriebe/Kardantunnelabdeckung Spider Bj.1966-69 Velours grau*	*125,97 €*
2	*1713990*	*Getriebetunnelabdeckung Spider 1300/1600 Bj.1970-80 Velours grau*	*91,60 €*

Dämmmatten/Insulating Mats





1	*9702350*	*Dämmmatte Bitumen / Glaswolle 50 x 100 cm*	*21,09 €*



1	9111090	Autodecke Ecoline Spider 105/115 und GT Bertone, rot	49,58 €
2	9111280	Autodecke Maßanfertigung Alfa Romeo Spider Bj.1970-93 mit Logo, rot	142,02 €
2	9112010	Autodecke Maßanfertigung Alfa Romeo Spider Bj.1966-69 mit Logo, rot	142,02 €
3	9111150	Autodecke Maßanfertigung Alfa Romeo Spider Bj.1970-93 mit Logo, blau	142,02 €
4	9112310	Autodecke Alfa Romeo GT Bertone / Spider wetterfest , grau	108,40 €



1 2 3

1	9760250	Imprägnierung Verdeckstoff 500 ml (31,25 Euro/Liter)	11,68 €
2	97607900	Autosol Verdeck Reiniger 500ml (17,00 Euro/Liter)	8,32 €
3	9700200	Kraftsprühkleber 400 ml (für Teppich-Dämmmattenverklebung) (47,25 Euro/Liter)	24,45 €



1	*9730010*	*Fertan 30ml mit Pinsel (43,30 Euro/100ml)*	*Auf Anfrage*
2	*9730020*	*FERTAN Rostschutz 1 Liter Normdose*	*57,98 €*
3	*9730210*	*Korrosionsschutzfett M.Sander 750 g*	*16,72 €*
4	*9730050*	*Unterbodenschutz 1000 ml (überlackierbar)*	*Auf Anfrage*



1	9100092	Gepäckträger Chrom Spider 105 / 115	125,21 €
1	9100090	Chromgepäckträger Spider	Auf Anfrage



1	*9811050*	*Abdeckkappe Battaini für Wagenheber Alfa Romeo 105*	*14,24 €*

1	*9822260*	*Ladegerät AB-4 ABSAAR*	*33,53 €*
2	*9822250*	*Batterieerhaltungsladegerät*	*32,35 €*

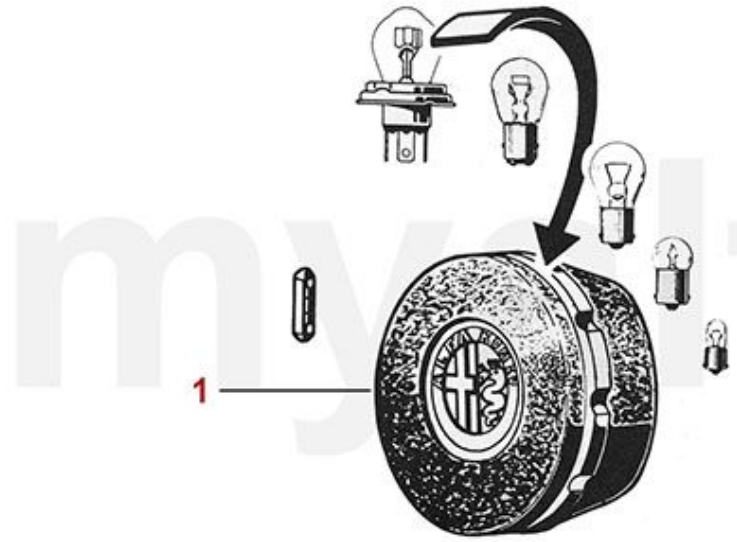

1	1590130	Glühbirnen / Ersatzlampen Box H4	33,53 €
1	1590140	Glühbirnen / Ersatzlampen Box BILUX	33,53 €

0	*9850040*	*Spatbord Beschermer "myalfagroup"*	*33,53 €*